2015

ТБМ

Комплектующие для алюминиевых окон и дверей

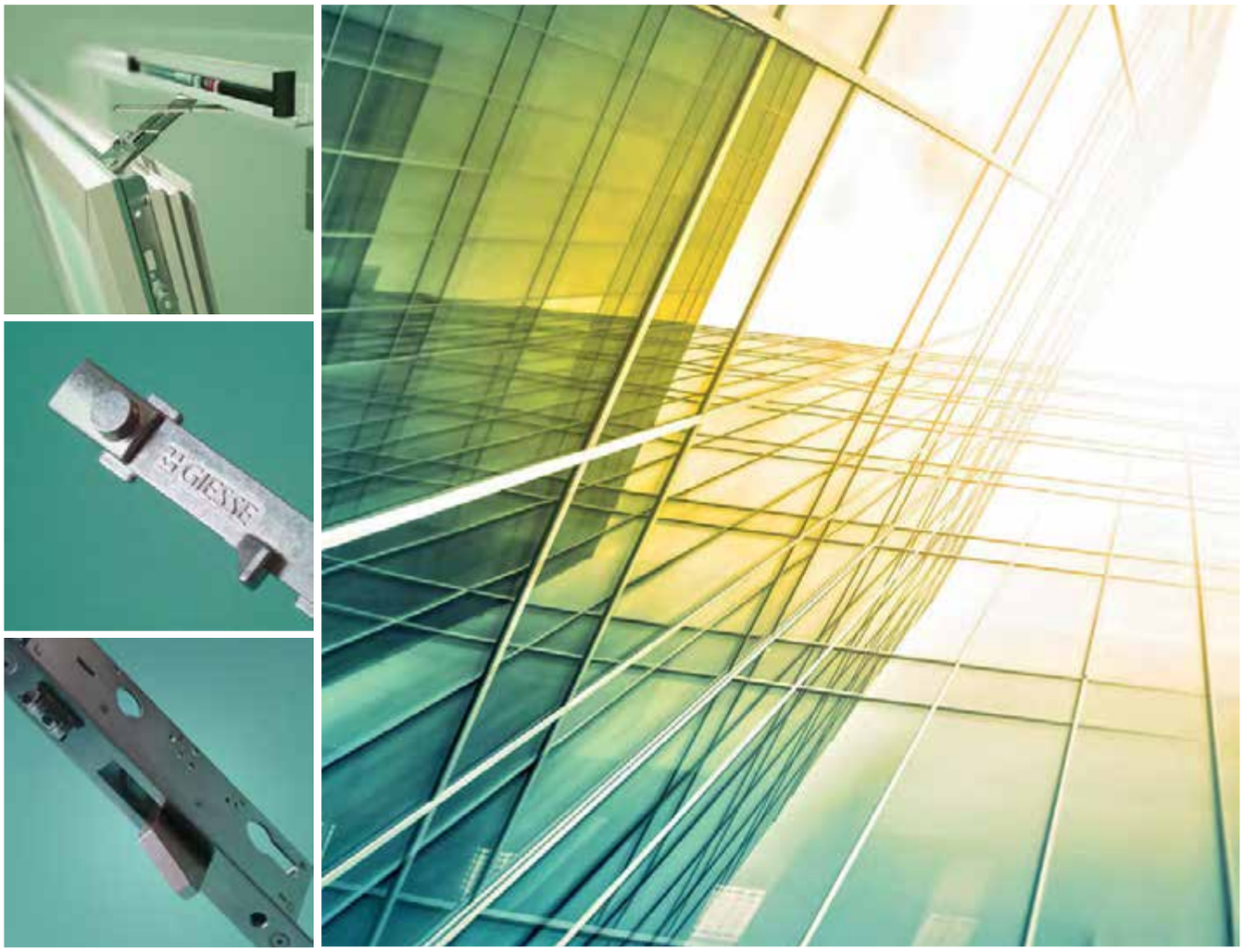

www.tbm.ru

Комплектующие для алюминиевых окон . . . 11

Фурнитура для окон . . . 13
Поворотное окно ЕВРОПАЗ . . . 15
Откидное окно ЕВРОПАЗ . . . 34
Поворотно-откидное окно ЕВРОПАЗ . . . 46
Параллельно-сдвижная конструкция ЕВРОПАЗ . . . 62
Поворотное окно R-40 NEWTEC . . . 84
Откидное окно R-40 NEWTEC . . . 89
Поворотно-откидное окно R-40 NEWTEC . . . 95
Параллельно-сдвижная конструкция R-40 NEWTEC . . . 100
Среднеподвесное окно ЕВРОПАЗ . . . 112
Фасадная конструкция . . . 114
Система GOS-S . . . 125
Оборудование . . . 138

Фрамужные приборы . . . 139

Приточные клапаны . . . 143
Приточные клапаны Aereco . . . 144
Наружные козырьки . . . 146

Автоматика для окон . . . 149
Таблица выбора приводов GIESSE . . . 150
Цепной привод VARIA . . . 152
Штоковый привод ST-450 . . . 159
Реечный привод LC . . . 160
Блоки управления . . . 164
Типовые схемы коммутации . . . 173
Дополнительные элементы . . . 178
Устройства управления НероГрупп . . . 179
Электроприводы PRIMAT-E kompakt от HAU-TAU . . . 181
Встраиваемый ножничный электропривод E-Tec Drive ROTO . . . 182

Комплектующие для алюминиевых дверей . . . 185

Замки . . . 187
Однозапорные замки . . . 188
Многозапорные замки . . . 212
Дополнительные элементы . . . 218

Профильные цилиндры . . . 223
Надежная защита для дома и квартиры . . . 224
Типы профильных цилиндров . . . 226
Инструкции по применению профильных цилиндров . . . 227
Двухсторонние профильные цилиндры . . . 228
Двухсторонние профильные цилиндры с ручкой . . . 230
Односторонние профильные цилиндры без ручки . . . 231
Односторонние профильные цилиндры с ручкой . . . 231

Нажимные гарнитуры . . . 233
Характеристики нажимных гарнитуров . . . 234
Нажимные гарнитуры с узкой сплошной накладкой . . . 236
Нажимные гарнитуры с широкой сплошной накладкой . . . 239
Нажимные гарнитуры с раздельной накладкой . . . 241
Нажимные гарнитуры с раздельными овальными накладками . . . 241
Общие указания по эксплуатации нажимных гарнитуров . . . 244
Накладки на профильный цилиндр . . . 244

Петли . . . 245
Петли GIESSE . . . 246
Петли ELEMENTIS . . . 253
Петли Dr-Hahn . . . 254
Оборудование . . . 256

Шпингалеты . . . 257

Стационарные ручки . . . 263

Доводчики . . . 271
Подбор доводчиков . . . 272
Регулировки доводчиков . . . 274
Доводчики верхнего расположения . . . 275
Напольные доводчики . . . 283

Системы антипаники . . . 285
Антипаника накладная . . . 287
Антипаника врезная . . . 290

Электромеханические защелки . . . 295
Электромеханическая защелка 118.13 (нормально-закрытая) . . . 296
Электромеханическая защелка 138.13 (нормально-открытая) . . . 297
Электромеханическая защелка E7 (нормально-закрытая) . . . 298
Электромеханическая защелка E7E (нормально-закрытая с механической разблокировкой) . . . 299
Электромеханическая защелка E7A (нормально-закрытая с механической памятью) . . . 300
Электромеханическая защелка E7AE
(нормально-закрытая с механической памятью и механической разблокировкой) . . . 301
Электромеханическая защелка E7R (нормально-открытая) . . . 302

Соответствие артикулов ТБМ-Giesse . . . 304

Соответствие артикулов Giesse-ТБМ . . . 309

Компания ТБМ

Компания ТБМ сегодня – крупнейший поставщик качественных комплектующих и фурнитуры для производства окон, дверей, стеклопакетов и мебели, имеющий **60 филиалов** и **94 региональных представительства** в **5 странах**. Высокое качество сервиса, широкий ассортимент из более **18 000 артикулов** и выгодные условия поставки – главные преимущества работы с Компанией ТБМ. Постоянный анализ отрасли и изучение потребностей Клиентов позволяют уже более 20 лет осуществлять надежные поставки качественных продуктов, отвечающих всем требованиям рынка.

www.tbmmarket.ru
Розничный интернет-магазин

www.tbm.ru
Оптовая торговля

Миссия ТБМ

Менять жизнь людей к лучшему путем внедрения бережливых и информационных технологий и самых высоких стандартов качества товаров и услуг.

Бизнес ТБМ

Своевременные поставки качественных комплектующих для производства окон, дверей, фасадов и мебели.

Цель ТБМ

Быть лучшим поставщиком для Клиентов и лучшим работодателем для сотрудников.

Ценности Компании ТБМ

- Мы работаем для Клиента
- Мы ценим и уважаем личность каждого сотрудника
- Мы создаем и укрепляем взаимное доверие
- Мы достигаем результата в команде
- Мы постоянно развиваемся и помогаем развиваться другим
- Мы делаем больше меньшими средствами
- Мы обеспечиваем качество во всем
- Мы ведем честный и открытый бизнес
- Мы помогаем детям, оставшимся без попечения родителей
- Мы заботимся о сохранении окружающей среды

Компания ТБМ – это более 20 лет успешного развития

1993 – основание Компании, штат которой насчитывает 5 человек.

1995 – открытие первых филиалов в Самаре и Белоруссии, что положило начало развитию широкой филиальной сети Компании.

1996 – основным направлением деятельности Компании становится фурнитура для производства окон и дверей.

1997 – развитие сети филиалов, начало продаж первой версии программного комплекса для автоматизации производства «СуперОкна».

1998 – создание службы выездных менеджеров, оказывающих Клиентам поддержку в решении производственно-организационных вопросов, а также предоставляющих технические консультации.

1999 – запуск сайта www.tbm.ru, создание собственной службы доставки, позволяющей Клиентам получать товар точно в срок.

2000 – разработана и запатентована технология производства деревянных окон «Старт».

2001 – разработана дерево-алюминиевая система «Алюстарт», позволяющая на основе технологии «Старт» изготавливать изделия с эксклюзивными потребительскими качествами.

2002 – выпуск бесплатной программы «Навигатор ТБМ» для подбора комплектов фурнитуры.

2003 – открытие нового офисно-логистического комплекса в г. Мытищи площадью 27 000 кв.м.

2004 – открытие совместного предприятия по производству подоконников Moeller.

2005 – открытие совместного предприятия по производству уплотнителей DEVENTER RUS.

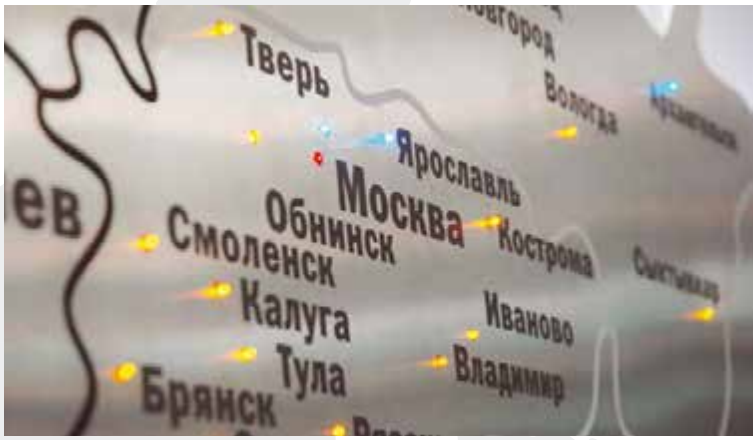

2006 – ввод в торговую программу продуктов под собственными торговыми марками: ELEMENTIS, BAUSET, BISTRONG, LIGNUM, FIRMAX.

2007 – создание программы «ТБМ-Logicon» для оперативного обмена данными между ТБМ и поставщиками.

2008 – переход на электронное оформление заявок в системе «ТБМ-Online», проведение первых проектов по внедрению бережливых технологий.

2009 – открытие совместного предприятия по производству герметизирующих материалов KADMAR RUS.

2010 – проведение первой конференции по бережливым технологиям.

2011 – открытие совместного предприятия по производству дистанционной рамки HELIMA RUS, запуск нового интернет-магазина розничной торговли «ТБМ-Маркет», вывод на рынок новых продуктов под собственными торговыми марками: MAXBAR и INTERNIKA, выпуск программы по электронному документообороту «ТБМ-Коннект».

2012 – открытие собственного испытательного центра «Эксперион», запуск отраслевой энциклопедии «ВикиПро», организация благотворительной акции «Доброе окошко».

2013 – выпуск новой строительной алюминиевой системы ALUMARK, запуск уникальной программы для оконных дилеров «СуперЛинк».

2014 – состоялись две конференции по бережливым технологиям, впервые проведено масштабное мероприятие – День поставщика ТБМ.

История продолжается

Широкий ассортимент торговой программы

Работая для Клиента, Компания ТБМ предлагает:

1. Фурнитуру для окон и дверей от ведущих производителей, комплектующие для монтажа, оконную автоматику и вентиляцию, доводчики, крепеж, системы вентиляции, комплектующие для алюминиевых конструкций и многое другое.

2. Материалы, инструменты и декоративные элементы для изготовления стеклопакетов.

3. Лакокрасочные материалы и клей для отделки предметов мебели, интерьера и наружных работ.

4. Качественную мебельную фурнитуру, комплектующие, материалы для отделки и декоративные элементы известных мировых брендов.

5. Алюминиевую систему для изготовления фасадных, дверных и оконных конструкций Alumark, разработанную совместно с немецкими специалистами.

6. Товары под эксклюзивными брендами: подоконники Werzalit и Moeller, мебельную и дверную краску Hesse, лаки и краски для деревянных домов Zobel, герметики Kadmar, уплотнители Deventer, террасную доску Werzalit.

7. Качественные комплектующие под собственными торговыми марками (строительные алюминиевые системы Alumark, материалы для монтажа Bauset, комплектующие для стеклопакетов Bistrong, доводчики Maxbar, фурнитура Internika и Elementis, мебельные комплектующие и крепеж Firmax и Alphalux, клей и краски Lignum).

Все для окон

Все для стеклопакетов

Все для дверей

Лаки, краски, клей

Все для мебели

Система «Alumark»

Услуги и сервисы

Компания ТБМ рада предложить многочисленные консультационные услуги по решению стоящих перед Клиентами задач.

Сервис на основе договоров поставки и оферты

1. Взаимодействие с персональным менеджером ТБМ, готовым помочь и ответить на любые технические вопросы.

При заключении договора за Клиентом закрепляются 2 персональных менеджера ТБМ: персональный менеджер, который работает в офисе и менеджер ТБМ, который выезжает на производство, проводит обучение, техническое консультирование и сопровождение.

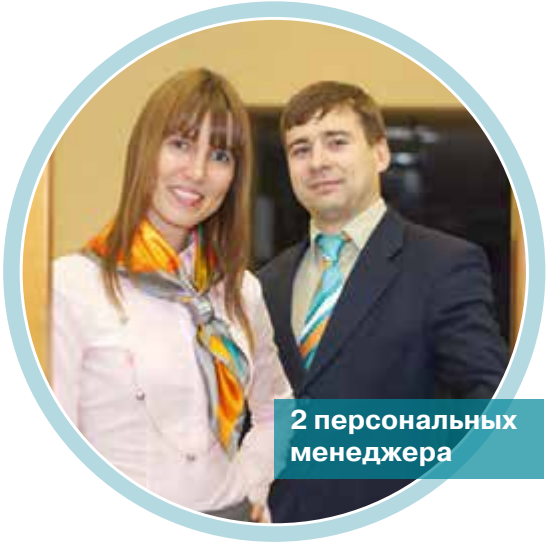

2. Высокая скорость взаимодействия электронных сервисов: «ТВМ-Online», «Навигатор ТБМ», «ТВМ-Connect».

Система электронной торговли ***ТВМ-Online*** позволяет создавать и направлять заявки на комплектующие, отслеживать стадии прохождения заявок и счетов от момента получения заявки до момента отгрузки комплектующих, а также видеть информацию о наличии товара на нашем складе. Заявки можно отправлять 7 дней в неделю, 24 часа в сутки. Благодаря этому ресурсу у Клиентов есть возможность гибко планировать свою работу и сократить организационные затраты на закупки.

Программа ***«Навигатор ТБМ»*** сделает подбор комплектующих, монтажных элементов и подготовку заявок максимально удобными.

С помощью системы автоматической подгрузки документов ***ТВМ-Connect*** Клиентам предоставляется возможность автоматически загружать в свою программу ведения бухгалтерской документации документы о поступлении товара.

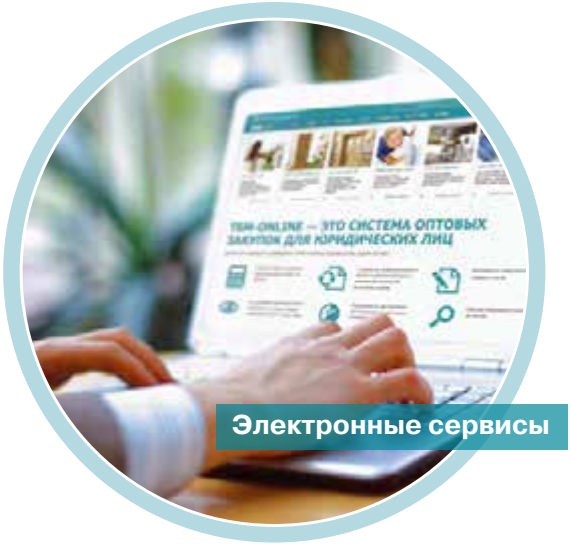

3. Техническая и справочная информация о товарах.

Компания ТБМ обеспечивает Клиентов справочной и технической литературой, каталогами продукции в печатном и электронном виде, рекламными материалами, сертификатами на продукцию ТБМ, а также организует рассылку актуальных новостей по продуктам.

4. Бесплатная доставка товара в удобной и надежной упаковке.

Компания ТБМ предоставляет всем своим Клиентам бесплатные услуги доставки. Вся продукция отгружается в упаковке, обеспечивающей дальнейшую эффективную разгрузку, исключая риски повреждения товара и обеспечивая сохранность товара при перевозке и погрузо-разгрузочных работах.

Бесплатный сервис на основе дополнительного соглашения к договору поставки

(Предоставляется на основе приложения к Договору поставки и учитывает возможности и желания Клиента использовать аналогичные технологии.)

5. Доставка товара в определенное время.

У Клиентов ТБМ есть возможность отправить запрос на определенное время доставки.

6. Применение многооборотной тары.

Если производство имеет более 1 производственной линии, то возможно использование многооборотной тары, что позволяет формировать заказы по производственным линиям, сокращать расходы на разгрузку товара, его хранение и подачу на производственные линии.

7. Доставка специальным транспортом (с боковой разгрузкой, с гидробортом, термобудка).

Если порядок разгрузки и приема передачи товара Клиенту от Компании ТБМ происходит по особому процессу и общий вес заказываемого товара свыше 3 тонн, то возможно отправить запрос на доставку товара специальным транспортом.

8. Заказ эксклюзивного товара.

Клиент может отдельно заказать нужный товар из ассортимента ТБМ, если вдруг его не оказалось в регионе. Если есть возможность поставить необходимый товар, то менеджер Компании обязательно информирует об условиях и сроках доставки.

9. Компания ТБМ готова организовать и провести для сотрудников Клиентов обучение в очном и дистанционном форматах.

Очные семинары проводят ведущие специалисты Компании ТБМ, а также приглашенные эксперты других компаний – производителей комплектующих и специализированных организаций, работающих в оконной отрасли. Поэтому Клиенты гарантированно получают не только теоретический, но и практический опыт.

Также Компания ТБМ предлагает дистанционную форму обучения через учебный портал. Корпоративный университет ТБМ разработал более 50 электронных курсов, охватив все основные направления, необходимые в работе (продукты, бережливое производство, менеджмент, маркетинг, продажи и т. д.).

Платный сервис на основе дополнительного договора

(Создается Компанией ТБМ на основе индивидуальной разработки под конкретные условия работы Клиента.)

10. Индивидуальная упаковка.

Нестандартность упаковки определяется такими параметрами, как размеры, типы и толщина материала по сравнению с используемой упаковкой в Компании ТБМ. Если для повышения эффективности производственных мощностей и сокращения затрат требуется использование нестандартной упаковки, то специалисты ТБМ готовы помочь в разработке новых типов упаковки для доставки товара.

11. Содействие во внедрении бережливых технологий, повышающих эффективность производства и качество выпускаемой продукции.

Сотрудники Компании способны помочь повысить эффективность производства и качество выпускаемой продукции, снизить сроки выполнения заказов за счет сокращения потерь и внедрения бережливых технологий на предприятиях, а также обучить складским и логистическим технологиям и организовать информационно-логистическую интеграцию.

12. Возможность проверить характеристики изготавливаемой продукции в нашем испытательном центре «Эксперион».

Испытательный центр Компании ТБМ дает возможность партнерам и Клиентам проверять теплофизические характеристики изготавливаемой продукции на самом современном оборудовании, а также получить сертифицированное подтверждение пройденных испытаний.

В «Эксперионе» установлено новейшее оборудование, с помощью которого можно проверить продукт на безотказность, воздухо- и водонепроницаемость, ветровую нагрузку, коррозионную стойкость, а также разрыв, сжатие и изгиб.

ТБМ

Успешная работа Компании ТБМ
с 1993 года на всей территории России
и стран СНГ – это гарантия тщательно
подобранного ассортимента,
качества продукции и обслуживания,
надежности поставок и широкого
спектра дополнительных услуг.

Комплектующие для алюминиевых окон

Содержание

Фурнитура для окон 13
Фрамужные приборы 139
Приточные клапаны 143
Автоматика 149

Фурнитура для окон

Содержание

Поворотное окно ЕВРОПАЗ 15
Откидное окно ЕВРОПАЗ 34
Поворотно-откидное окно ЕВРОПАЗ 46
Параллельно-сдвижная конструкция ЕВРОПАЗ 62
Поворотное окно R-40 NEWTEC 84
Откидное окно R-40 NEWTEC 89
Поворотно-откидное окно R-40 NEWTEC 95
Параллельно-сдвижная конструкция R-40 NEWTEC 100
Среднеподвесное окно ЕВРОПАЗ 112
Фасадная конструкция 114
Система GOS-S 125
Оборудование 138

Применимость фурнитуры GIESSE

GIESSE

Типы пазов

Европаз 14–18 (Тип 1[1], V.01[2])		Европаз 10–14 (Тип 3[1], V.02[2])		Паз R-40 (Newtec, Тип 7[1])
Паз створки 15/20	Паз рамы 14/18	Паз створки 15/20	Паз рамы 10/14,5	

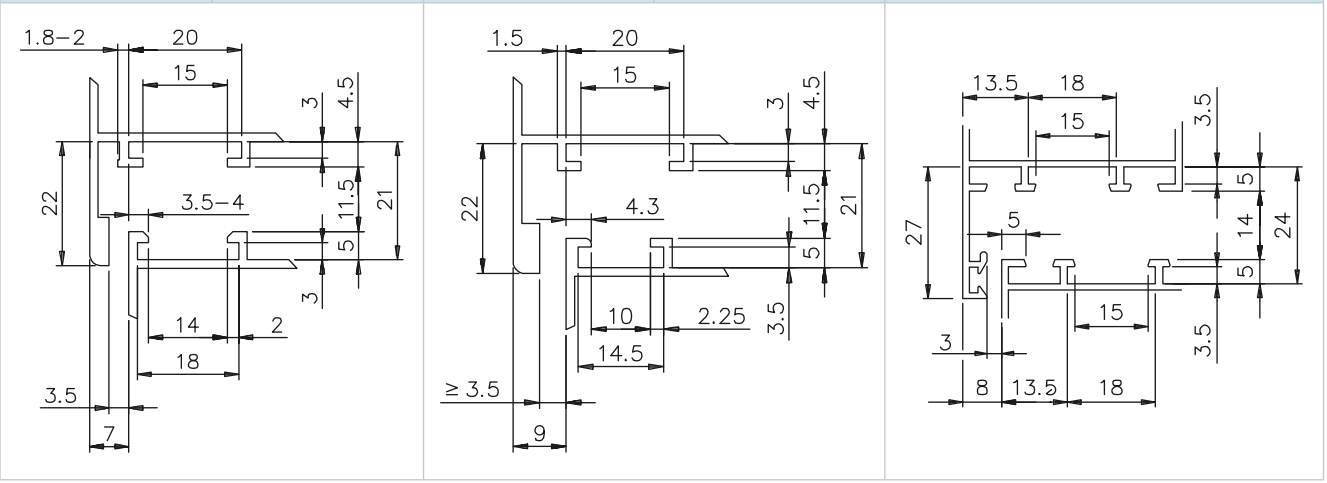

Расшифровка сертификационного индекса для оконной фурнитуры GIESSE

Цифра индекса	Индекс	EN13126-8:2006				
		FUTURA CLASSIC 80 кг	FUTURA 3D 130 кг	FUTURA 3D 150 кг	FUTURA 3D 170 кг	FUTURA R-40 110 кг
1	Категория эксплуатации	—				
2	Долговечность (цикл — 25 000 открываний)	4				
3	Несущая способность шарниров (петель) до (кг)	80	130	150	170	110
4	Огнеустойчивость (нет требований)	0				
5	Безопасность (Класс 1: удовлетворяет основным требованиям безопасности)	1				
6	Коррозионная стойкость (в соляном растворе более 240 ч)	4				
7	Противовзломность	—				
8	Итоговый индекс (1–19) (совокупность предыдущих показателей)	8				
9	Габариты испытываемой конструкции	Высота 1 300 мм / Ширина 1 200 мм				

[1] Обозначение в итальянской классификации.
[2] Обозначение в немецкой классификации.

Комплектация поворотного окна FUTURA 42 кг скрытая

GIESSE

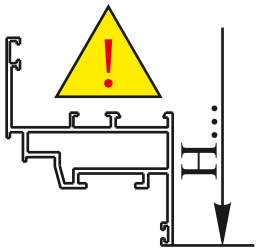

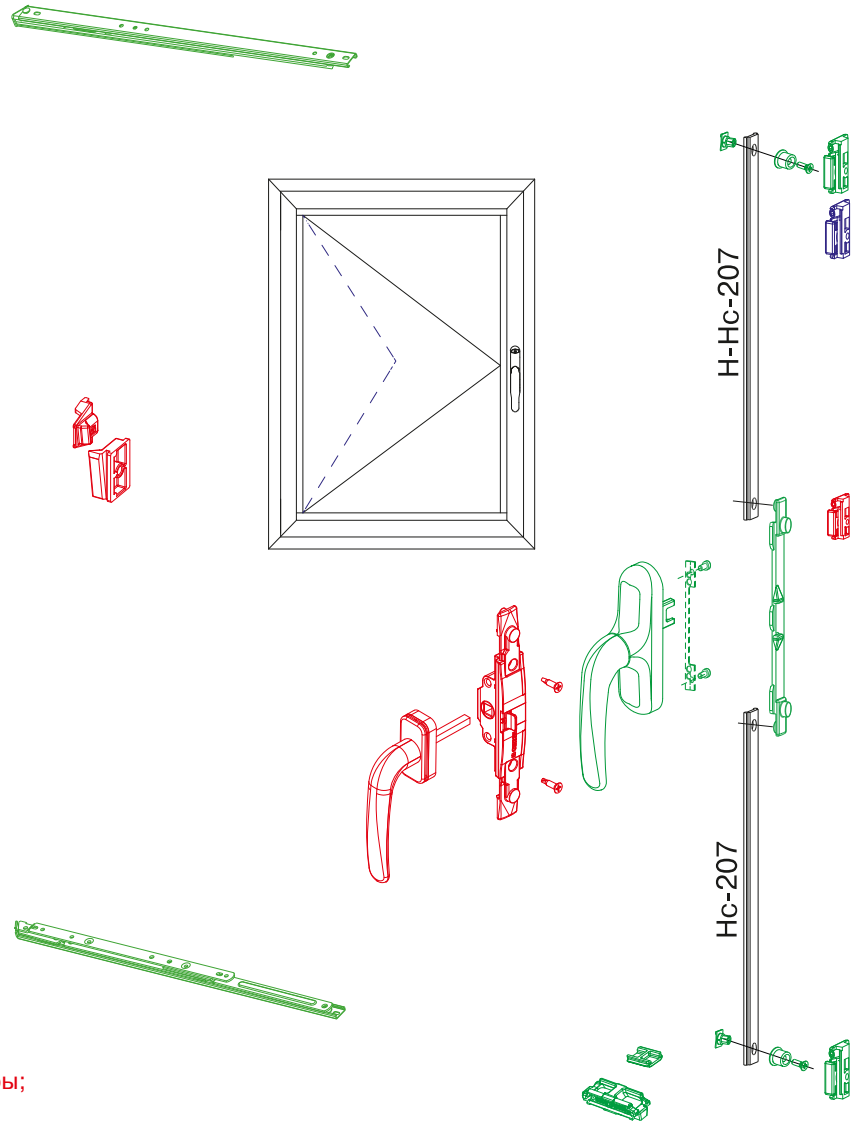

L — ширина створки, мм;
H — высота створки, мм;
Hc— высота ручки, мм;
— минимальный комплект фурнитуры;
— дополнительные элементы фурнитуры;
— элементы микровентиляции.

Наименование	Артикул	Европаз 10–14, 14–18			
		Ширина, мм			
		280–660		430–760	
		Высота, мм			
		600–1200	1201–1500	600–1200	1201–1600
Ручка PRIMA	**GIE1169.****	1	1	1	1
Планка приемная	**GIE4746**	1	1	1	1
Ножницы комплект (петли)	**GIE4681**[1]	1	1		
	GIE4682[2]			1	1
Подкладка под ножницы	**GIE4741**	8	8	8	8
Прижим скрытый	**GIE0098**		1		1
Планка ответная	**GIE1271**	2	3	2	3
Запор регулируемый	**GIE0016**	2	3	2	3
Подпятник на раме	**GIE0028**	1	1	1	1
Пятка на створке	**GIE0018**	1	1	1	1

** — возможны варианты цветов
[1] вес створки до 35 кг
[2] вес створки до 42 кг

Комплектация поворотного окна FUTURA CLASSIC 75/85 кг

GIESSE

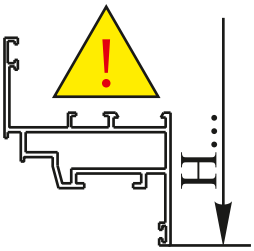

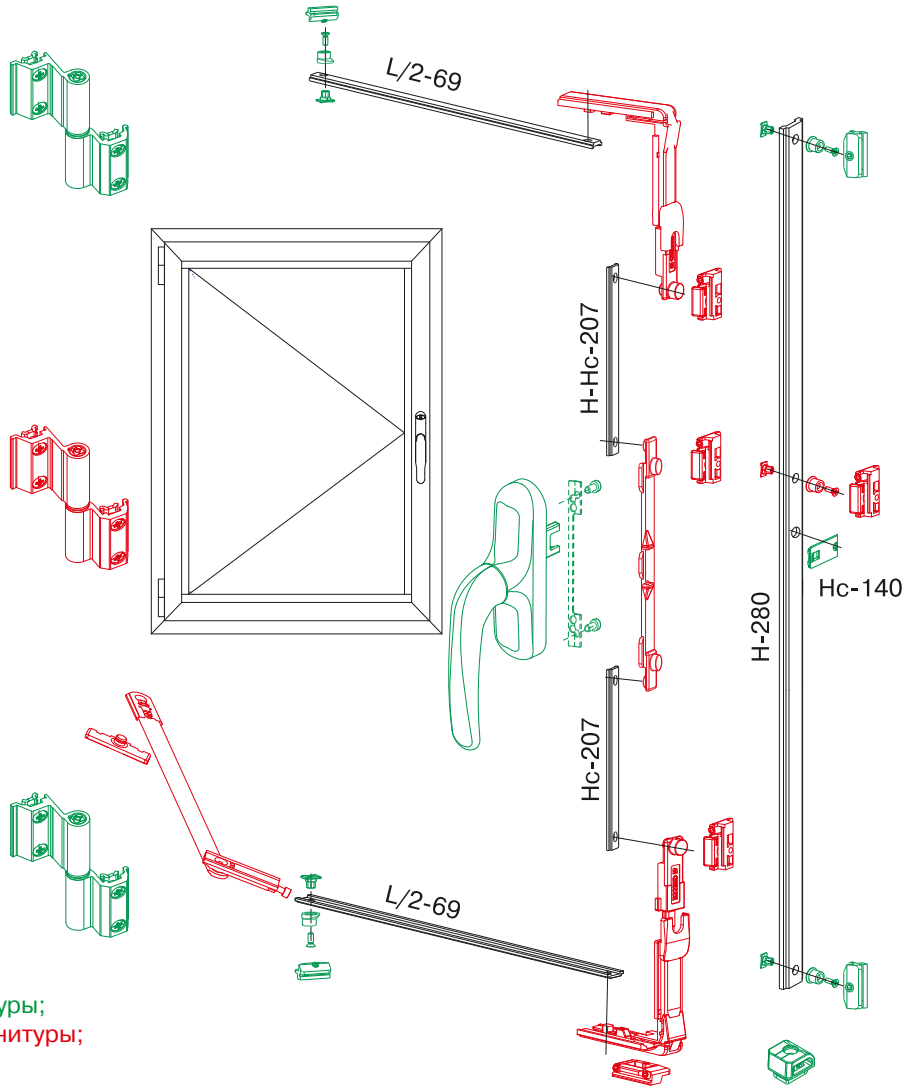

L — ширина створки, мм;
H — высота створки, мм;
Hc— высота ручки, мм;
— минимальный комплект фурнитуры;
— дополнительные элементы фурнитуры;
— элементы микровентиляции.

Наименование	Артикул	Европаз 14–18				Европаз 10–14			
		Ширина, мм				Ширина, мм			
		390–1200		1201–1700		390–1200		1201–1700	
		Высота, мм				Высота, мм			
		600–1200	1201–2500	600–1200	1201–2500	600–1200	1201–2500	600–1200	1201–2500
Комплект поворотный	**GIE4705.****	1	1	1	1				
	GIE4706.**					1	1	1	1
Петля FLASH 75 кг	**GIE0026.****		1		1				
	GIE0243.**						1		1
Запор регулируемый	**GIE0016**		1				1		
Планка ответная	**GIE1271**		1	2	3		1	2	3
Передача угловая	**GIE1369**			2	2			2	2
Подпятник на раме	**GIE4680**			1	1			1	1
Планка приёмная	**GIE4746**			1	1			1	1

** — возможны варианты цветов

Комплектация поворотного окна FUTURA 75/85 кг с микровентиляцией

GIESSE

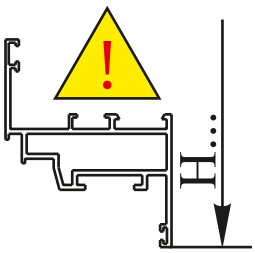

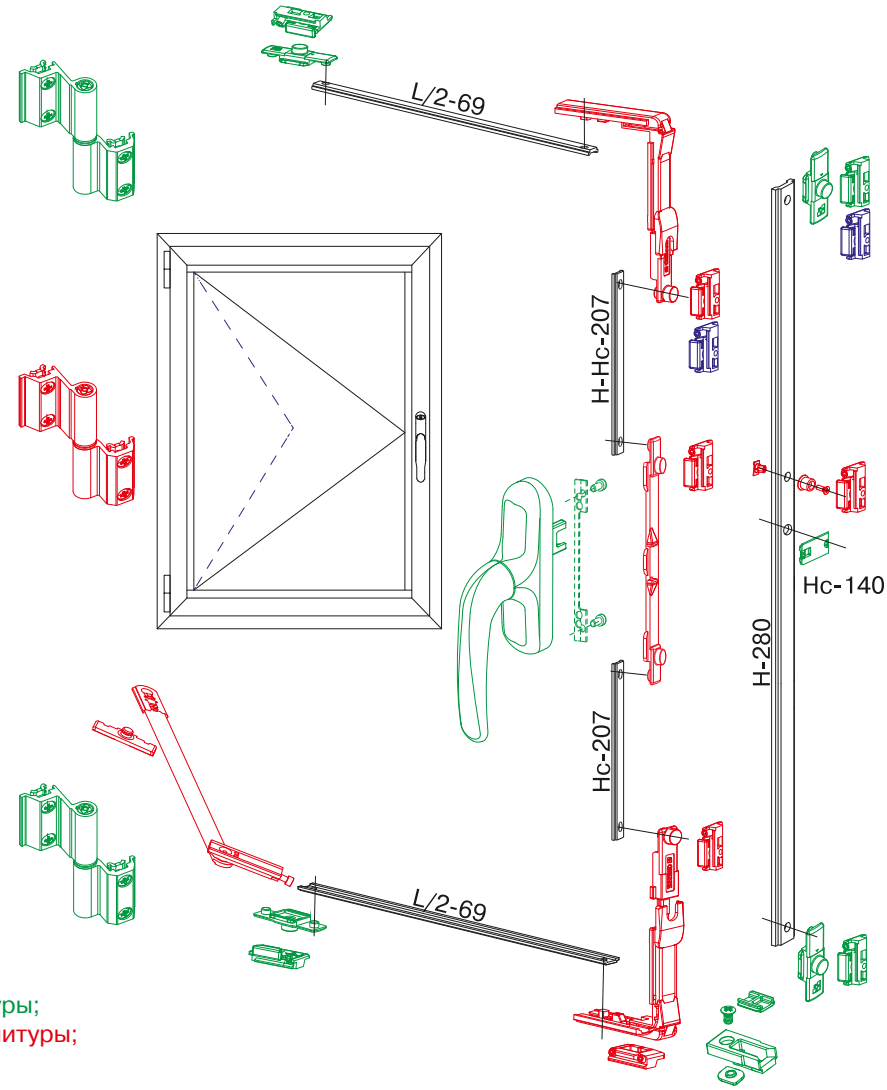

L — ширина створки, мм;
H — высота створки, мм;
Hc— высота ручки, мм;
— минимальный комплект фурнитуры;
— дополнительные элементы фурнитуры;
— элементы микровентиляции.

Наименование	Артикул	Европаз 14–18				Европаз 10–14			
		Ширина, мм				Ширина, мм			
		390–1200		1201–1700		390–1200		1201–1700	
		Высота, мм				Высота, мм			
		600–1200	1201–2500	600–1200	1201–2500	600–1200	1201–2500	600–1200	1201–2500
Комплект поворотный	**GIE1418.****	1	1	1	1				
	GIE1523.**					1	1	1	1
Петля FLASH 75 кг	**GIE0026.****		1		1				
	GIE0243.**						1		1
Запор регулируемый	**GIE0016**		1				1		
Планка ответная	**GIE1271**		1	2	3		1	2	3
Передача угловая	**GIE1369**			2	2			2	2
Подпятник на раме	**GIE4680**			1	1			1	1
Планка приёмная	**GIE4746**			1	1			1	1

** — возможны варианты цветов

Комплектация поворотного окна FUTURA 3D 80 кг

GIESSE

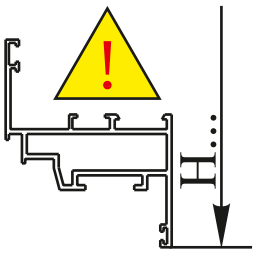

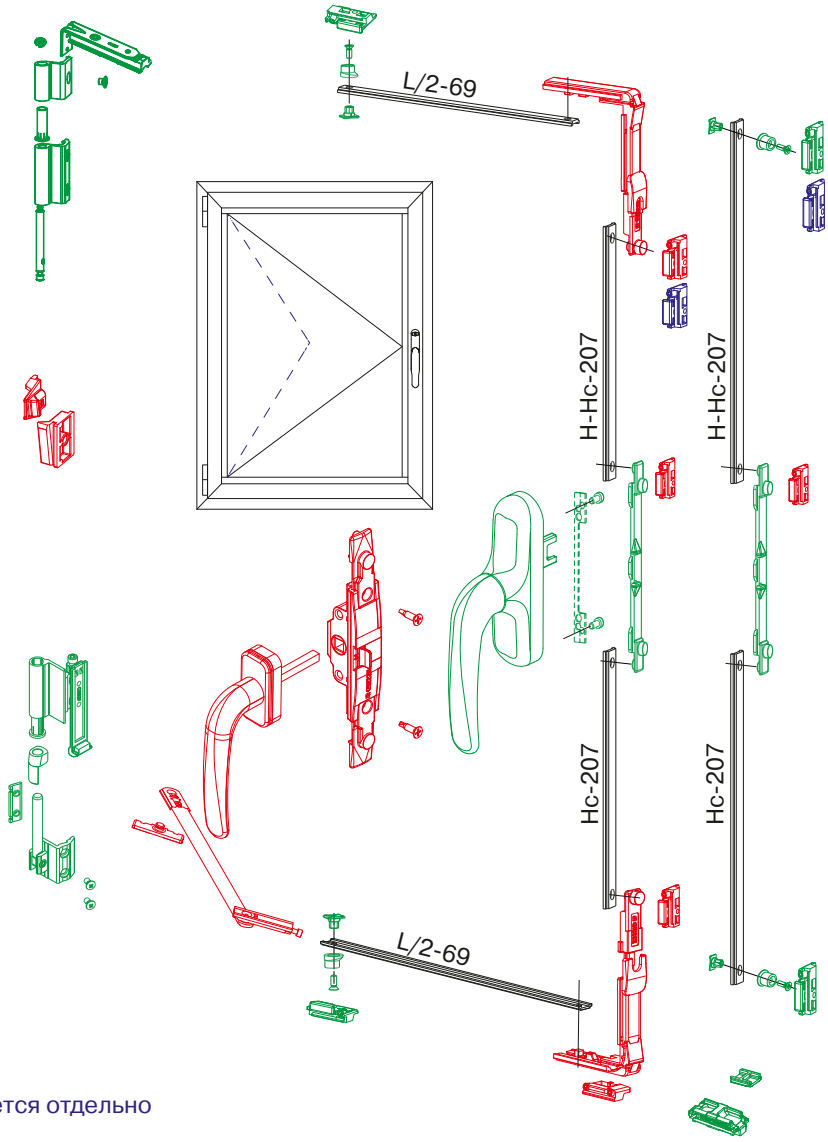

L — ширина створки, мм;
H — высота створки, мм;
Hc— высота ручки, мм;
— минимальный комплект фурнитуры;
— дополнительные элементы фурнитуры;
— элементы микровентиляции, комплектуется отдельно

Наименование	Артикул	Европаз 10–14, 14–18			
		Ширина, мм			
		390–1200		1201–1700	
		Высота, мм			
		600–1200	1201–2500	600–1200	1201–2500
Ручка PRIMA	**GIE1169.****	1	1	1	1
Планка приёмная	**GIE4746**	1	1	1	1
Комплект петель 80 кг	**GIE1340.****	1	1	1	1
Крепежный элемент	**GIE4727-1**	1	1	1	1
Прижим скрытый	**GIE0098**		1		1
Планка ответная	**GIE1271**	2	3	4	5
Запор регулируемый	**GIE0016**	2	2	2	2
Передача угловая	**GIE1369**			2	2
Подпятник на раме	**GIE4715**	1	1		
	GIE4680			1	1
Пятка на створке	**GIE0018**	1	1		

** — возможны варианты цветов

Комплектация поворотного окна FUTURA 3D 130 кг

GIESSE

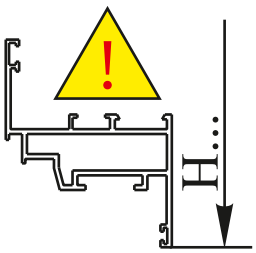

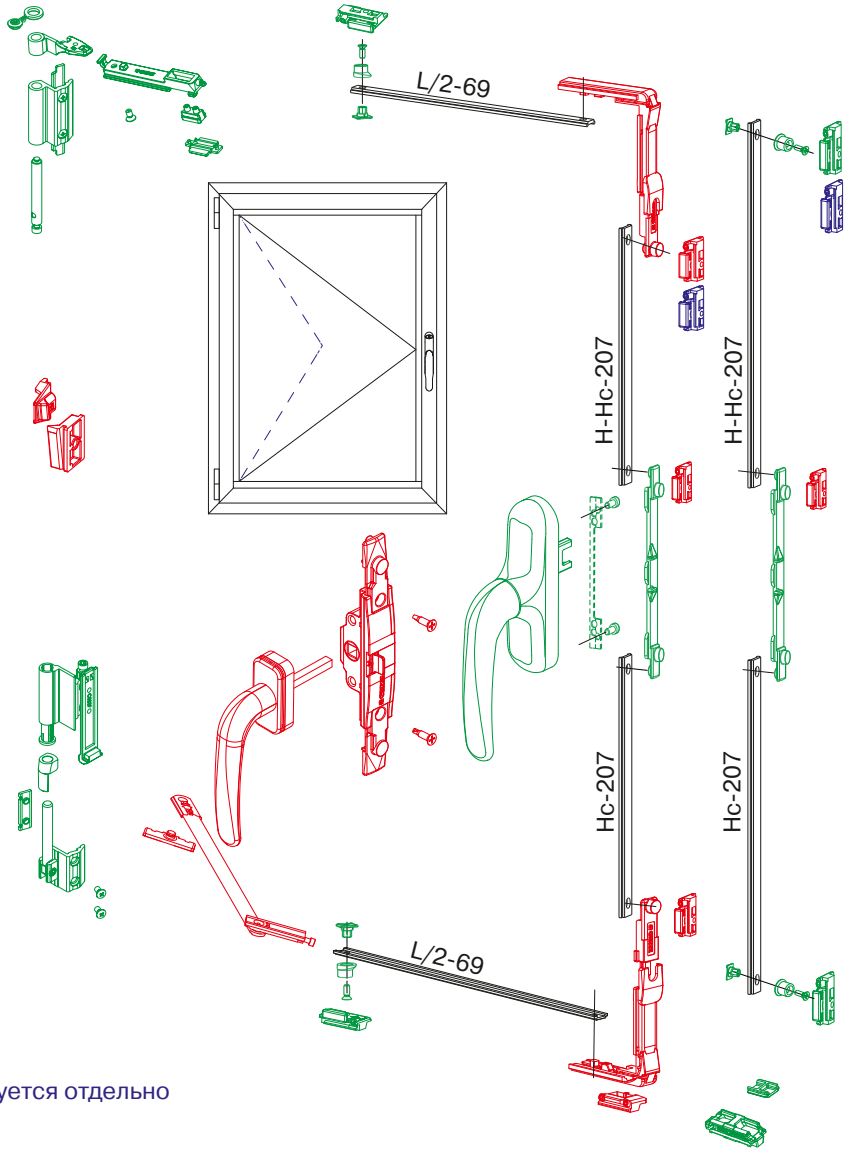

L — ширина створки, мм;
H — высота створки, мм;
Hc— высота ручки, мм;
— минимальный комплект фурнитуры;
— дополнительные элементы фурнитуры;
— элементы микровентиляции, комплектуется отдельно

Наименование	Артикул	Европаз 10–14, 14–18					
		Ширина, мм					
		390–1200			1201–1800		
		Высота, мм					
		600–1200	1201–2400	2400–3000	600–1200	1201–2400	2400–3000
Ручка PRIMA	**GIE1169.****	1	1	1	1	1	1
Планка приёмная	**GIE4746**	1	1	1	1	1	1
Комплект петель 130 кг	**GIE4737.****	1	1	1	1	1	1
Прижим скрытый	**GIE0098**		1	2		1	2
Планка ответная	**GIE1271**	2	3	4	4	5	6
Запор регулируемый	**GIE0016**	2	3	4	2	3	4
Передача угловая	**GIE1369**				2	2	2
Подпятник на раме	**GIE4715**	1	1	1			
	GIE4680				1	1	1
Пятка на створке	**GIE0018**	1	1	1			

** — возможны варианты цветов

Комплектация поворотного окна FUTURA 3D 150 кг

GIESSE

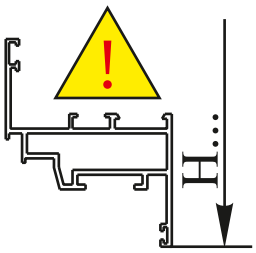

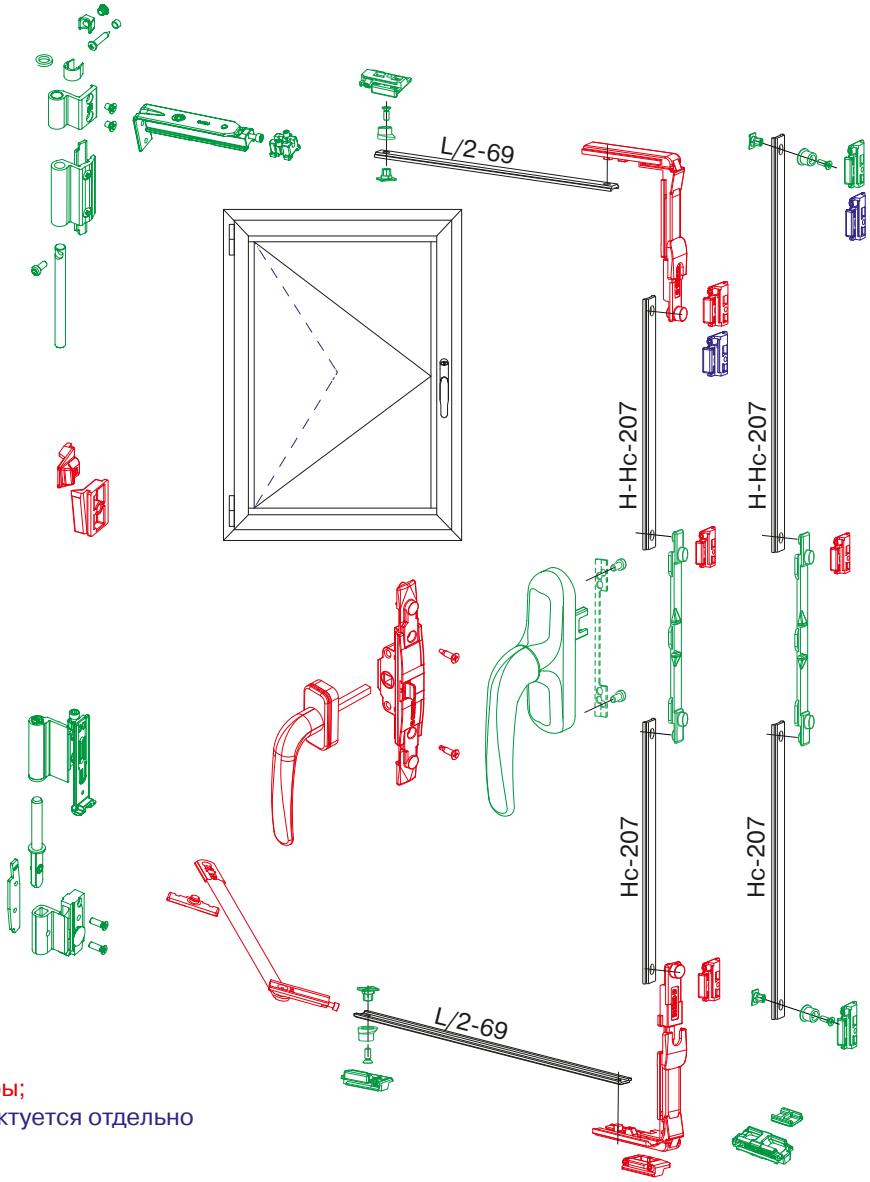

L — ширина створки, мм;
H — высота створки, мм;
Hc— высота ручки, мм;
— минимальный комплект фурнитуры;
— дополнительные элементы фурнитуры;
— элементы микровентиляции, комплектуется отдельно

Наименование	Артикул	Европаз 14–18			
		Ширина, мм			
		390–1200		1201–1700	
		Высота, мм			
		600–1200	1201–2500	600–1200	1201–2500
Ручка PRIMA	**GIE1169.****	1	1	1	1
Планка приёмная	**GIE4746**	1	1	1	1
Комплект петель 150 кг	**GIE4674.****	1	1	1	1
Прижим скрытый	**GIE0098**		1		1
Планка ответная	**GIE1271**	2	3	4	5
Запор регулируемый	**GIE0016**	2	3	2	3
Передача угловая	**GIE1369**			2	2
Подпятник на раме	**GIE4715**	1	1		
	GIE4680			1	1
Пятка на створке	**GIE0018**	1	1		

** — возможны варианты цветов

Штульповое запирание

GIESSE

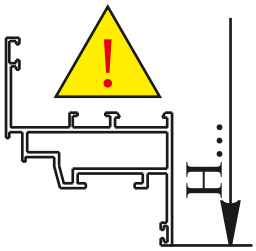

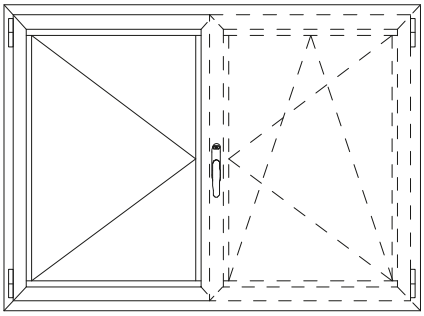

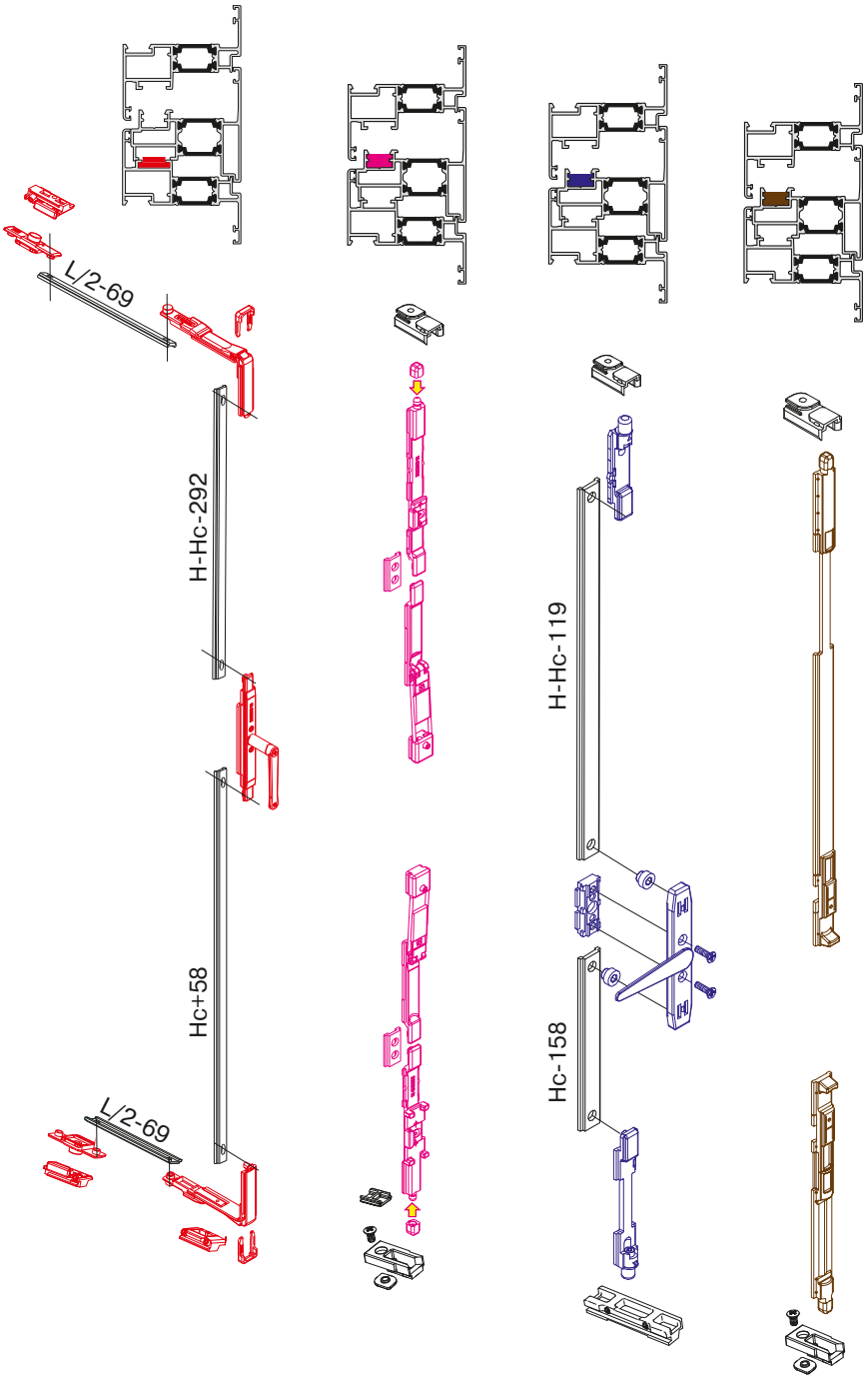

- **GIE4656** Применяется на створках шириной более 1000 мм, приводит в движение запорную фурнитуру на горизонтальных частях створки (обеспечивает надежную герметизацию штульповой конструкции). Устанавливается вскрытую в пассивную створку под штульповой профиль в паз 15/20 мм. Необходимо комплектовать с **GIE0016** — 2 шт., **GIE1369** — 2 шт., **GIE1271** — 2 шт., **GIE4680** —1шт.
- **GIE0408** Применяется на створках шириной до 1200 мм, устанавливается в пассивную створку с штульповым пазом 14/18 мм, имеет на себе планки ответные для поворотно-откидной и поворотной активной створки.
- **GIE4719** Применяется на створках шириной до 1200 мм, шпингалетное запирание от общего приводного механизма. Устанавливается в пассивную створку с штульповым пазом 15/20 мм.
- **GIE0176** Применяется на створках шириной до 1200 мм. Устанавливается в пассивную створку с штульповым пазом 15/20 мм.
- **GIE0313** Применяется на створках шириной до 1200 мм. Устанавливается в пассивную створку с штульповым пазом 14/18 мм.

ВНИМАНИЕ: Штульповые запорные элементы необходимо комплектовать петлями, пяткой на створке и соответствующим подпятником на раме (см. комплектующие для поворотных створок).

Комплектация поворотного окна FUTURA 3D 130/170 кг скрытая

GIESSE

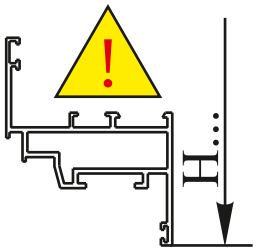

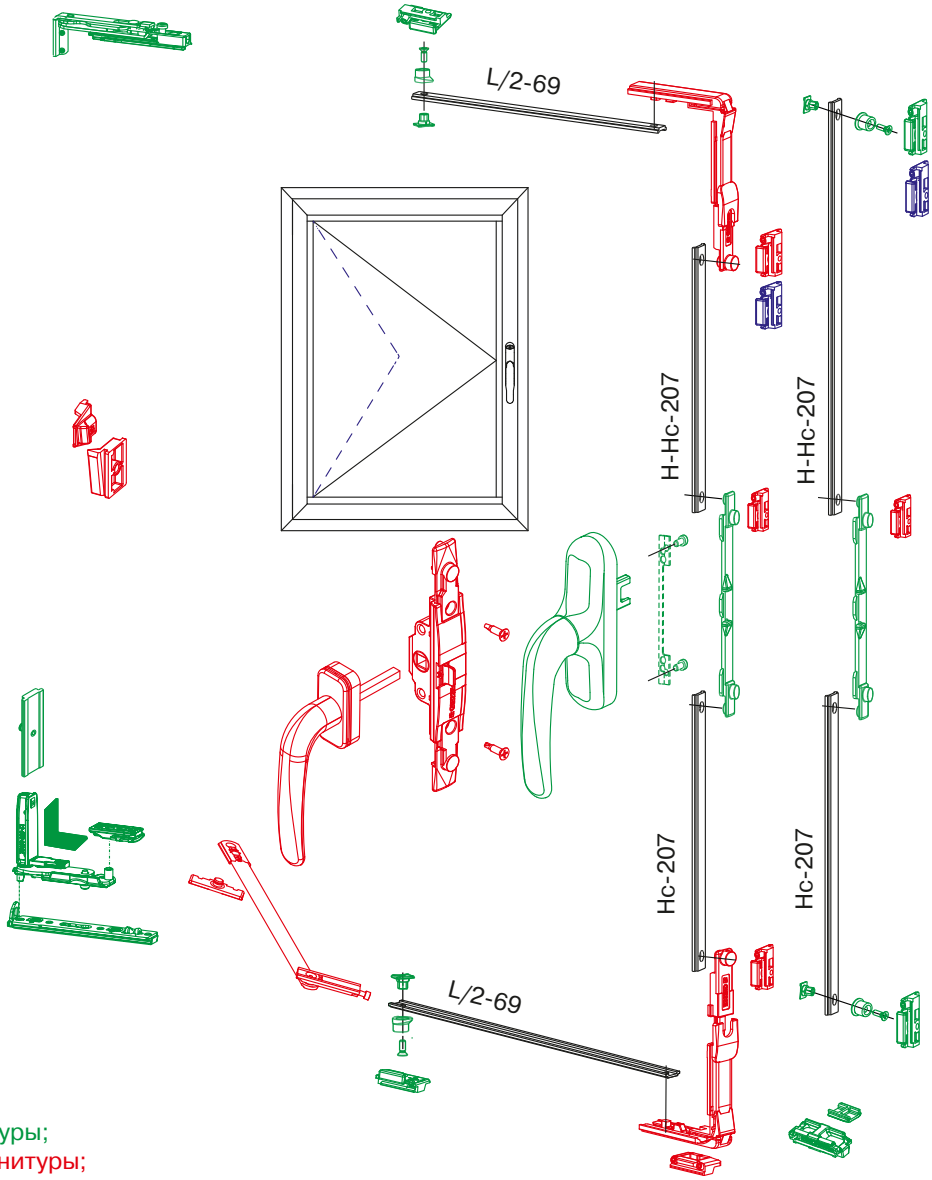

L — ширина створки, мм;
H — высота створки, мм;
Hc— высота ручки, мм;
— минимальный комплект фурнитуры;
— дополнительные элементы фурнитуры;
— элементы микровентиляции, комплектуется отдельно

Комплектация поворотного окна FUTURA 3D 130/170 кг скрытая

GIESSE

Наименование	Артикул	Европаз 14–18				Европаз 10–14			
		Ширина, мм				Ширина, мм			
		390–1200		1201–1700		390–1200		1201–1700	
		Высота, мм				Высота, мм			
		600–1200	1201–2500	600–1200	1201–2500	600–1200	1201–2500	600–1200	1201–2500
Ручка PRIMA	**GIE1169.****	1	1	1	1	1	1	1	1
Планка приёмная	**GIE4746**	1	1	1	1	1	1	1	1
Комплект петель 130 кг	**GIE4675R**[3]	1	1	1	1				
	GIE4675L[3]								
	GIE4676R[3]					1	1	1	1
	GIE4676L[3]								
Усилитель петель до 170 кг [1]	**GIE4677**	√	√	√	√				
	GIE4712					√	√	√	√
Прижим скрытый	**GIE0098**		1		1		1		1
Планка ответная	**GIE1271**	2	3	4	5	2	3	4	5
Запор регулируемый	**GIE0016**	2	3	2	3	2	3	2	3
Передача угловая	**GIE1369**			2	2			2	2
Подпятник на раме	**GIE4715**	1	1			1	1		
	GIE4680			1	1			1	1
Пятка на створке	**GIE0018**	1	1			1	1		
Подкладка 1,5 мм [2]	**GIE4678**	√	√	√	√	√	√	√	√
Подкладка 2 мм [2]	**GIE4679**	√	√	√	√	√	√	√	√

** возможны варианты цветов
[1] применяется для увеличения несущей способности петель до 170 кг
[2] применяется при наличии в фурнитурном пазе углубления 1,5 мм или 2,0 мм
[3] R — правые
L — левые

Артикул ТБМ	Артикул GIESSE	Рисунок
GIE0016	**04030000K**	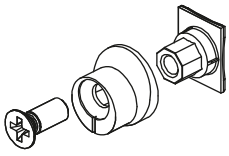
Запор регулируемый (±1,2 мм)		
GIE0018	**02336010**	
Пятка на створке. Применяется в качестве пятки на створке под подпятник на раме GIE0028 (01322000). Применяется для установки в Европаз 10–14, 14–18.		
GIE0026.**	**00120*****	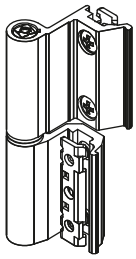
GIE0026.07	белый RAL9010	
GIE0026.02	неокрашенный	
GIE0026.46	корич. RAL8017	
GIE0026.03	серебристый	
GIE0026.05	корич. RAL8019	
GIE0026.06	черный RAL9005	
Петля поворотная 75 кг нерегулируемая. Применяется для установки в Европаз 14–18.		
GIE0028	**01322000**	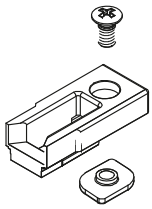
Подпятник на раме. Применяется в качестве подпятника на раме под пятку на створке GIE0018 (02336010). Применяется для установки в Европаз 14–18.		
GIE0097	**02030000**	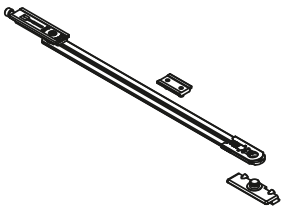
Ограничитель открывания с регулировкой тормозного усилия Friz. Рекомендуется применять на створках весом >80 кг. Применяется для установки в Европаз 14–18.		
GIE0098	**01350000K**	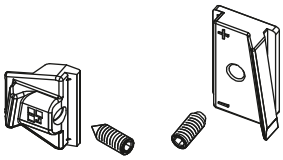
Прижим скрытый. Применяется в качестве дополнительной точки прижима на поворотных створках. Устанавливается со стороны петель. Применяется для установки в Европаз 14–18.		
GIE0163.**	**03524*****	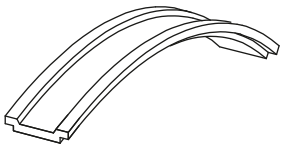
GIE0163.01	серый	
GIE0163.06	черный	
Соединительная тяга. Поставляется в бухтах по 200 метров. Материал — полиамид		
GIE0176	**04274010**	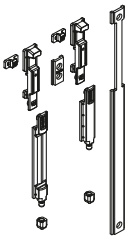
Шпингалет штульпового окна в фурнитурный паз 15–20 мм		

Артикул ТБМ	Артикул GIESSE	Рисунок
GIE0243.**	**00136****	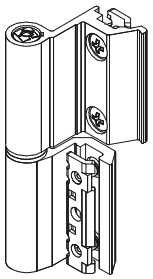
GIE0243.01	белый RAL9010	
GIE0243.03	серебристый	
GIE0243.05	корич. RAL8019	
Петля поворотная 75 кг нерегулируемая. Применяется для установки в Европаз 10–14.		
GIE0283.**	**01152*****	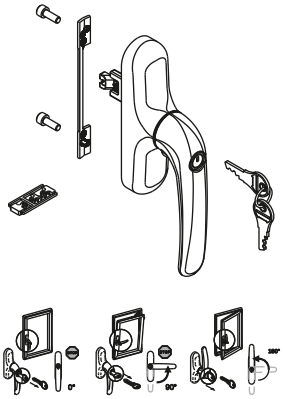
GIE0283.07	белый RAL9010	
GIE0283.01	серебристый	
GIE0283.05	корич. RAL8019	
Ручка PRIMA с ключом Применяется для запирания окна на ключ. Изъятие ключа возможно в любом положении рукояти.		
GIE0300.06	**01122010N**	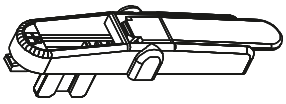
Ручка транспортировочная CLIC. Применяется как временная ручка для траспортировки и эксплуатации на стройплощадке до сдачи объекта. Не может применяться как постоянная ручка. Цвет — чёрный.		
GIE0313	**04277010**	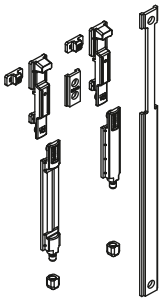
Шпингалет штульпового окна в фурнитурный паз 14–18 мм		
GIE0401	**02229000K**	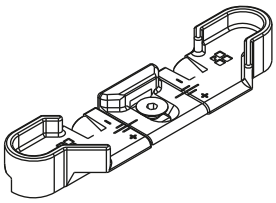
Комплект микровентиляции поворотного окна. Применяется для установки в Европаз 10–14, 14–18.		
GIE0403	**04031000K**	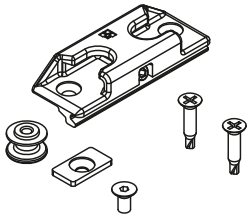
Комплект противовзломных элементов Применяется для установки в Европаз 10–14, 14–18.		

Артикул ТБМ	Артикул GIESSE	Рисунок
GIE0408	**04282000**	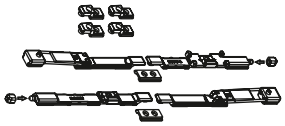
Применяется на створках шириной до 1200 мм. Устанавливается в пассивную створку с штульповым пазом 14–18 мм		
GIE0421.02	**04160005**	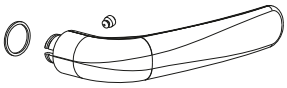
Рукоятка ручки PRIMA, неокрашенная Комплект состоит из: GIE0421.02 — рукоять GIE0617 — механизм ручки GIE0617.00 — накладка		
GIE0424	**02199000**	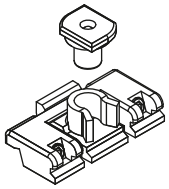
Защелка-фиксатор. Применяется для фиксации створки в закрытом положении без запора фурнитуры. Применяется для установки в Европаз 14–18.		
GIE0617	**04126000**	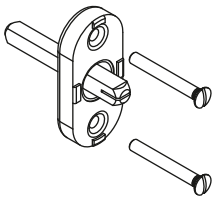
Механизм ручки PRIMA COVER с четырёхгранным штифтом. Комплект состоит из: GIE0421.02 — рукоять GIE0617 — механизм ручки GIE0617.00 — накладка		
GIE0617.00	**04142005**	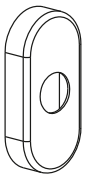
Накладка на механизм ручки PRIMA COVER, с четырёхгранным штифтом, неокрашенная. Комплект состоит из: GIE0421.02 — рукоять GIE0617 — механизм ручки GIE0617.00 — накладка		
GIE1091.**	**01091*****	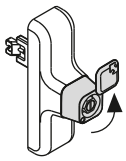
GIE1091.07	Белый RAL9010	
Ручка EURO со съёмной рукоятью GIE1130.		
GIE1130	**01130010**	
Рукоять ручки EURO. Комплектуется ручкой GIE1091.**. Черный нейлон.		
GIE1169.**	**01033*****	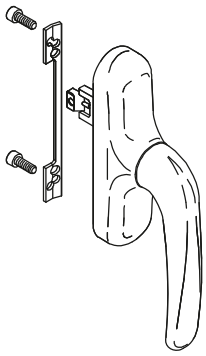
GIE1169.07	белый RAL9010	
GIE1169.00	неокрашенный	
GIE1169.46	корич. RAL8017	
GIE1170.01	серебристый	
GIE1171.05	корич. RAL8019	
GIE1172.06	черный RAL9005	
Ручка PRIMA с блокиратором ошибочного открывания, универсальная.		

Артикул ТБМ	Артикул GIESSE	Рисунок
GIE1271	**01353000K**	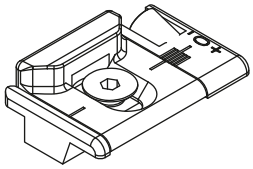
Планка ответная регулируемая (±2,5 мм). Применяется для установки в Европаз 10–14, 14–18.		
GIE1340.**	**04739*****	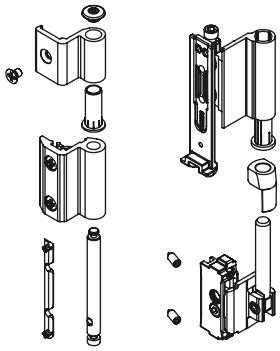
GIE1340.07	белый RAL9010	
GIE1340.02	неокрашенный	
GIE1340.46	корич. RAL8017	
GIE1340.01	серебристый	
GIE1340.05	корич. RAL8019	
GIE1340.06	черный RAL9005	
Комплект поворотно-откидных петель 80 кг. 3D регулировка. Применяется для установки в Европаз 10–14, 14–18		
GIE1369	**04019000K**	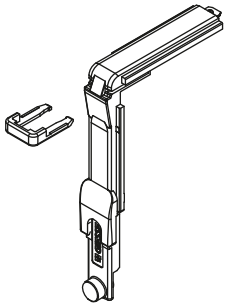
Передача угловая. Служит для обеспечения дополнительного прижима на створках шириной от 1200 мм. Имеет запор нерегулируемый. Применяется для установки в Европаз 10–14, 14–18.		
GIE1418.**	**01184*****	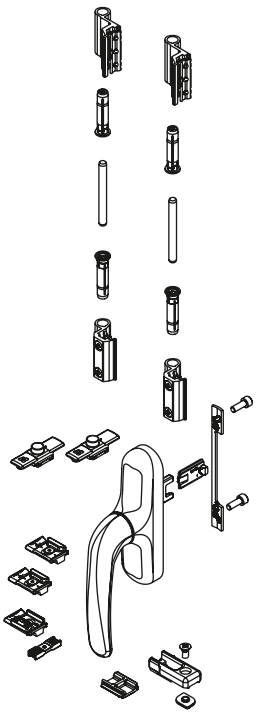
GIE1418.07	белый RAL9010	
GIE1418.02	неокрашенный	
GIE1418.46	корич. RAL8017	
GIE1418.01	серебристый	
GIE1418.05	корич. RAL8019	
GIE1418.06	черный RAL9005	
Комплект поворотный с микровентиляцией. Применяется для установки в Европаз 14–18. В комплект входят: • ручка — 1 шт. • приемник под ручку — 1 шт. • петля поворотная — 2 шт. • подпятник на раме — 1 шт. • пятка на створке — 1 шт. • цапфа запорная нерегулируемая — 2 шт. • планка ответная регулируемая (±1,5 мм) — 2 шт. • планка микровентиляции — 1 шт. (–1,8 мм/+2,4 мм)		

Артикул ТБМ	Артикул GIESSE	Рисунок
GIE1523.**	**01185*****	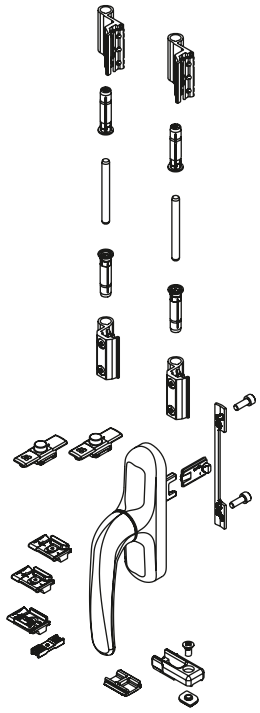
GIE1523.07	белый RAL9010	
GIE1523.02	неокрашенный	
GIE1523.46	корич. RAL8017	
GIE1523.01	серебристый	
GIE1523.05	корич. RAL8019	
Комплект поворотный с микровентиляцией. Применяется для установки в Европаз 10–14. В комплект входят: • ручка 1 шт. • приемник под ручку — 1 шт. • петля поворотная — 2 шт. • подпятник на раме — 1 шт. • пятка на створке — 1 шт. • цапфа запорная нерегулируемая — 2 шт. • планка ответная регулируемая (±1,5 мм) — 2 шт. • планка микровентиляции — 1 шт. (–1,8 мм/+2,4 мм)		
GIE2031	**02031000K**	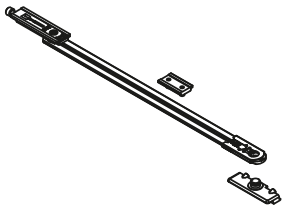
Ограничитель открывания с регулировкой тормозного усилия Friz. Рекомендуется применять на створках весом >80 кг. Применяется для установки в Европаз 10–14.		
GIE4311	**04311000**	
Замок (детский замок) на створку используется как защита от постороннего открывания окна.		
GIE4646	**04046000K**	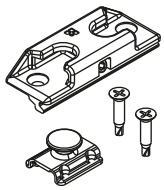
Комплект противовзломных элементов применяется для установки в Европаз 10–14, 14–18.		
GIE4656	**02156000**	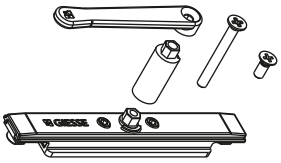
Привод штульповой в фурнитурный паз 15–20 мм для запирания створки по горизонталям.		
GIE4674.**	**04716*****	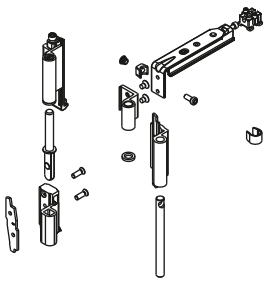
GIE4674.07	белый RAL9010	
GIE4674.02	неокрашенный	
GIE4674.01	серебристый	
Комплект поворотных петель в дизайн поворотно-откидных 150 кг. 3D регулировка. Применяется для установки в Европаз 14–18.		

Артикул ТБМ	Артикул GIESSE	Рисунок
GIE4675R	**044000001**	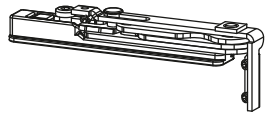
Комплект скрытых поворотных петель 3D 130/170 кг. Правые. Применяются для установки в Европаз 14–18.		
GIE4675L	**044000002**	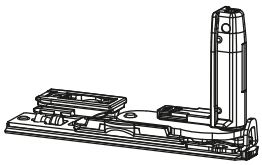
Комплект скрытых поворотных петель 3D 130/170 кг. Левые. Применяются для установки в Европаз 14–18.		
GIE4676R	**044010001**	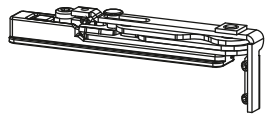
Комплект скрытых поворотных петель 3D 130/170 кг. Правые. Применяются для установки в Европаз 10–14.		
GIE4676L	**044010002**	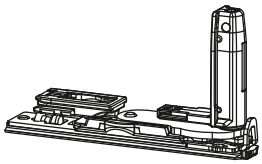
Комплект скрытых поворотных петель 3D 130/170 кг. Левые. Применяются для установки в Европаз 10–14.		
GIE4677	**04409000**	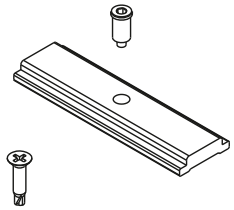
Усилитель. Необходим для увеличения несущей способности скрытых петель до 170 кг. Применяется для установки в Европаз 14–18.		
GIE4678	**04406000**	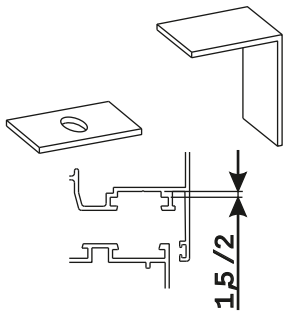
Подкладки компенсационные под скрытые петли в углубление фурнитурного паза 1,5 мм.		
GIE4679	**04407000**	
Подкладки компенсационные под скрытые петли в углубление фурнитурного паза 2,0 мм.		
GIE4680	**01355010N**	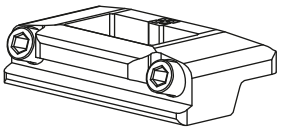
Подпятник на раме устанавливается в комплекте с угловой передачей GIE1369. Применяется для установки в Европаз 10–14, 14–18.		
GIE4681	**08349000**	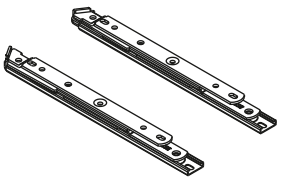
Петли ножничного типа 35 кг. Применяется для установки в Европаз 10–14, 14–18.		
GIE4682	**08350000**	
Петли ножничного типа 42 кг Применяется для установки в Европаз 10–14, 14–18. Угол поворота 90°		
GIE4685	**03522000N**	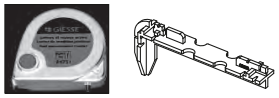
Комплект монтажный рулетка специальная+ шаблон+сумка на пояс.		

Артикул ТБМ	Артикул GIESSE	Рисунок
GIE4690	**01061000**	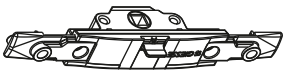
Приемник под ручку с четырехгранным штифтом 7 мм. Применяется для установки в Европаз 10–14, 14–18.		
GIE4694	**04023000K**	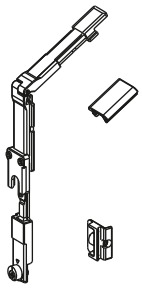
Передача угловая для трапецевидных окон, для углов от 95˚ до 135˚. Применяется для установки в Европаз.		
GIE4705.**	**01187000**	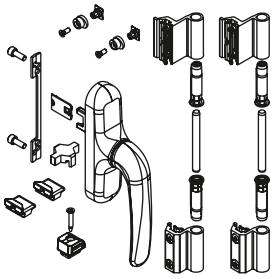
GIE4705.07	белый RAL9010	
GIE4705.02	неокрашенный	
GIE4705.46	корич. RAL8017	
GIE4705.01	серебристый	
GIE4705.06	черный RAL9005	
Комплект поворотный для установки в Европаз 14–18. В комплект входит: • ручка Prima — 1 шт.; • стопорный элемент для ручки — 1 шт.; • приемник под ручку — 1 шт.; • петля поворотная — 2 шт.; • подпятник на раме — 1 шт.; • запор регулируемый — 2 шт.; • планка ответная нерегулируемая — 2 шт.		
GIE4706.**	**01188000**	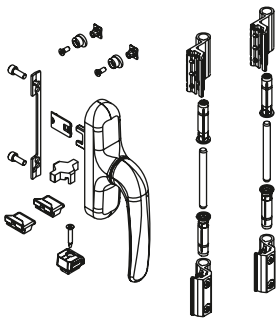
GIE4706.07	белый RAL9010	
GIE4706.02	неокрашенный	
GIE4706.46	корич. RAL8017	
GIE4706.01	серебристый	
Комплект поворотный для установки в Европаз 10–14. В комплект входит: • ручка Prima — 1 шт.; • стопорный элемент для ручки — 1 шт.; • приемник под ручку — 1 шт.; • петля поворотная — 2 шт.; • подпятник на раме — 1 шт.; • запор регулируемый — 2 шт.; • планка ответная нерегулируемая — 2 шт.		
GIE4712	**04411000**	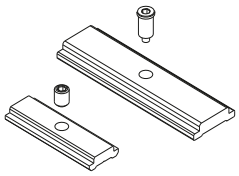
Усилитель. Необходим для увеличения несущей способности скрытых петель до 170 кг. Применяется для установки в Европаз 10–14.		

Артикул ТБМ	Артикул GIESSE	Рисунок
GIE4715	**01348000**	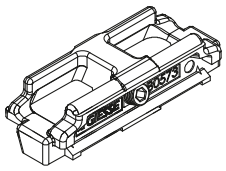
Подпятник на раме. Применяется для установки в Европаз 10–14, 14–18.		
GIE4719	**02191000K**	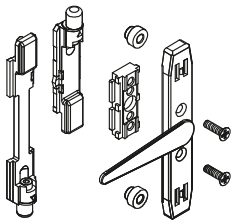
Применяется на створках шириной до 1200 мм, шпингалетное запирание от общего приводного механизма. Устанавливается в пассивную створку с штульповым пазом 15–20 мм		
GIE4727-1	**04727000**	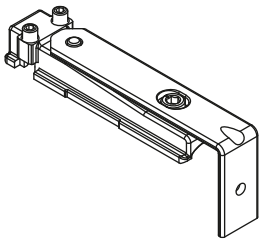
Элемент петли Futura Classic 80 кг для штульповой или поворотной створки в дизайн пов-откидной петли.		
GIE4737.**	**04715*****	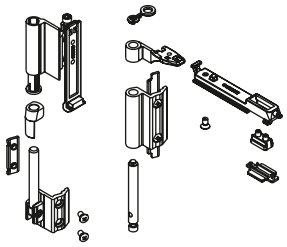
GIE4737.07	белый RAL9010	
GIE4737.02	неокрашенный	
Комплект поворотных петель в дизайн поворотно-откидных 130 кг. 3D регулировка. Применяется для установки в Европаз 10–14, 14–18.		
GIE4741	**01971000**	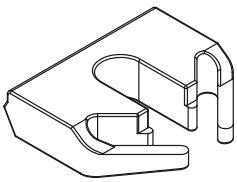
Комплект подкладок под ножницы GIE4681, GIE4682		
GIE4746	**04014000**	
Планка приемная под ручку. Имеет запоры нерегулируемые — 2 шт. Применяется для установки в Европаз 10–14, 14–18.		
GIE4750	**02235000**	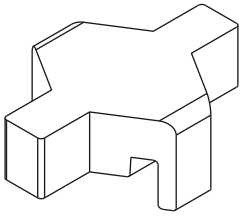
Стопорный элемент для ручки, применяется при необходимости блокировки вращения ручки более, чем на 90 ˚. Полиамид.		

Комплектация поворотного окна ELEMENTIS 50 кг

ELEMENTIS

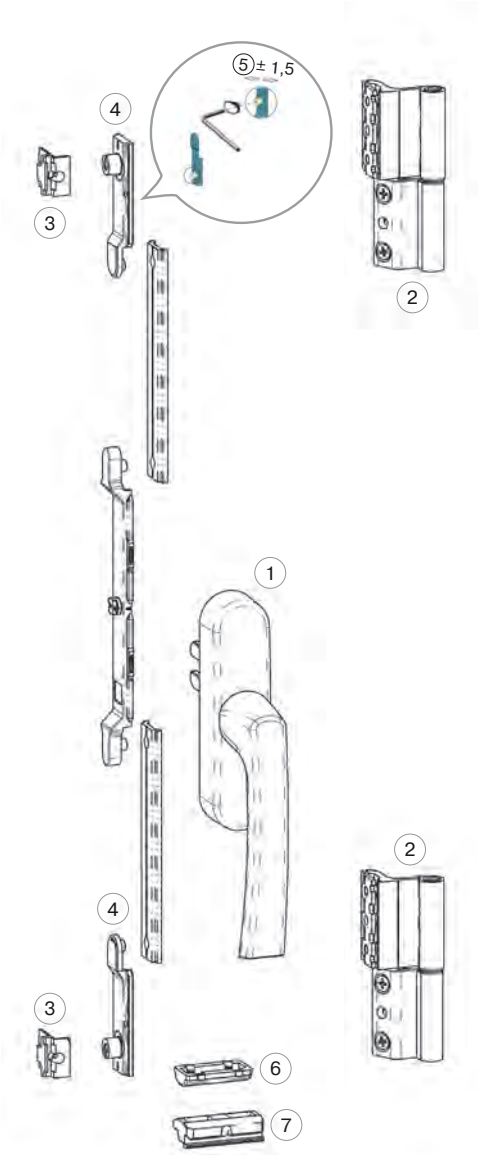

Основные характеристики:
- Максимальный вес створки 50
- Универсальный для установки в Европаз 10–14, 14–18

№	Название	Количество
1	Ручка	1
2	Петля поворотная	2
3	Ответная планка	2
4	Запорная планка	2
5	Приемная планка под ручку	1
6	Пятка на створке	1
7	Подпятник на раме	1

Название		Европаз 14–18	Европаз 10–14 14–18	Ширина, мм 405–1200 Высота, мм	
		Артикул		520–1200	1201–1800
Комплект поворотный	серебро RAL9006	**ELM0408.01**	**ELM0104.01**	1	1
	коричневый RAL8017	**ELM0408.46**	**ELM0104.46**		
	коричневый RAL8019	**ELM0408.05**	**ELM0104.05**		
	белый RAL9016	**ELM0408.07**	**ELM0104.07**		
	неокрашенный	**ELM0408.00**	**ELM0104.00**		
Петля поворотная	серебро RAL9006	**ELM1408.01**	**ELM1104.01**		1
	коричневый RAL8017	**ELM1408.46**	**ELM1104.46**		
	коричневый RAL8019	**ELM1408.05**	**ELM1104.05**		
	белый RAL9016	**ELM1408.07**	**ELM1104.07**		
	неокрашенный	**ELM1408.00**	**ELM1104.00**		
Запор регулируемый		**GIE0016**			1
Планка ответная		**GIE1271**			1

Комплектация поворотного окна ROTO AluVision T540 50/90 кг

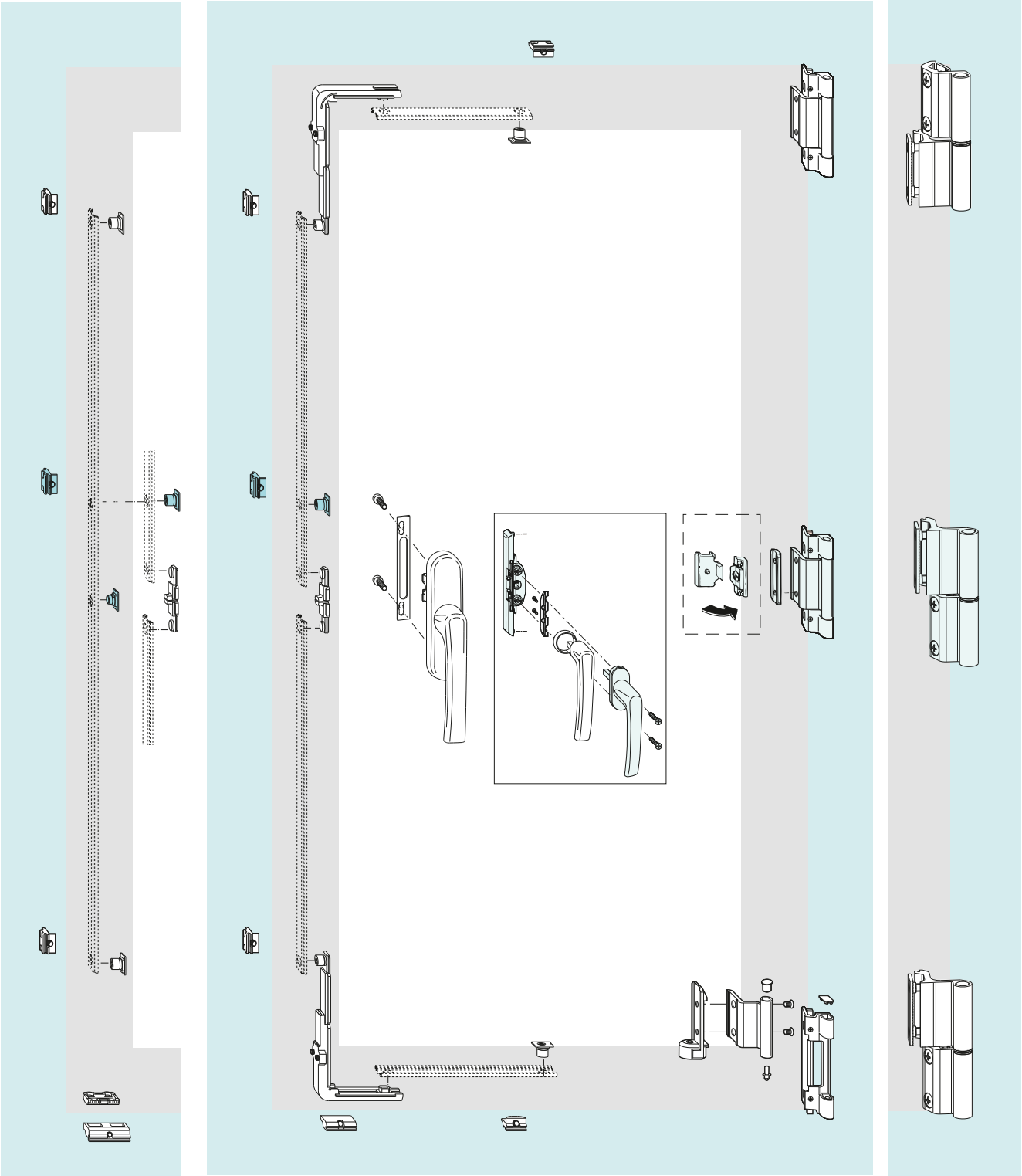

Комплектация поворотного окна ROTO AluVision T540 50/90 кг

Клемма №1, Европаз 14–18			Ширина, мм					
			405–1300			1301–1600 (1400)		
			Высота, мм					
Название		Артикул	520–1200	1201–1800	1801–2400 (2250)	520–1200	1201–1800	1801–2400 (2250)
Комплект поворотный	серебро	**350066**	1	1	1	1	1	1
	темная бронза	**478193**						
	черный	**350067**						
	белый	**350068**						
Усиливающая пластина под ручку		**331937**	1	1	1	1	1	1
Средний прижим на раме[1]		**212768**		1	2		1	2
Средний прижим на створке[1]		**212770**		1	2		1	2
Запорный элемент		**334671**		1	2		1	2
Ответная планка		**212633**		1	2		1	2
Соед. алюм. штанга, 6 м		**334059RU**	рассчитывается					

[1] При высоте створки более 1200 мм вместо среднего прижима можно устанавливаеть среднюю петлю

Европаз 14–18			Ширина, мм					
			405–1300			1301–1600 (1400)*		
			Высота, мм					
Название		Артикул	520–1200	1201–1800	1801–2400 (2250)	520–1200	1201–1800	1801–2400 (2250)
Ручка Roto Line	серебро	**377474**	1	1	1	1	1	1
	темная бронза	**377478**						
	черный	**377475**						
	белый	**377477**						
Усиливающая пластина под ручку		**331937**	1	1	1	1	1	1
Приемный комплект		**335184**	1	1	1	1	1	1
Запорные элементы		**331272**	1	1	1			
		331277				1	1	1
Петля DE 130 кг, клемма №1	серебро	**377462**	1	1	1	1	1	1
	темная бронза	**377466**						
	черный	**377463**						
	белый	**377465**						
Петля DE 130 кг, клемма №2	серебро	**378319**						
	темная бронза	**378323**						
	черный	**378320**						
	белый	**378322**						
Средний прижим на раме[1]		**212768**		1	2		1	2
Средний прижим на створке[1]		**212770**		1	2		1	2
Запорный элемент		**334671**		1	2		1	2
Ответная планка		**212633**		1	2		1	2
Соед. алюм. штанга, 6 м		**334059RU**	рассчитывается					

[1] При высоте створки более 1200 мм вместо среднего прижима можно устанавливаеть среднюю петлю

Клемма №2, Европаз 10–14			Ширина, мм					
			405–1300			1301–1600 (1400)		
			Высота, мм					
Название		Артикул	520–1200	1201–1800	1801–2400 (2250)	520–1200	1201–1800	1801–2400 (2250)
Комплект поворотный	серебро	**350069**	1	1	1	1	1	1
	темная бронза	**478194**						
	черный	**350070**						
	белый	**350071**						
Усиливающая пластина под ручку		**331937**	1	1	1	1	1	1
Средний прижим на раме[1]		**208361**		1	2		1	2
Средний прижим на створке[1]		**212770**		1	2		1	2
Запорный элемент		**334671**		1	2		1	2
Ответная планка		**212634**		1	2		1	2
Соед. алюм. штанга, 6 м		**334059RU**	рассчитывается					

[1] При высоте створки более 1200 мм вместо среднего прижима можно устанавливаеть среднюю петлю

Клемма №2, Европаз 10–14			Ширина, мм					
			405–1300			1301–1600 (1400)		
			Высота, мм					
Название		Артикул	520–1200	1201–1800	1801–2400 (2250)	520–1200	1201–1800	1801–2400 (2250)
Ручка Roto Line	серебро	**377474**	1	1	1	1	1	1
	темная бронза	**377478**						
	черный	**377475**						
	белый	**377477**						
Усиливающая пластина под ручку		**331937**	1	1	1	1	1	1
Приемный комплект		**335184**	1	1	1	1	1	1
Запорные элементы		**331273**	1	1	1			
		331278				1	1	1
Петля DE 130 кг	серебро	**378319**	1	1	1	1	1	1
	темная бронза	**378323**						
	черный	**378320**						
	белый	**378322**						
Средний прижим на раме[1]		**208361**		1	2		1	2
Средний прижим на створке[1]		**212770**		1	2		1	2
Запорный элемент		**334671**		1	2		1	2
Ответная планка		**212634**		1	2		1	2
Соед. алюм. штанга, 6 м		**334059RU**	рассчитывается					

[1] При высоте створки более 1200 мм вместо среднего прижима можно устанавливаеть среднюю петлю

Комплектация поворотного окна ROTO AluVision Designo 100/150 кг

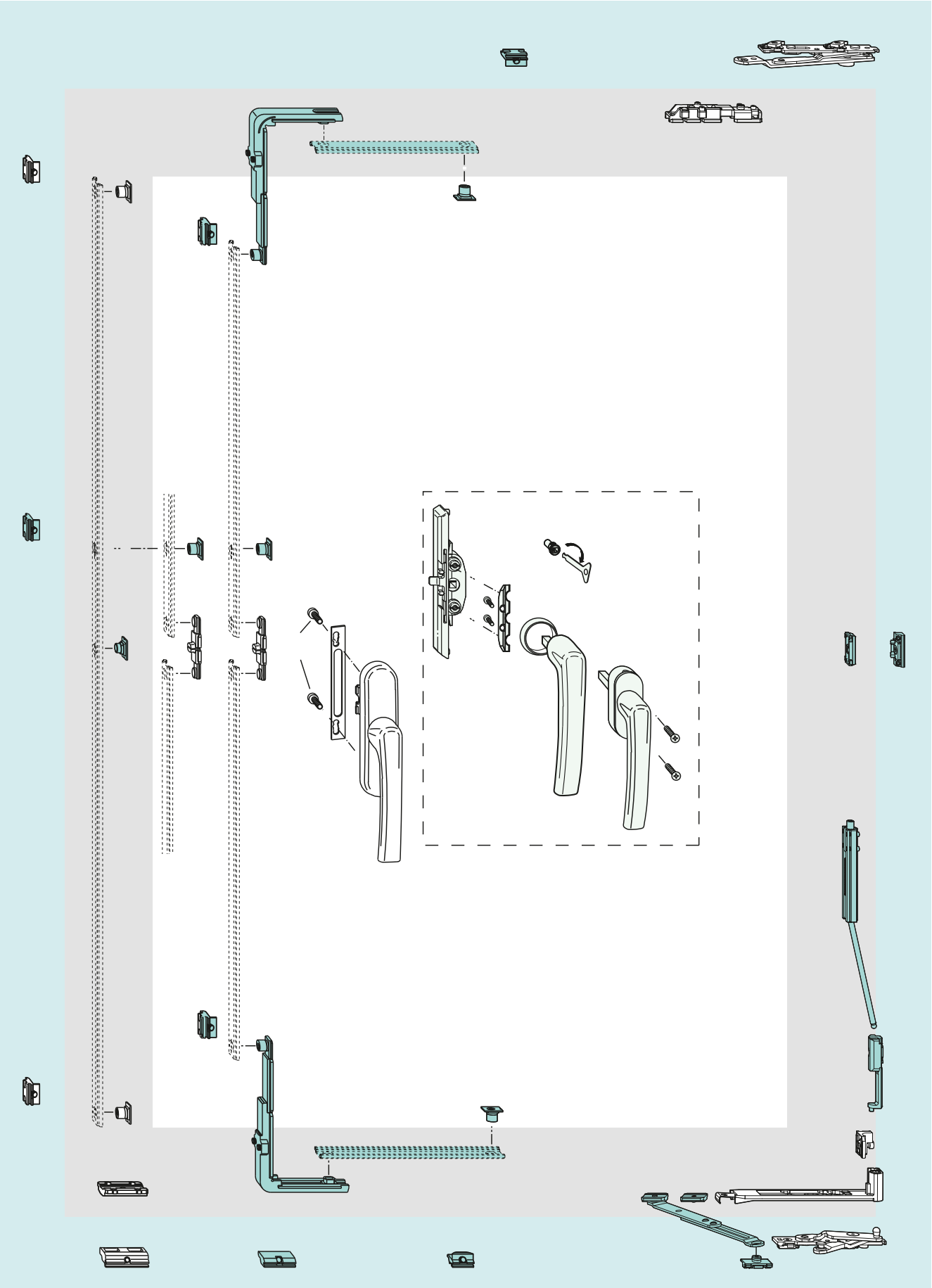

Комплектация поворотного окна ROTO AluVision Designo 100/150 кг

Название		Европаз 14–18	Европаз 10–14	Ширина, мм					
				250 (450 с ограничителем открываний) — 1300			1301–1600 (1400)		
				Высота, мм					
		Артикул		520 (1000 мм при FG >80 кг) — 1200	1201–1800	1801–2400	520 (1000 мм при FG >80 кг) — 1200	1201–1800	1801–2400
Ручка Roto Line	серебро	**377474**		1	1	1	1	1	1
	темная бронза	**377478**							
	черный	**377475**							
	белый	**377477**							
Усиливающая пластина под ручку		**331937**		1	1	1	1	1	1
Приемный комплект		**335184**		1	1	1	1	1	1
Запорные элементы		**331272**	**331273**	1	1	1			
		331277	**331278**				1	1	1
Петля верхняя на створке	универс.	**502340**		1	1	1	1	1	1
Петля верхняя на раме	правая	**627259**	**627255**	1	1	1	1	1	1
	левая	**627260**	**627256**						
Петля нижняя на створке	правая	**625007**		1	1	1	1	1	1
	левая	**625008**							
Петля нижняя на раме	правая	**624973**	**624969**	1	1	1	1	1	1
	левая	**624974**	**624970**						
Комплект до 150 кг[1]	правый	**624920**	**624922**	1	1	1	1	1	1
	левый	**624921**	**624923**						
Ограничитель открывания		**625018**	**625019**	1	1	1	1	1	1
Дополнительный прижим		**502759**	**502757**		1	2		1	2
Запорный элемент		**334671**			1	2		1	2
Планка ответная		**212633**	**212634**		1	2		1	2
Соед. алюм. штанга, 6 м		**334059RU**		рассчитывается					

[1] Применяется для увеличения несущей способности петель до 150 кг

Комплектация нижнеподвесного окна FUTURA CLASSIC 80 кг открывание внутрь

GIESSE

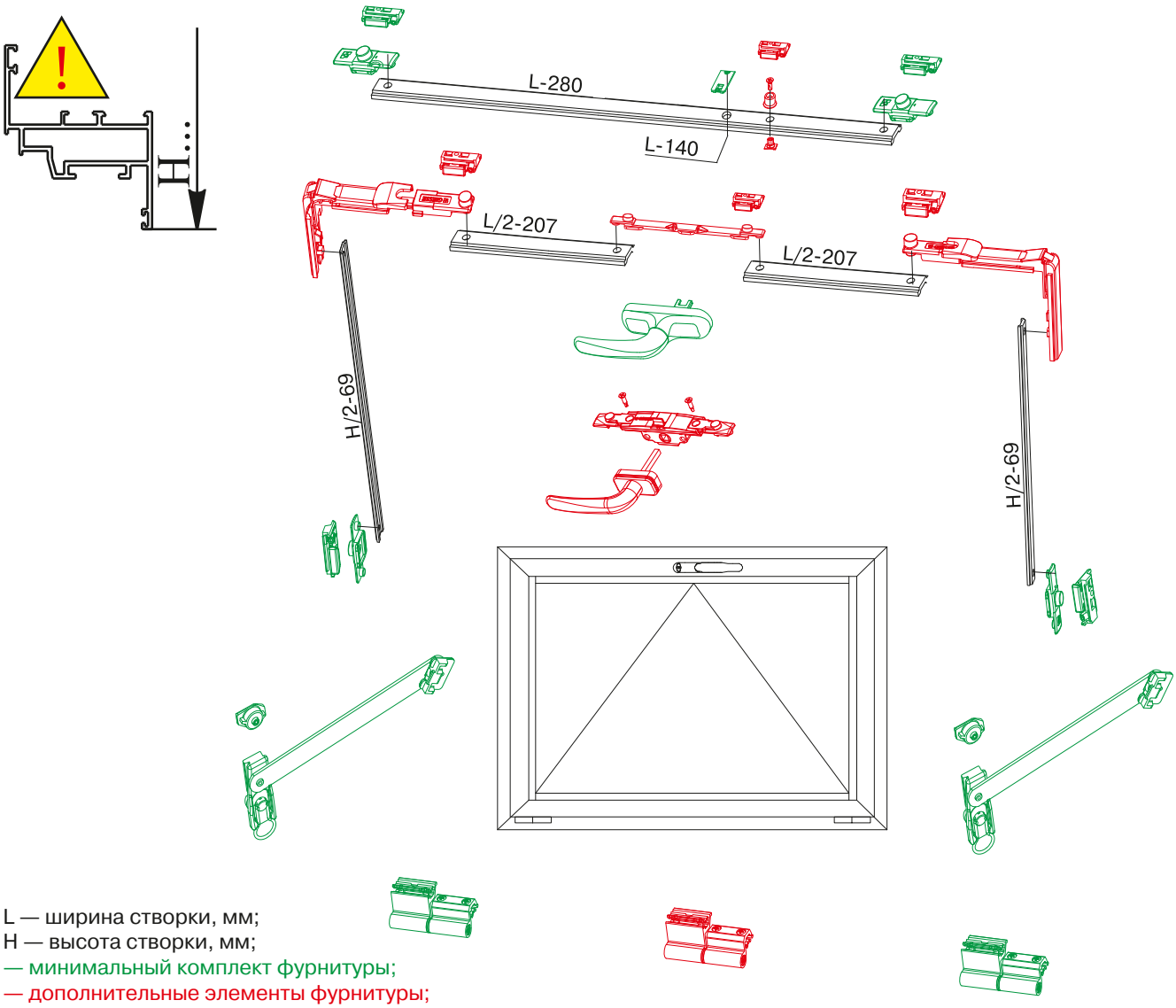

L — ширина створки, мм;
H — высота створки, мм;
— минимальный комплект фурнитуры;
— дополнительные элементы фурнитуры;
— элементы микровентиляции

Наименование	Артикул	Европаз 14–18				Европаз 10–14			
		Ширина, мм				Ширина, мм			
		390–1200		1201–1700		390–1200		1201–1700	
		Высота, мм				Высота, мм			
		250–1200	1201–2500	600–1200	1201–2500	250–1200	1201–2500	600–1200	1201–2500
Комплект поворотный	**GIE1418.****	1	1	1	1				
	GIE1523.**					1	1	1	1
Петля FLASH	**GIE0026.****			1	1				
	GIE0243.**							1	1
Запор регулируемый	**GIE0016**			1				1	
Планка ответная	**GIE1271**		2	1	3		2	1	3
Передача угловая	**GIE1369**		2		2		2		2
Планка приёмная	**GIE4746**		1		1		1		1
Ножницы фрамужные	**GIE0120**	1		1		1		1	
	GIE0119		1		1		1		1

** возможны варианты цветов

Комплектация нижнеподвесного окна FUTURA CLASSIC 100 кг скрытая, открывание внутрь

GIESSE

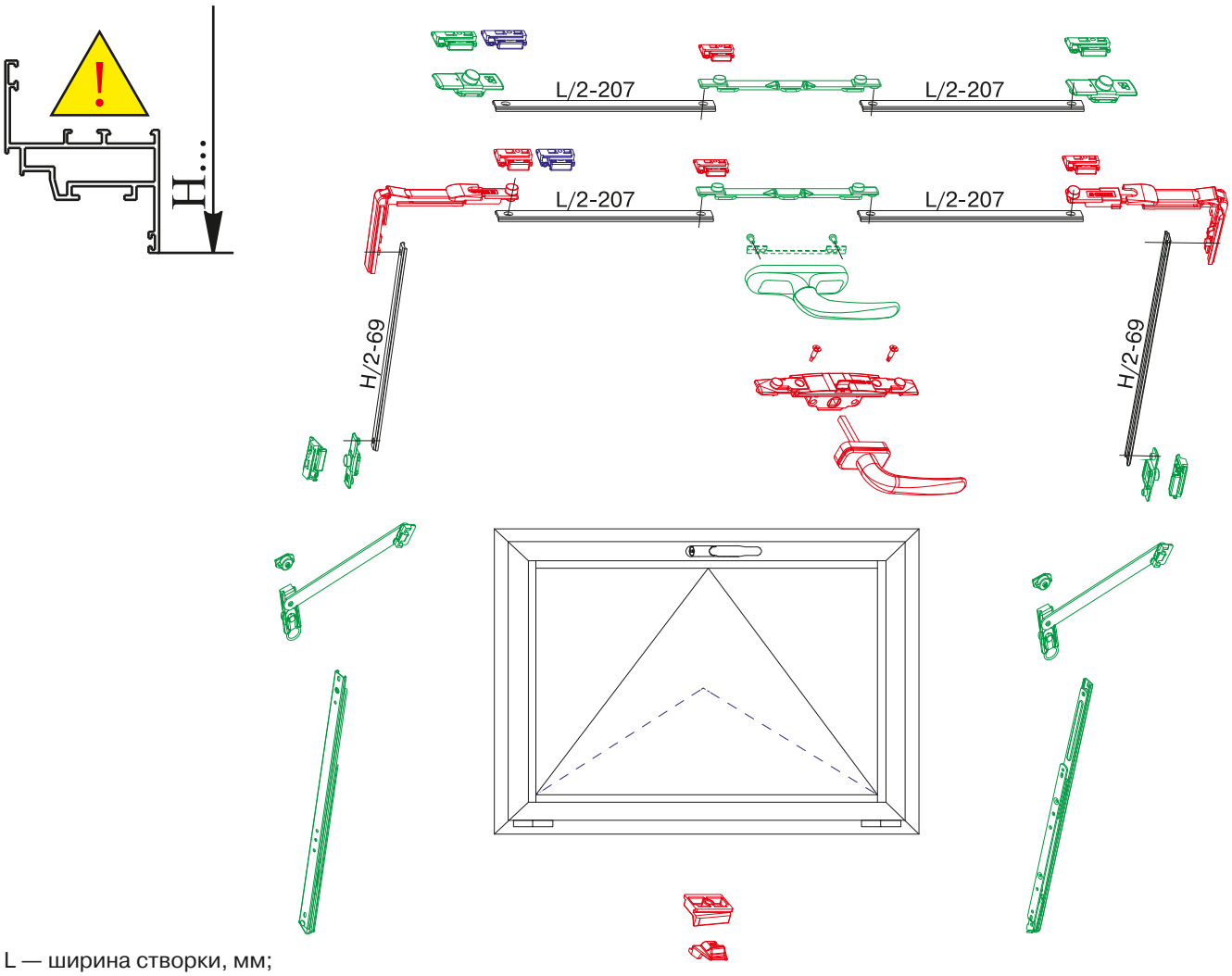

L — ширина створки, мм;
H — высота створки, мм;
— минимальный комплект фурнитуры;
— дополнительные элементы фурнитуры;
— элементы микровентиляции

Наименование	Артикул	Европаз 10–14, 14–18			
		Ширина, мм			
		390–1200		1201–1500	
		Высота, мм			
		300–1500	460–1500	300–1500	460–1500
Ручка PRIMA	**GIE1169.****	1	1	1	1
Планка приёмная	**GIE4746**	1	1	1	1
Ножницы комплект (петли)	**GIE4681**	1		1	
	GIE4682		1		1
Прижим скрытый	**GIE0098**			1	1
Планка ответная	**GIE1271**	2	4	3	5
Запор регулируемый	**GIE0016**	2	2	3	3
Передача угловая	**GIE1369**		2		2
Ножницы фрамужные	**GIE0120**	1	1	1	1

** возможны варианты цветов

Комплектация верхнеподвесного окна FUTURA CLASSIC 100 кг, открывание на улицу

GIESSE

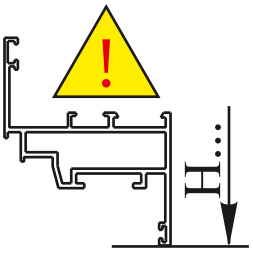

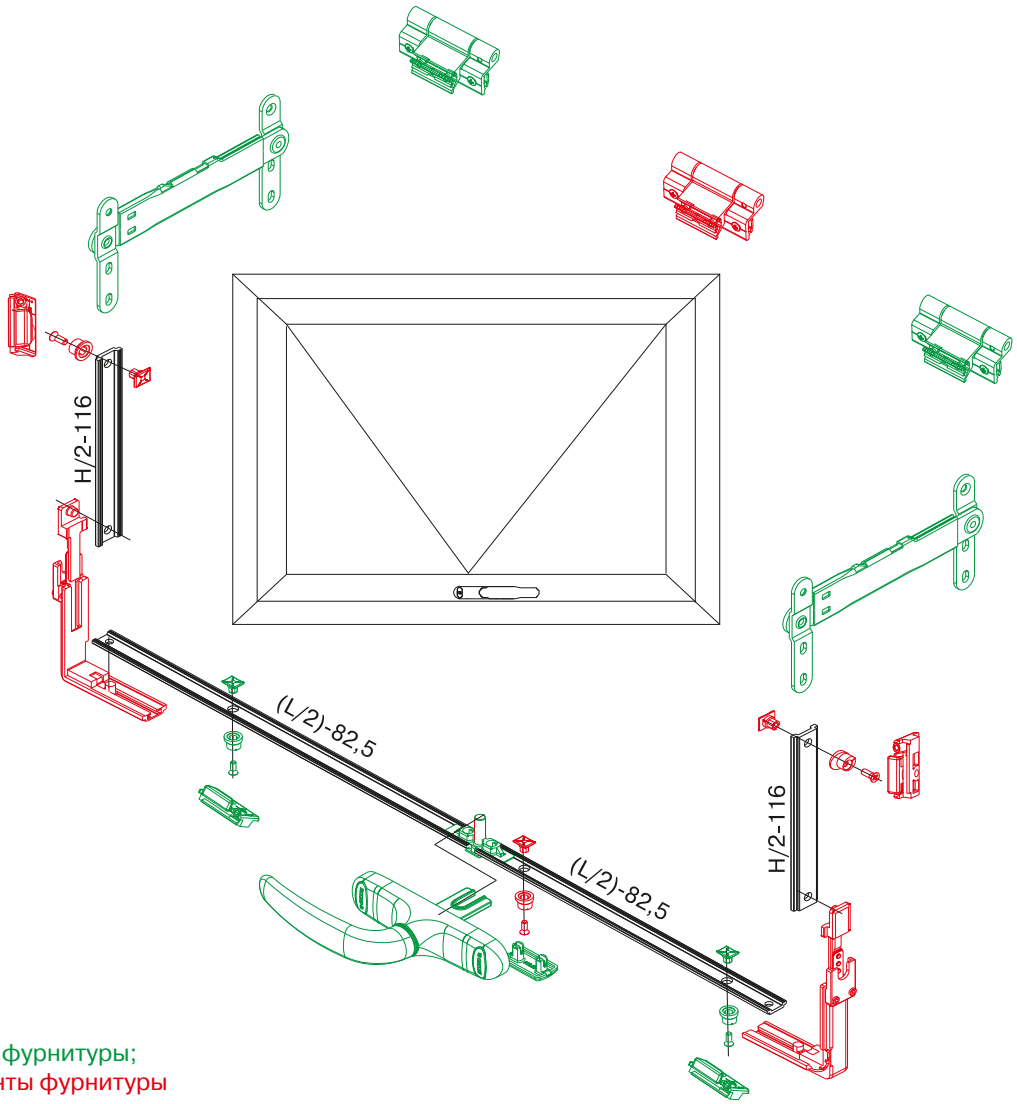

L — ширина створки, мм;
H — высота створки, мм;
— минимальный комплект фурнитуры;
— дополнительные элементы фурнитуры

Наименование	Артикул	Европаз 14–18				Европаз 10–14			
		Ширина, мм				Ширина, мм			
		390–1200		1201–1700		390–1200		1201–1700	
		Высота, мм				Высота, мм			
		250–1200	1201–2500	600–1200	1201–2500	250–1200	1201–2500	600–1200	1201–2500
Ручка UNICA	**GIE0090.****	1	1	1	1	1	1	1	1
Механизм UNICA	**GIE0471**	1	1	1	1	1	1	1	1
Приёмный механизм	**GIE0470**	1	1	1	1	1	1	1	1
Петля BRIDG	**GIE0095.****	2	2	3	3				
	GIE4697.**					2	2	3	3
Запор регулируемый	**GIE0016**	2	2	3	3	2	2	3	3
Планка ответная	**GIE1271**	2	4	3	5	2	4	3	5
Передача угловая	**GIE1369**		2		2		2		2
Ограничитель закрывания	**GIE0031**	1	1	1	1				
	GIE0473					1	1	1	1

** возможны варианты цветов

Комплектация нижнеподвесного окна FUTURA CLASSIC 250 кг, открывание внутрь

GIESSE

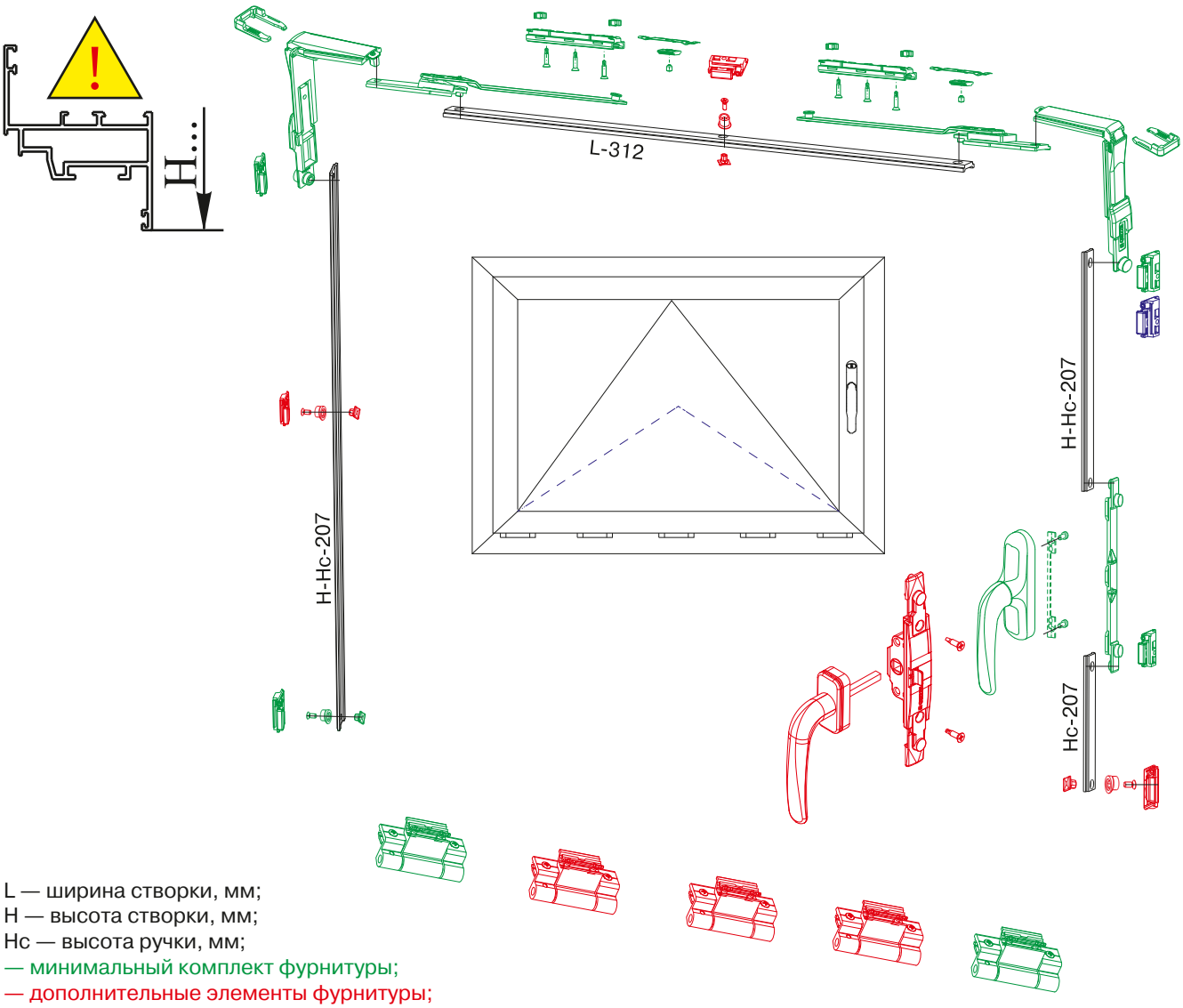

L — ширина створки, мм;
H — высота створки, мм;
Hc — высота ручки, мм;
— минимальный комплект фурнитуры;
— дополнительные элементы фурнитуры;
— элементы микровентиляции

Наименование	Артикул	Европаз 14–18				Европаз 10–14			
		Ширина, мм				Ширина, мм			
		780–1200		1201–2500		780–1200		1201–2500	
		Высота, мм				Высота, мм			
		600–1200	1201–3000	600–1200	1201–3000	600–1200	1201–3000	600–1200	1201–3000
Ручка PRIMA	**GIE1169.****	1	1	1	1	1	1	1	1
Планка приёмная	**GIE4746**	1	1	1	1	1	1	1	1
Петля BRIDG	**GIE0095.****	2	3	4	5				
	GIE4697.**					2	3	4	5
Запор регулируемый	**GIE0016**	1	1	2	2	1	1	2	2
Планка ответная	**GIE1271**	2	4	3	5	2	4	3	5
Передача угловая	**GIE1369**	2	2	2	2	2	2	2	2
Ножницы дополнительные	**GIE0107**	2	2	2	2	2	2	2	2

** возможны варианты цветов

Комплектация нижнеподвесного окна с автоматическим приводом VARIA и механизмом запирания створки VARIA MULTI

GIESSE

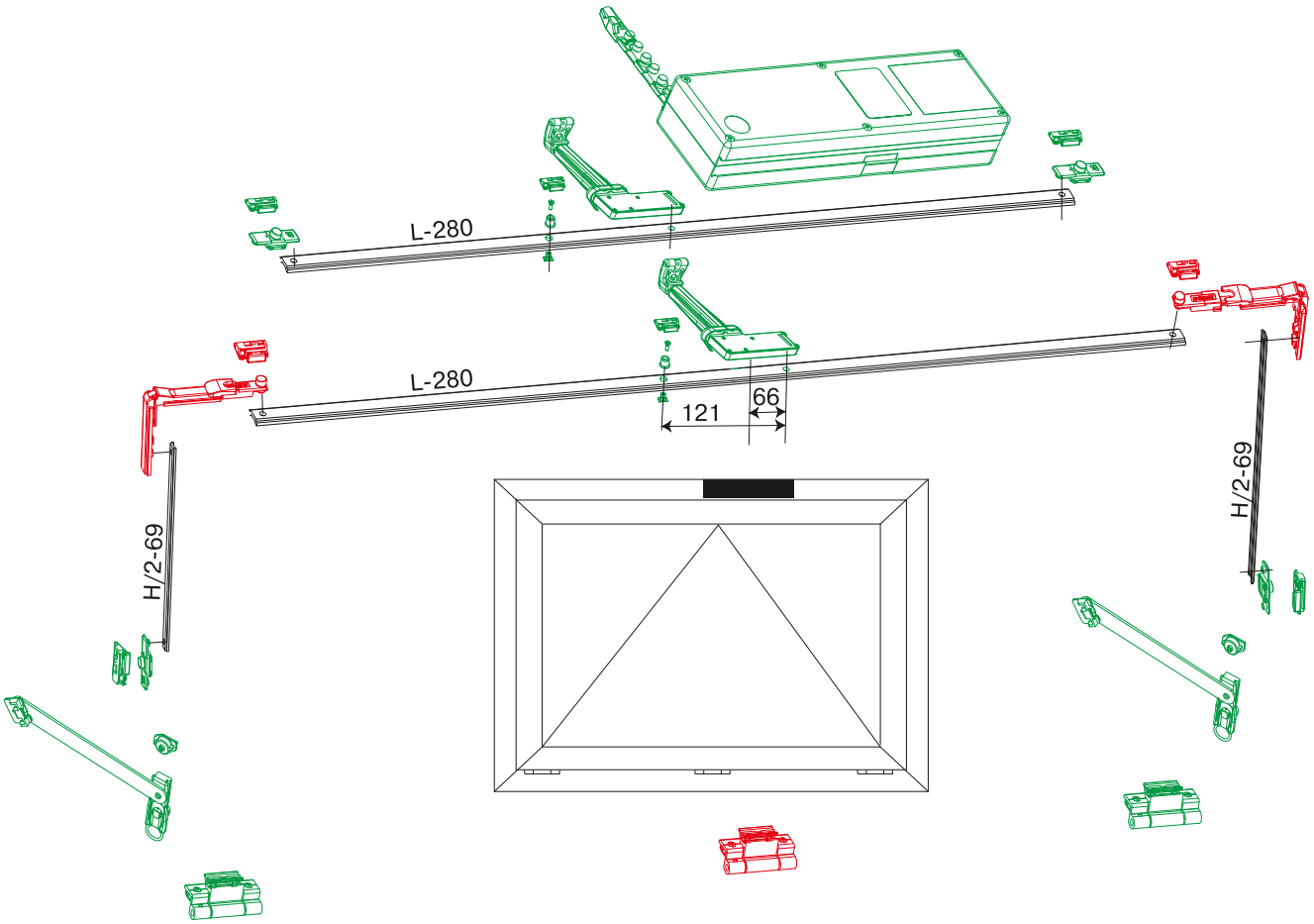

L — ширина створки, мм;
H — высота створки, мм;
— минимальный комплект фурнитуры;
— дополнительные элементы фурнитуры

Наименование	Артикул	Европаз 14–18				Европаз 10–14			
		Ширина, мм				Ширина, мм			
		500–1700		1701–2500		500–1700		1701–2500	
		Высота, мм				Высота, мм			
		500–1200	1201–2500	500–1200	1201–2500	500–1200	1201–2500	500–1200	1201–2500
Привод VARIA 230 В	**GIE0046.****	1	1	2	2	1	1	2	2
Привод VARIA 24 В	**GIE0274.****								
Привод VARIA-T 230 В	**GIE0121.****								
VARIA MULTI	**GIE0386**	1	1	2	2	1	1	2	2
Передача угловая	**GIE1369**		2		2		2		2
Запор регулируемый	**GIE0016**	3	3	4	4	3	3	4	4
Планка ответная	**GIE1271**	3	5	4	6	3	5	4	6
Петли BRIDG	**GIE0095.****	2	2	3	3				
	GIE4697.**					2	2	3	3
Ножницы фрамужные	**GIE0120**	1	1	1	1	1	1	1	1

** возможны варианты цветов

Артикул ТБМ	Артикул GIESSE	Рисунок
GIE0016	**04030000K**	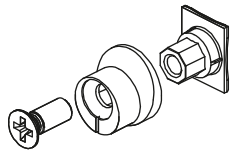
Запор регулируемый (±1,2 мм)		
GIE0031	**01954000**	
Ножницы фрамужные (ограничитель закрывания). Устанавливаются на верхнеподвесные фрамуги. Применяются для установки в Европаз 14–18.		
GIE0026.**	**00120*****	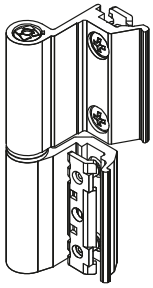
GIE0026.07	белый RAL9010	
GIE0026.02	неокрашенный	
GIE0026.46	корич. RAL8017	
GIE0026.03	серебристый	
GIE0026.05	корич. RAL8019	
GIE0026.06	черный RAL9005	
Петля поворотная 75 кг нерегулируемая. Применяется для установки в Европаз 14–18.		
GIE0046.**	**01580*****	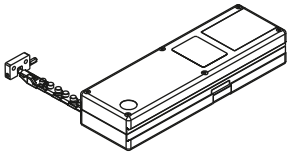
GIE0046.07	белый	
GIE0046.01	серый	
GIE0046.06	черный	
GIE0046.05	коричневый	
Привод Varia 230 В		
GIE0090.**	**01150*****	
GIE0090.07	белый RAL9010	
GIE0090.01	серебристый	
GIE0090.05	корич. RAL8019	
GIE0090.06	черный RAL9005	
Ручка UNICA		
GIE0095.**	**00600*****	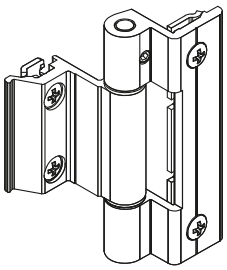
GIE0095.07	белый RAL9010	
GIE0095.02	неокрашенный	
GIE0095.05	корич. RAL8019	
Петля поворотная BRIDG 100 кг. Применяется для установки в Европаз 14–18.		
GIE0098	**01350000**	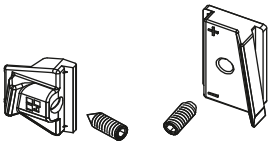
Прижим скрытый. Применяется для установки в Европаз 10–14, 14–18.		
GIE0107	**04301**	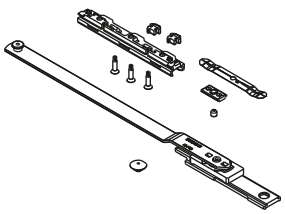
Ножницы дополнительные. Применяются для установки в Европаз 10–14, 14–18.		

Артикул ТБМ	Артикул GIESSE	Рисунок
GIE0119	**02040000K**	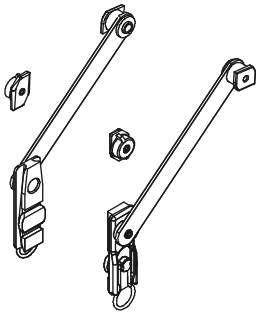
Ножницы фрамужные (ограничитель открывания) применяются для нижнеподвесных фрамуг, высотой створки от 1201 мм до 2500 мм		
GIE0120	**02041000**	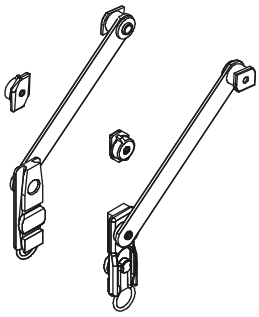
Ножницы фрамужные (ограничитель открывания) применяются для нижнеподвесных фрамуг, высотой створки от 600 мм до 1200 мм		
GIE0121.**	**01579*****	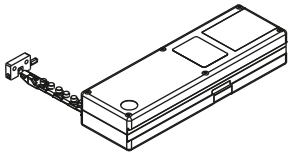
GIE0121.07	белый	
GIE0121.01	серый	
GIE0121.06	черный	
Привод Varia-T 230 В. Планируется прекращение производства и замена артикулами GIE1654.**		
GIE0163.**	**03524*****	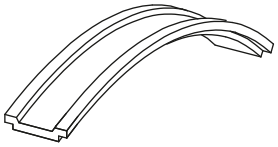
GIE0163.01	Серый	
GIE0163.06	Черный	
Соединительная тяга. Применяется для установки в Европаз 10–14, 14–18. Материал — полиамид.		
GIE0243.**	**00136****	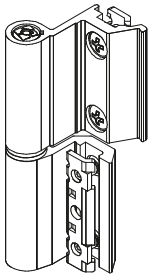
GIE0243.01	белый RAL9010	
GIE0243.03	серебристый	
GIE0243.05	корич. RAL8019	
Петля поворотная 75 кг нерегулируемая. Применяется для установки в Европаз 10–14.		
GIE0274.**	**01495*****	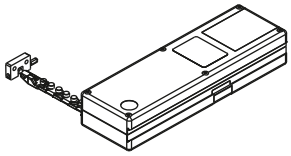
GIE0274.07	белый	
GIE0274.01	серый	
GIE0274.06	черный	
GIE0274.05	коричневый	
Привод Varia 24 В		

Артикул ТБМ	Артикул GIESSE	Рисунок
GIE0283.**	**01152*****	
GIE0283.07	белый RAL9010	
GIE0283.01	серебристый	
GIE0283.05	корич. RAL8019	
Ручка PRIMA с ключом. Применяется для запирания окна на ключ. Изъятие ключа возможно в любом положении рукояти.		
GIE0300.06	**01122010N**	
Ручка транспортировочная CLIC. Применяется как временная ручка для траспортировки и эксплуатации на стройплощадке до сдачи объекта. Не может применяться как постоянная ручка. Цвет — чёрный.		
GIE0386	**01666000**	
Механизм для передачи движения от привода Varia к фурнитуре		
GIE0401	**02229000**	
Комплект микровентиляции поворотного окна. Применяется для установки в Европаз 10–14, 14–18.		
GIE0403	**04031000K**	
Комплект противовзломных элементов Применяется для установки в Европаз 10–14, 14–18.		
GIE0421.02	**04160005**	
Рукоятка Ручки PRIMA, неокрашенная. Комплект состоит из: GIE0421.02 — рукоять GIE0617 — механизм ручки GIE0617.00 — накладка		
GIE0470	**04099000**	
Приёмный механизм под ручку UNICA.		
GIE0471	**02408000**	
Вилка для ручки UNICA 35 мм		

Артикул ТБМ	Артикул GIESSE	Рисунок
GIE0473	**08184000**	
Ножницы фрамужные (ограничитель закрывания). Устанавливаются на верхнеподвесные фрамуги. Применяется для установки в Европаз 10–14.		
GIE0617	**04126000**	
Механизм Ручки PRIMA COVER с четырехгранным штифтом 7 мм. Комплект состоит из: GIE0421.02 — рукоять GIE0617 — механизм ручки GIE0617.00 — накладка		
GIE0617.00	**04142005**	
Накладка на механизм ручки PRIMA COVER, с четырёхгранным штифтом, неокрашенная. Комплект состоит из: GIE0421.02 — рукоять GIE0617 — механизм ручки GIE0617.00 — накладка		
GIE1091.**	**01091*****	
GIE1091.07	белый RAL9010	
Ручка EURO со съёмной рукоятью GIE1130.		
GIE1130	**01130010**	
Рукоять ручки EURO. Комплектуется ручкой GIE1091.**. Черный нейлон.		
GIE1169.**	**01033*****	
GIE1169.07	белый RAL9010	
GIE1169.00	неокрашенный	
GIE1169.46	корич. RAL8017	
GIE1170.01	серебристый	
GIE1171.05	корич. RAL8019	
GIE1172.06	черный RAL9005	
Ручка Prima с блокиратором ошибочного открывания, универсальная.		
GIE1271	**01353000K**	
Планка ответная регулируемая ±2,5 мм. Применяется для установки в Европаз 10–14, 14–18.		
GIE1369	**04019000K**	
Передача угловая. Имеет запор нерегулируемый. Применяется для установки в Европаз 10–14, 14–18.		

Артикул ТБМ	Артикул GIESSE	Рисунок
GIE1418.**	**01184*****	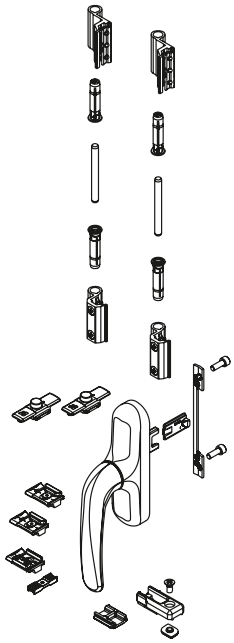
GIE1418.07	Белый RAL9010	
GIE1418.02	Неокрашенный	
GIE1418.46	Корич. RAL8017	
GIE1418.01	Серебристый	
GIE1418.05	Корич. RAL8019	
GIE1418.06	Черный RAL9005	
Комплект поворотный с микровентиляцией. Применяется для установки в Европаз 14–18. В комплект входят: • ручка 1 шт. • приемник под ручку — 1 шт. • петля поворотная — 2 шт. • подпятник на раме — 1 шт. • пятка на створке — 1 шт. • запор нерегулируемый — 2 шт. • планка ответная регулируемая ±1,5 м) —2 шт. • планка микровентиляции 1 шт. —1,8 мм/+ 2,4 мм)		
GIE1523.**	**01185*****	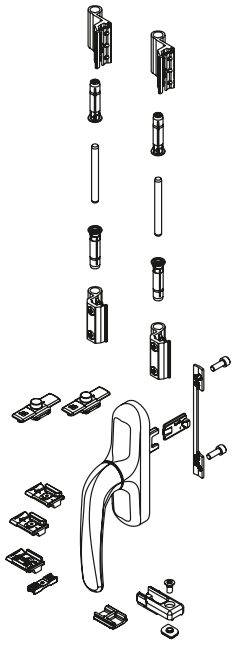
GIE1523.07	белый RAL9010	
GIE1523.02	неокрашенный	
GIE1523.46	корич. RAL8017	
GIE1523.01	серебристый	
GIE1523.05	корич. RAL8019	
Комплект поворотный с микровентиляцией. Применяется для установки в Европаз 10–14. В комплект входят: • ручка 1 шт. • приемник под ручку — 1 шт. • петля поворотная — 2 шт. • подпятник на раме — 1 шт. • пятка на створке — 1 шт. • запор нерегулируемый — 2 шт. • планка ответная регулируемая ±1,5 м) — 2 шт. • планка микровентиляции 1 шт. —1,8 мм / +2,4 мм)		
GIE1654.**	**01654*****	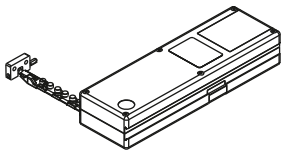
GIE1654.07	белый	
GIE1654.01	серый	
GIE1654.06	черный	
GIE1654.05	коричневый	
Привод Varia Uni 230 В		
GIE2409	**02409000**	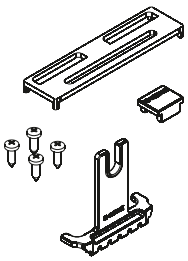
Вилка для ручки UNICA 45 мм		

Артикул ТБМ	Артикул GIESSE	Рисунок
GIE4311	**04311**	
Замок (детский замок) на створку используется как защита от постороннего открывания окна.		
GIE4646	**04046000K**	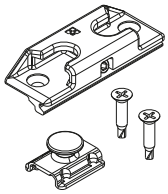
Комплект противовзломных элементов. Применяется для установки в Европаз 10–14, 14–18.		
GIE4655	**02407000**	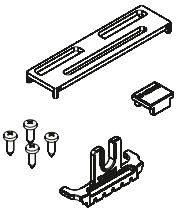
Вилка для ручки UNICA 20 мм		
GIE4681	**08349000**	
Комплект ножниц (петель) фрамужных 50 кг. Применяются для подвеса откидной створки. Предназначены для установки в Европаз 10–14, 14–18.		
GIE4682	**08350000**	
Комплект ножниц (петель) фрамужных 100 кг. Применяются для подвеса откидной створки. Предназначены для установки в Европаз 10–14, 14–18.		
GIE4690	**01061000**	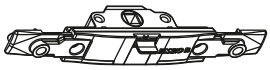
Приемник под ручку с четырехгранным штифтом 7 мм. Применяется для установки в Европаз 10–14, 14–18.		
GIE4694	**04023**	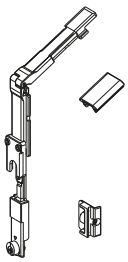
Передача угловая. Служит для передачи движения от 95° до 135°. Имеет запор регулируемый. Применяется для установки в Европаз.		
GIE4697.**	**00610*****	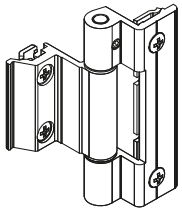
GIE4697.07	белый RAL9010	
Петля поворотная BRIDG 100 кг Применяется для установки в Европаз 10–14.		
GIE4746	**04014000**	
Планка приёмная под ручку. Имеет запоры нерегулируемые — 2 шт. Применяется для установки в Европаз 10–14, 14–18.		

Комплектация нижнеподвесного окна ROTO AluVision T540 70/130 кг

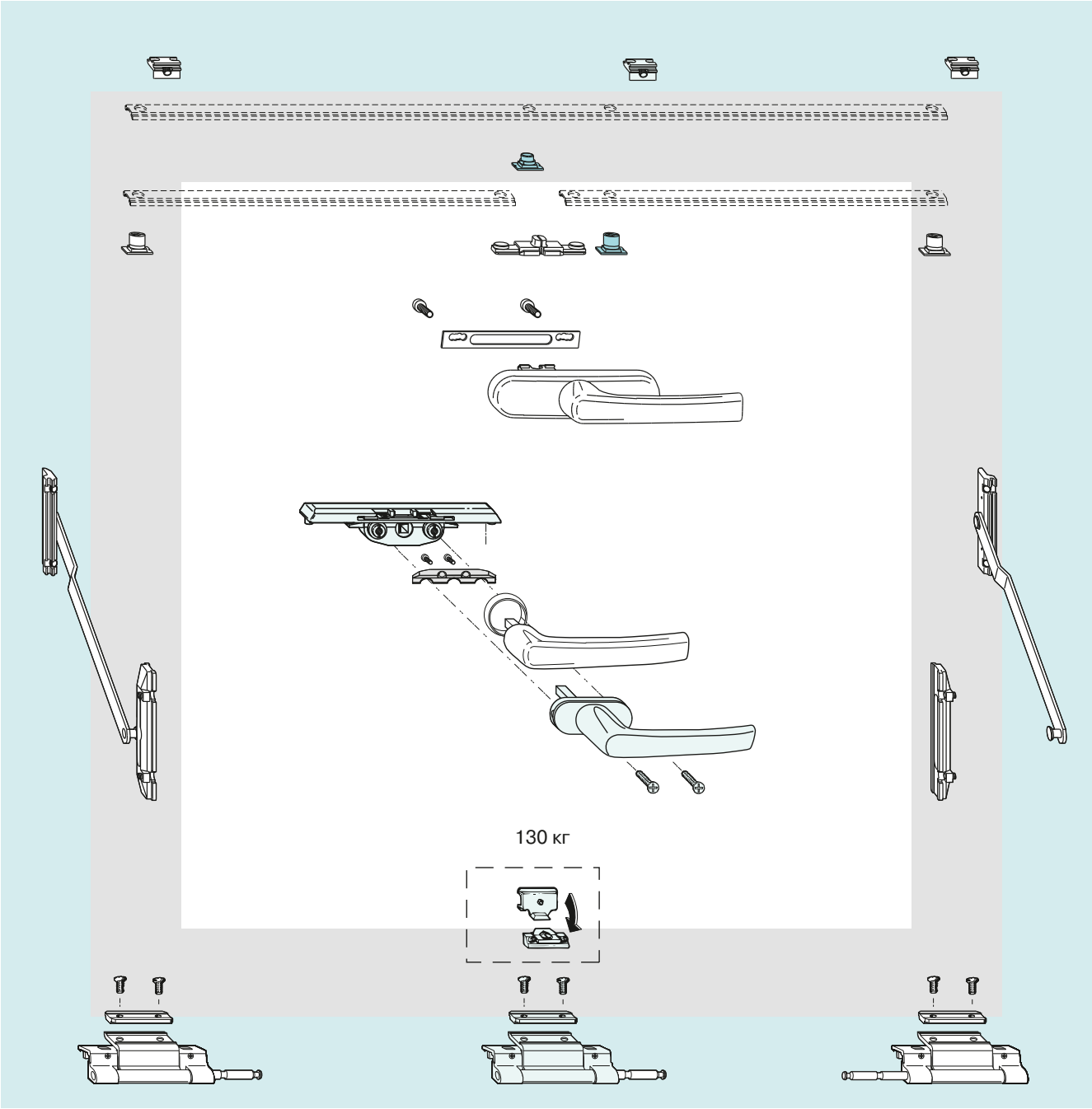

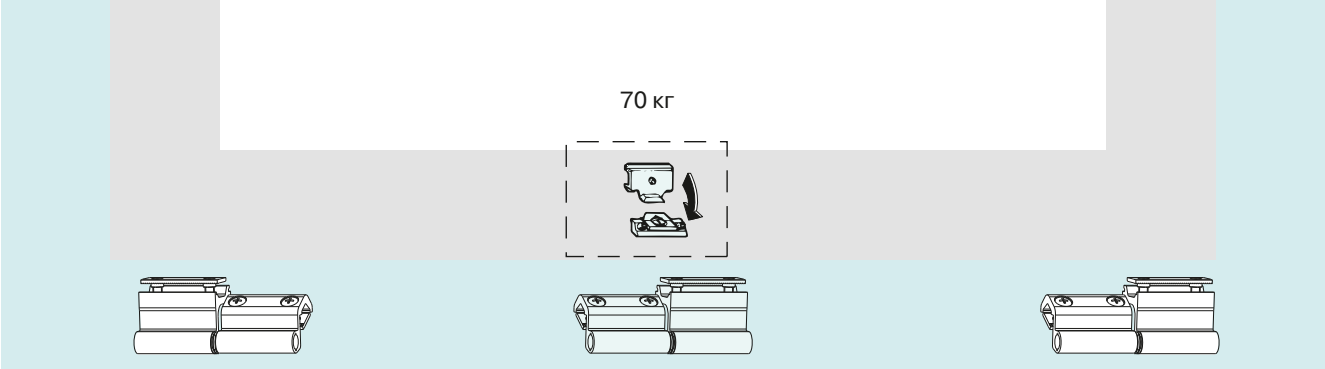

Комплектация нижнеподвесного окна ROTO ALU 540 i 70/130 кг

Название		Клемма №1	Клемма №2		Ширина, мм	
		Европаз 14–18	Европаз 14–18	Европаз 10–14	520–1100	1101–1600
					Высота, мм	
		Артикул			405–1300	405–1300
Ручка Roto Line	серебро	**377474**			1	1
	темная бронза	**377478**				
	черный	**377475**				
	белый	**377477**				
Усиливающая пластина под ручку		**331937**			1	1
Приемный комплект		**335184**			1	1
Запорные элементы		**331272**	**331272**	**331273**	1	1
Ножницы фрамужные		**331022**	**331022**	**331023**	1	1
Комплект петель	серебро	**377468**	**378325**	**378325**	1	1
	темная бронза	**377472**	**378329**	**378329**		
	черный	**377469**	**378326**	**378326**		
	белый	**377471**	**378328**	**378328**		
Средний прижим на раме[1]		**212768**	**212768**	**208361**		1
Средний прижим на створке[1]		**212770**				1
Запорный элемент		**334671**				1
Ответная планка		**212633**	**212633**	**212634**		1
Соед. алюм. штанга, 6 м		**334059RU**			рассчитывается	

[1] При ширине створки более 1100 мм вместо среднего прижима можно устанавливаеть среднюю петлю (комплектацию и артикулы смотри каталог ROTO ALU 540)

Комплектация нижнеподвесного окна ROTO AluVision Designo 100 кг

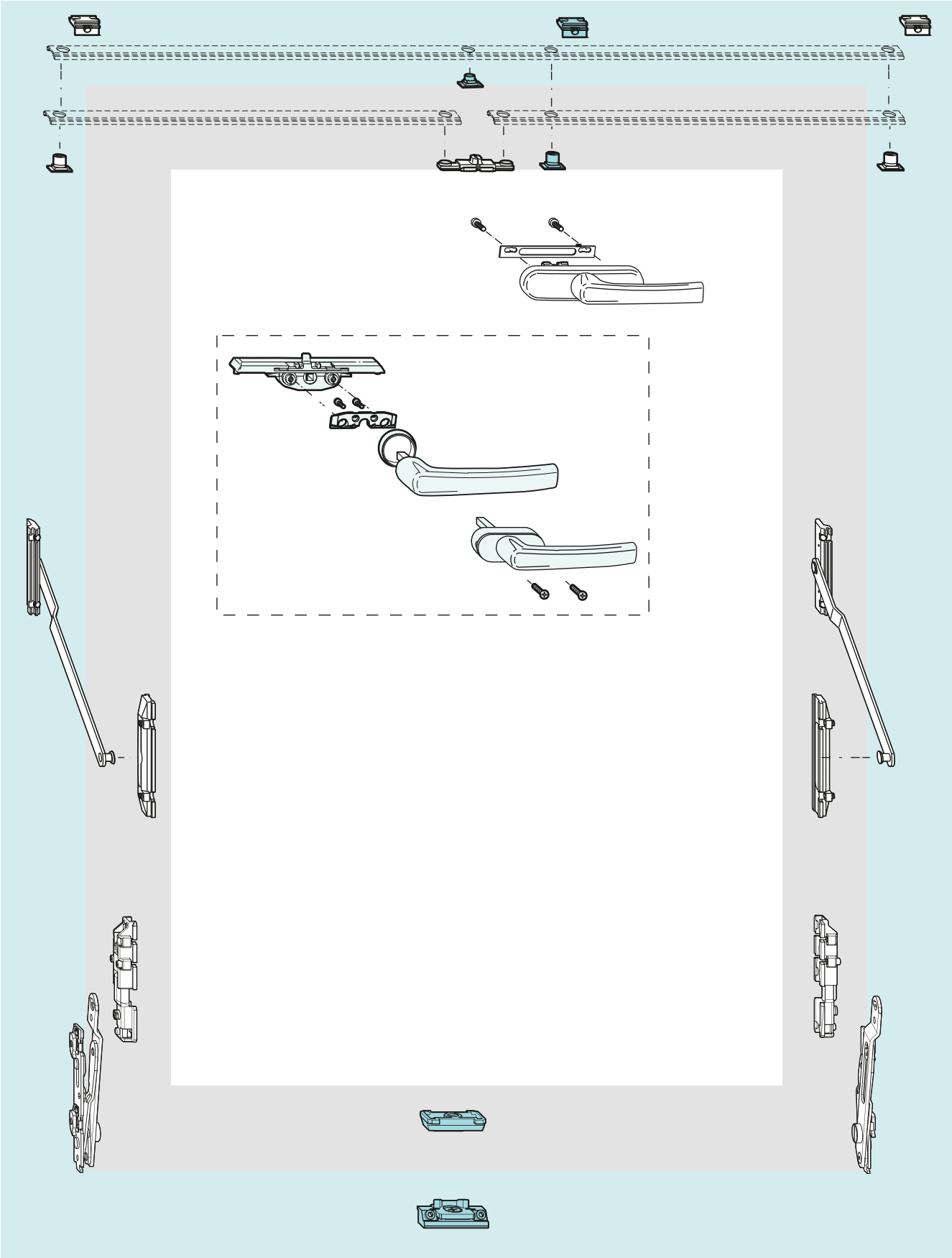

Комплектация нижнеподвесного окна ROTO AluVision Designo 100 кг

Название		Европаз 14–18	Европаз 10–14	Ширина, мм	
				520–1100	1101–1600
				Высота, мм	
		Артикул		500–1300	
Ручка Roto Line	серебро	**377474**		1	1
	темная бронза	**377478**			
	черный	**377475**			
	белый	**377477**			
Приемный комплект		**335184**		1	1
Запорные элементы		**331272**	**331273**	1	
Ножницы фрамужные		**331022**	**331023**	1	1
Петля верхняя на створке	универсальная	**502340**		1	1
Петля верхняя на раме	правая	**627259**	**627255**	1	1
	левая	**627260**	**627256**		
Дополнительный прижим		**502759**	**502757**		1
Запорный элемент		**334671**			1
Планка ответная		**212633**	**212634**		1
Опорная пластина под ручку		**331937**		1	1
Соед. алюм. штанга, 6 м		**334059RU**		рассчитывается	

Комплектация поворотно-откидного окна FUTURA CLASSIC 80 кг

GIESSE

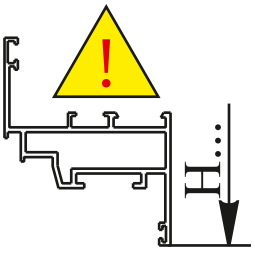

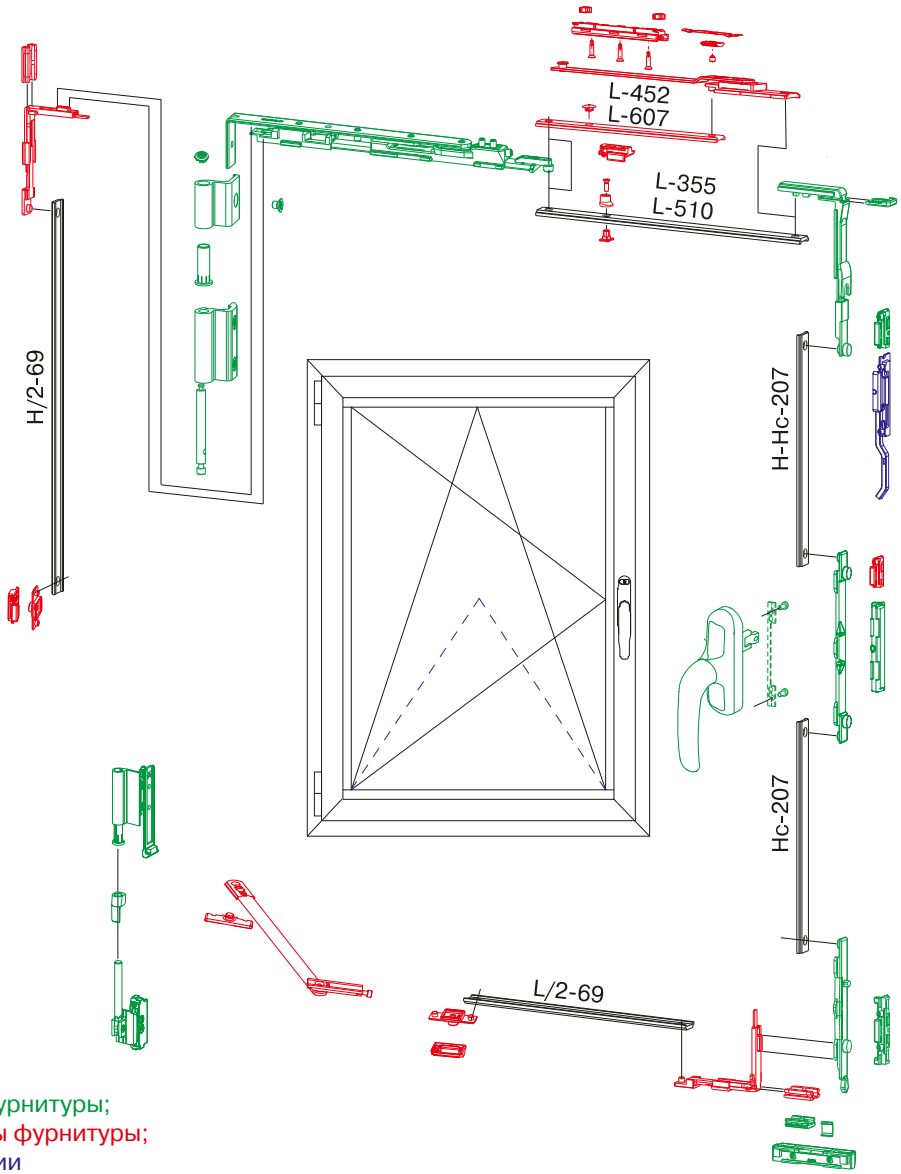

L — ширина створки, мм;
H — высота створки, мм;
Hc — высота ручки,мм;
— минимальный комплект фурнитуры;
— дополнительные элементы фурнитуры;
— элементы микровентиляции

Наименование	Артикул	Европаз 10–14, 14–18					
		для Ножниц №1		для Ножниц №2			
		Ширина, мм		Ширина, мм			
		390–1000		550–1200		1201–1700	
		Высота, мм		Высота, мм			
		600–1200	1201–2500	600–1200	1201–2500	600–1200	1201–2500
Ручка Prima	**GIE1169.****	1	1	1	1	1	1
Петли комплект	**GIE1340.****	1	1	1	1	1	1
Средний прижим	**GIE1341**		1		1	1	2
Запорные элементы	**GIE1399**	1	1	1	1	1	1
Ножницы №1[1]	**GIE1340**	1	1				
Ножницы №2	**GIE1342**			1	1	1	1
Ножницы дополнительные	**GIE0107**					1	1
Запор регулируемый	**GIE0016**						1

** возможны варианты цветов
[1] для ножниц №1, при ширине створки более 1000 мм и весе более 60 кг необходимо применять дополнительные ножницы арт. GIE0107.

Комплектация поворотно-откидного окна FUTURA 3D 130 кг

GIESSE

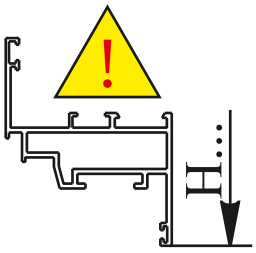

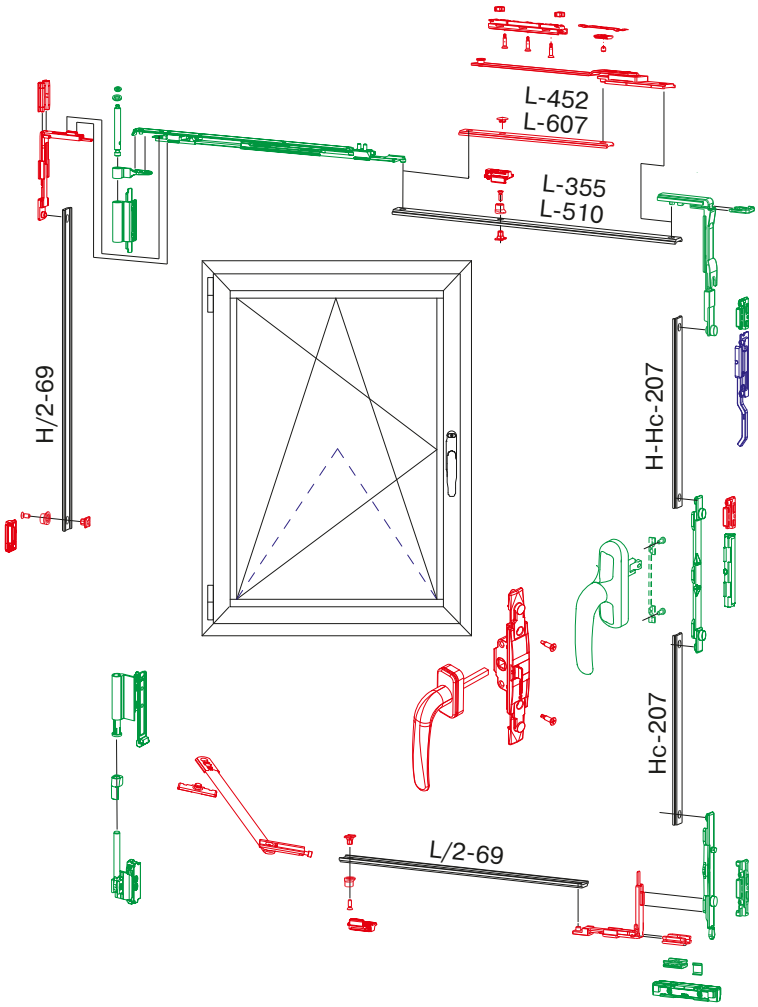

L — ширина створки, мм;
H — высота створки, мм;
Hc — высота ручки, мм;
— минимальный комплект фурнитуры;
— дополнительные элементы фурнитуры;
— элементы микровентиляции

Наименование	Артикул	Европаз 10–14, 14–18								
		Ширина, мм								
		390–700			550–1200			1201–1800		
		Высота, мм								
		600–1200	1201–2400	2400–3000	600–1200	1201–2400	2400–3000	600–1200	1201–2400	2400–3000
Ручка Prima	**GIE1169.****	1	1	1	1	1	1	1	1	1
Петли комплект	**GIE1399.****	1	1	1	1	1	1	1	1	1
Запорные элементы	**GIE1399**	1	1	1	1	1	1	1	1	1
Ножницы Тип 1	**GIE1174**	1	1	1						
Ножницы Тип 2	**GIE1175**				1	1	1	1	1	1
Ножницы дополнительные	**GIE0107**							1	1	1
Средний прижим	**GIE1338**		1	1		1	1	1	2	2
Запор регулируемый	**GIE0016**			2			2			2
Планка ответная	**GIE1271**			2			2			2
Ограничитель открывания	**GIE0097**			1			1	1	1	1

** возможны варианты цветов

Комплектация поворотно-откидного окна FUTURA 3D 150 кг

GIESSE

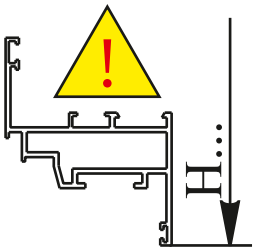

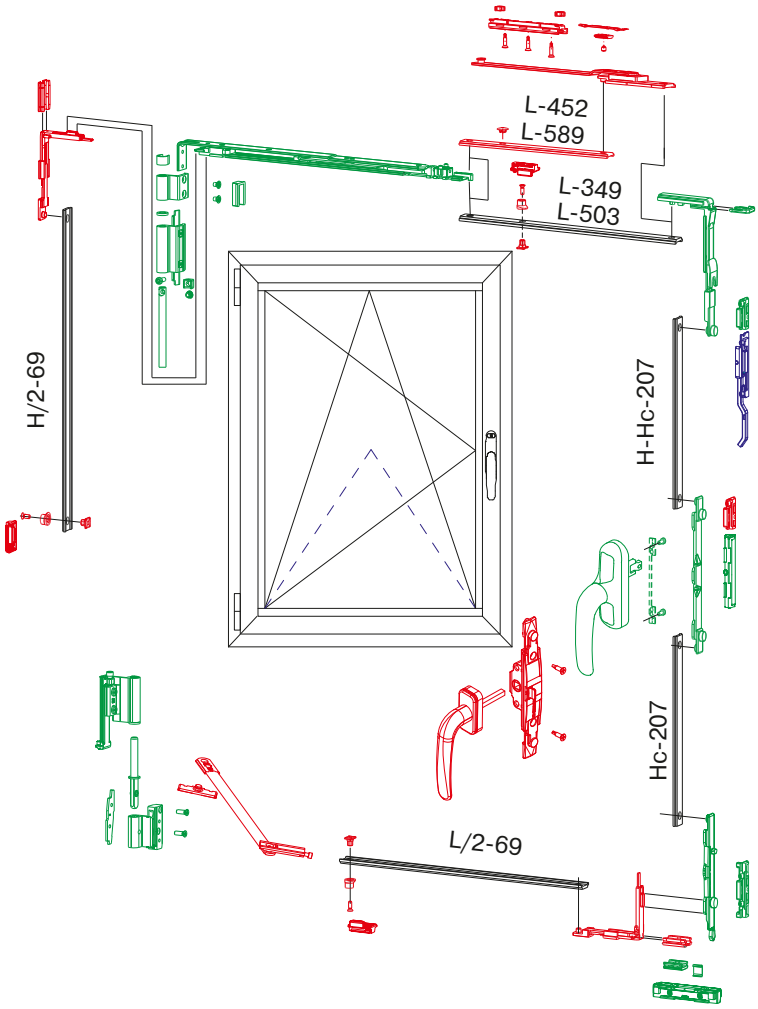

L — ширина створки, мм;
H — высота створки, мм;
Hc — высота ручки, мм;
— минимальный комплект фурнитуры;
— дополнительные элементы фурнитуры;
— элементы микровентиляции

Наименование	Артикул	Европаз 14–18								
		Ширина, мм								
		380–535			536–1000			1001–1800		
		Высота, мм								
		600–1200	1201–2400	2401–3000	600–1200	1201–2400	2401–3000	600–1200	1201–2400	2401–3000
Ручка Prima	**GIE1169.****	1	1	1	1	1	1	1	1	1
Петли комплект	**GIE1342.****	1	1	1	1	1	1	1	1	1
Запорные элементы	**GIE1399**	1	1	1	1	1	1	1	1	1
Ножницы Тип 1	**GIE4661**	1	1	1						
Ножницы Тип 2	**GIE4662**				1	1	1	1	1	1
Ножницы дополнитель-ные	**GIE0107**							1	1	1
Средний прижим	**GIE1338**		1	1		1	1	1	2	2
Запор регу-лируемый	**GIE0016**			2			2			2
Планка ответная	**GIE1271**			2			2			2
Ограничитель открывания	**GIE0097**			1			1	1	1	1

** возможны варианты цветов

Комплектация поворотно-откидного арочного окна FUTURA 3D 80 кг

GIESSE

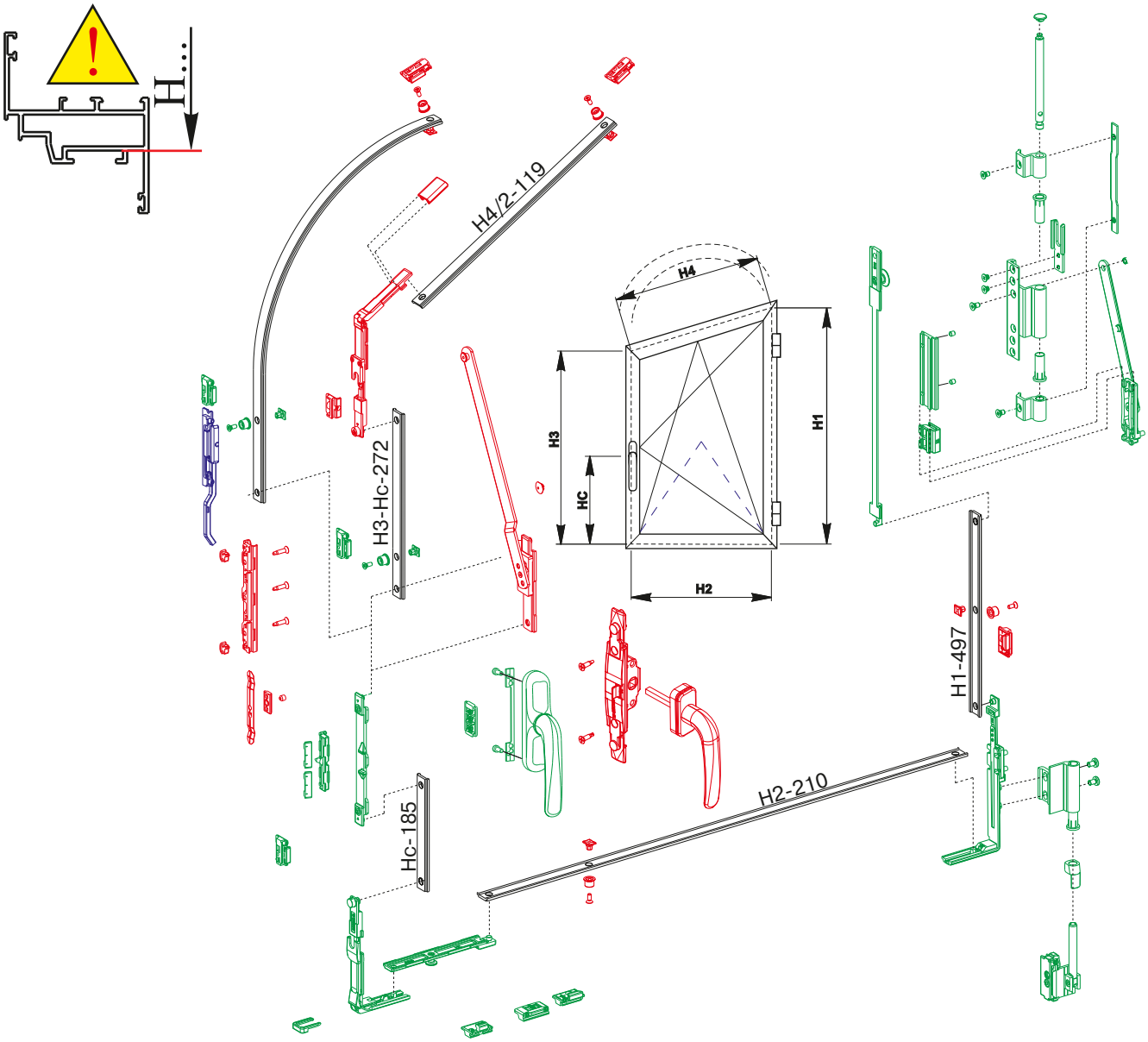

— минимальный комплект фурнитуры;
— дополнительные элементы фурнитуры,
— элементы микровентиляции

Наименование	Артикул	Европаз 14–18			
		Ширина, мм			
		320–1000		1001–1700	
		Высота, мм			
		710–1600	1601–2500	550–1200	1601–2500
Ручка Prima	**GIE1169.****	1	1	1	1
Комплект поворотно-откидной	**GIE4700.****	1	1	1	1
Запор регулируемый	**GIE0016**		2	2	4
Планка ответная	**GIE1271**		2	2	4
Ножницы дополнительные	**GIE0107**		1	1	1
Передача угловая для трапеции[1]	**GIE4694**			1	1

** возможны варианты цветов
[1] применяется только при комплектации трапецевидных окон

Комплектация поворотно-откидного окна FUTURA 3D 130/170 кг, скрытая

GIESSE

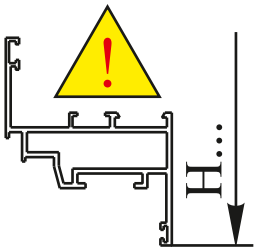

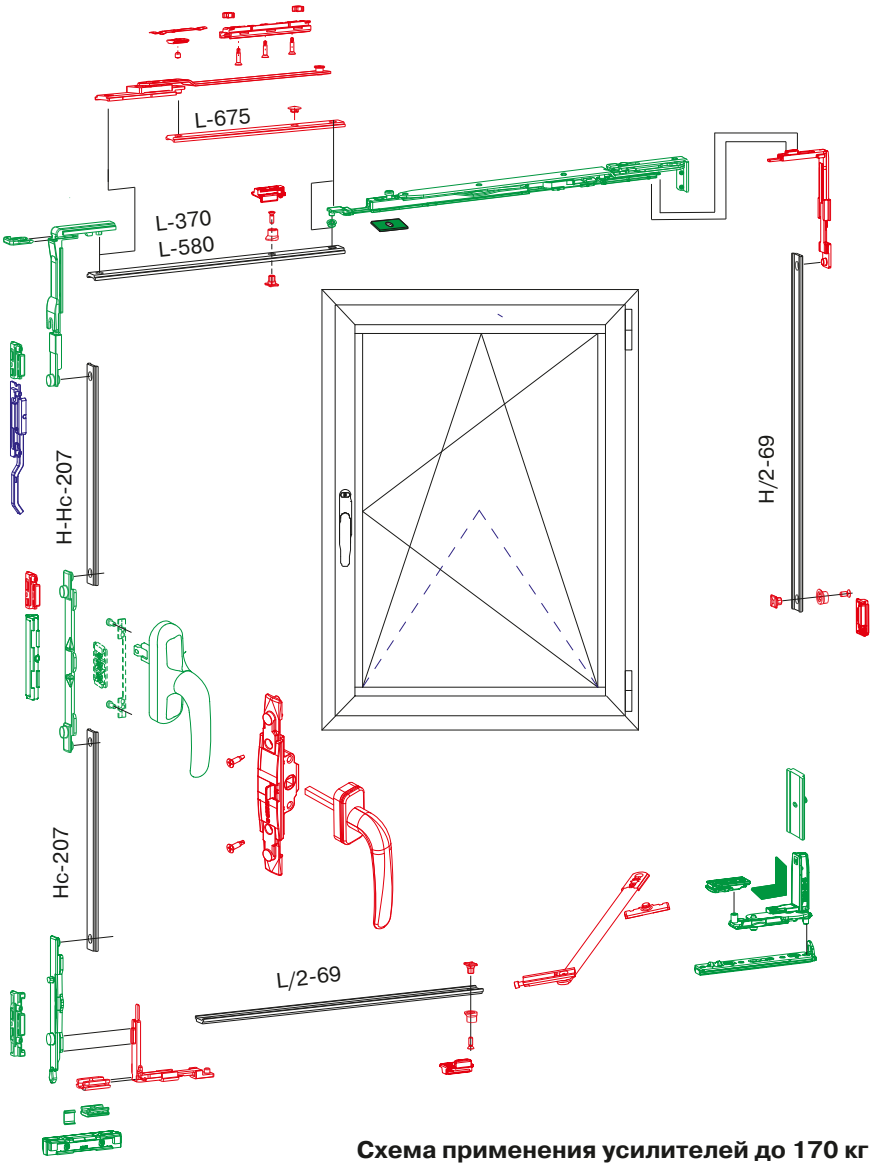

Схема применения усилителей до 170 кг GIE4677 и GIE4712

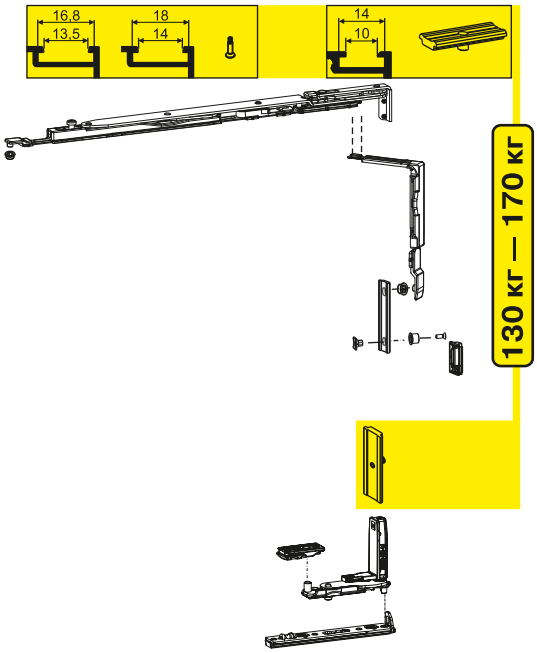

L — ширина створки, мм;
H — высота створки, мм;
Hc — высота ручки, мм;
— минимальный комплект фурнитуры;
— дополнительные элементы фурнитуры;
— элементы микровентиляции

Комплектация поворотно-откидного окна FUTURA 3D 130/170 кг, скрытая

GIESSE

Наименование	Артикул	Европаз 14–18						Европаз 10–14					
		Ширина, мм						Ширина, мм					
		430–640		641–1200		1201–1700		430–640		641–1200		1201–1700	
		Высота, мм						Высота, мм					
		600–1200	1201–2500	600–1200	1201–2500	600–1200	1201–2500	600–1200	1201–2500	600–1200	1201–2500	600–1200	1201–2500
Ручка Prima	**GIE1169.****	1	1	1	1	1	1	1	1	1	1	1	1
Запорные элементы	**GIE1399**	1	1	1	1	1	1	1	1	1	1	1	1
Ножницы + петли тип 1	**GIE4677R**[3]	1	1										
	GIE4677L[3]												
Ножницы + петли тип 2	**GIE4679R**[3]			1	1	1	1						
	GIE4679L[3]												
Ножницы + петли тип 1	**GIE4678R**[3]							1	1				
	GIE4678L[3]												
Ножницы + петли тип 2	**GIE4680R**[3]									1	1	1	1
	GIE4680L[3]												
Усилитель до 170 кг [1]	**GIE4677**	√	√	√	√	√	√						
	GIE4712							√	√	√	√	√	√
Средний прижим	**GIE1338**					1	1					1	1
Передача угловая	**GIE4701**		1		1		1		1		1		1
Планка ответная	**GIE1271**		2		2		2		2		2		2
Запор регулируемый	**GIE0016**		2		2		2		2		2		2
Ножницы дополнительные	**GIE0107**					1	1					1	1
Подкладка 1,5 мм [2]	**GIE4678**	√	√	√	√	√	√	√	√	√	√	√	√
Подкладка 2,0 мм [2]	**GIE4679**	√	√	√	√	√	√	√	√	√	√	√	√

** возможны варианты цветов
[1] применяется для увеличения несущей способности петель до 170 кг
[2] применяется при наличие в фурнитурном пазе углубления 1,5 мм или 2,0 мм
[3] R — правая, L — левая

Схема применения подкладок GIE4678 (1,5 мм) и GIE4679 (2,0 мм)

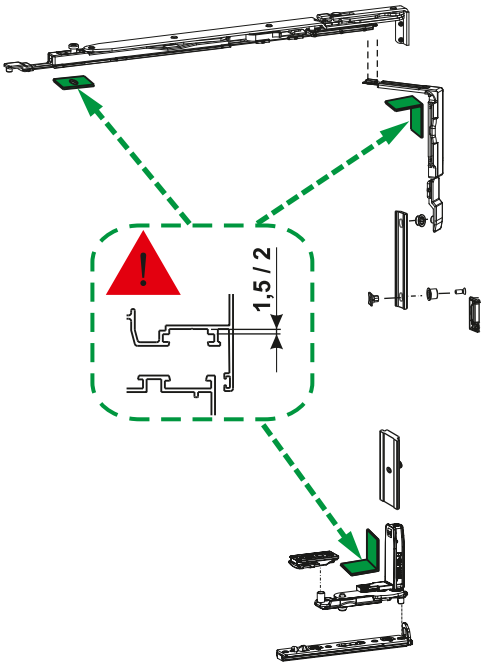

Артикул ТБМ	Артикул GIESSE	Рисунок
GIE0016	**04030000K**	
Запор регулируемый (±1,2 мм)		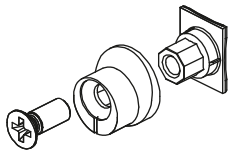
GIE0097	**02030000**	
Ограничитель открывания с регулировкой тормозного усилия Friz. Рекомендуется применять на створках весом >80 кг. Применяется для установки в Европаз 14–18.		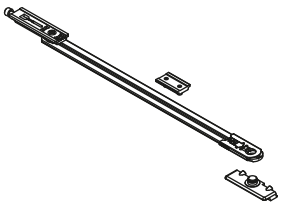
GIE0107	**04301000**	
Ножницы дополнительные применяются на створках шириной более 1200 мм. Применяется для установки в Европаз 10–14, 14–18.		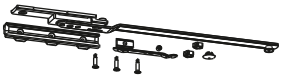
GIE0163.**	**03524*****	
GIE0163.01	серый	
GIE0163.06	черный	
Соединительная тяга ЕВРОПАЗ. Поставляется в бухтах по 200 метров. Материал — полиамид.		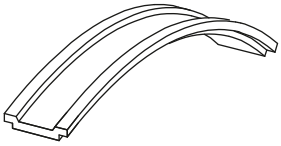
GIE0283.**	**01152*****	
GIE0283.07	белый RAL9010	
GIE0283.01	серебристый	
GIE0283.05	корич. RAL8019	
Ручка PRIMA с ключом. Применяется для запирания окна на ключ. Изъятие ключа возможно в любом положении рукояти.		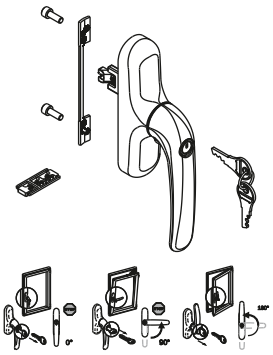
GIE0300.06	**01122010N**	
Ручка транспортировочная CLIC. Применяется как временная ручка для траспортировки и эксплуатации на стройплощадке до сдачи объекта. Не может применяться как постоянная ручка. Цвет — чёрный.		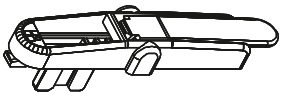
GIE0402	**02234000**	
Элемент микровентиляции. Комплект микровентиляции поворотно-откидного окна. Применяется для установки в Европаз 10–14, 14–18.		
GIE0403	**04031000**	
Комплект противовзломных элементов Применяется для установки в Европаз 10–14, 14–18.		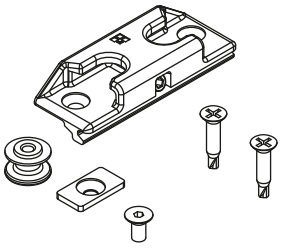

Артикул ТБМ	Артикул GIESSE	Рисунок
GIE0421.02	**04160005**	
Рукоятка ручки PRIMA, неокрашенная. Комплект состоит из: GIE0421.02 — рукоять GIE0617 — механизм ручки GIE0617.00 — накладка		
GIE0424	**02199000**	
Защелка-фиксатор. Применяется для фиксации створки в закрытом положении без запора фурнитуры. Применяется для установки в Европаз 14–18.		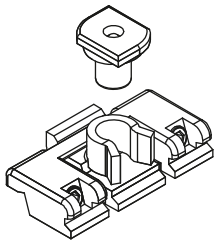
GIE0617	**04126000**	
Механизм ручки PRIMA COVER с четырёхгранным штифтом 7 мм. Комплект состоит из: GIE0421.02 — рукоять GIE0617 — механизм ручки GIE0617.00 — накладка		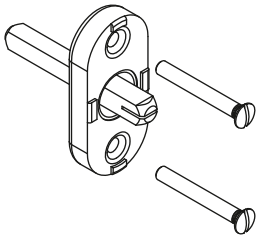
GIE0617.00	**04142005**	
Накладка на механизм ручки PRIMA COVER, с четырёхгранным штифтом, неокрашенная. Комплект состоит из: GIE0421.02 — рукоять GIE0617 — механизм ручки GIE0617.00 — накладка		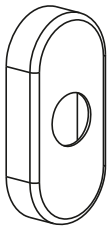
GIE1091.**	**01091000**	
GIE1091.07	белый RAL9010	
Ручка EURO со съёмной рукоятью GIE1130.		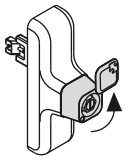
GIE1130	**01130000**	
Рукоять ручки EURO. Комплектуется ручкой GIE1091.**. Черный нейлон.		
GIE1169.**	**01033*****	
GIE1169.07	белый RAL9010	
GIE1169.00	неокрашенный	
GIE1169.46	корич. RAL8017	
GIE1170.01	серебристый	
GIE1171.05	корич. RAL8019	
GIE1172.06	черный RAL9005	
Ручка Prima с блокиратором ошибочного открывания, универсальная.		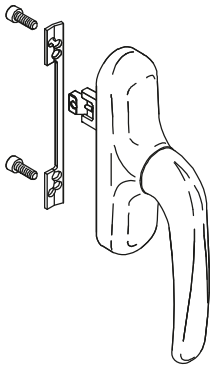

Артикул ТБМ	Артикул GIESSE	Рисунок
GIE1174	**04200000**	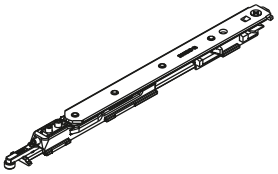
Ножницы поворотно-откидные Futura 3D 130 кг №1. Применяются для установки в Европаз 10–14, 14–18.		
GIE1175	**04201000**	
Ножницы поворотно-откидные Futura 3D 130 кг №2. Применяются для установки в Европаз 10–14, 14–18.		
GIE1271	**01353000K**	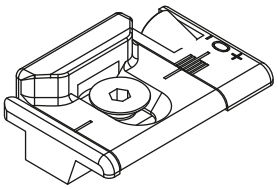
Планка ответная регулируемая (±2,5 мм). Применяется для установки в Европаз 10–14, 14–18.		
GIE1338	**04770000**	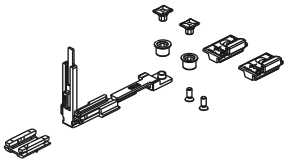
Комплект среднего прижима поворотно-откидного окна Futura 3D. Применяется для установки в Европаз 10–14, 14–18.		
GIE1340.**	**04739*****	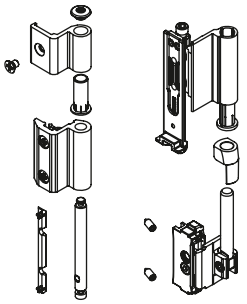
GIE1340.07	белый RAL9010	
GIE1340.02	неокрашенный	
GIE1340.46	корич. RAL8017	
GIE1340.01	серебристый	
GIE1340.05	корич. RAL8019	
GIE1340.06	черный RAL9005	
Комплект поворотно-откидных петель Futura Classic 80 кг. 3D регулировка. Применяется для установки в Европаз 10–14, 14–18.		
GIE1340	**04322000**	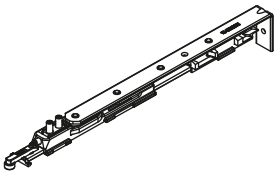
Ножницы поворотно-откидные Futura Classic 80 кг №1. Применяются для установки в Европаз 10–14, 14–18.		
GIE1341	**04778000**	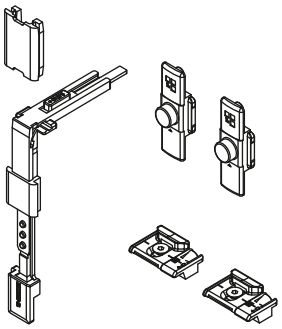
Комплект среднего прижима поворотно-откидного окна Futura Classic. Применяется для установки в Европаз 10–14, 14–18.		
GIE1342	**04323000**	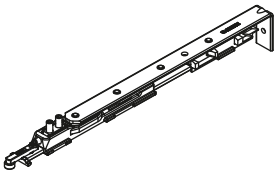
Ножницы поворотно-откидные Futura Classic 80 кг №2. Применяются для установки в Европаз 10–14, 14–18.		

Артикул ТБМ	Артикул GIESSE	Рисунок
GIE1342.**	**04712000**	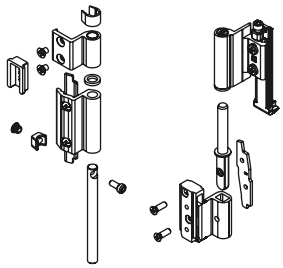
GIE1342.07	белый RAL9010	
GIE1342.02	неокрашенный	
GIE1342.01	серебристый	
GIE1342.05	корич. RAL8019	
Комплект поворотно-откидных петель Futura 3D 150 кг. 3D регулировка. Применяется для установки в Европаз 14–18.		
GIE1399.**	**04711*****	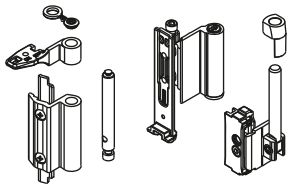
GIE1399.07	белый RAL9010	
GIE1399.02	неокрашенный	
GIE1399.46	корич. RAL8017	
GIE1399.01	серебристый	
GIE1399.05	корич. RAL8019	
GIE1399.06	черный RAL9005	
Комплект поворотно-откидных петель Futura 3D 130 кг. 3D регулировка. Применяется для установки в Европаз 10–14, 14–18.		
GIE1399	**04704000**	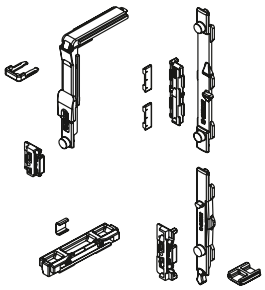
Комплект запорных элементов поворотно-откидного механизма. Применяется для установки в Европаз 10–14, 14–18.		
GIE4311	**04311000**	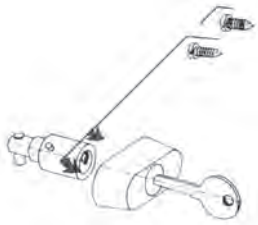
Замок (детский замок) на створку используется как защита от постороннего открывания окна.		
GIE4646	**04046000K**	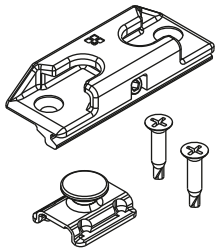
Комплект противовзломных элементов. Применяется для установки в Европаз 10–14, 14–18.		
GIE4661	**04204000**	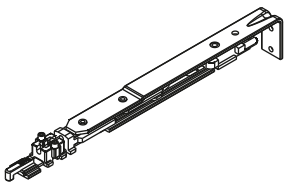
Ножницы поворотно-откидные Futura 3D 150 кг №1. Применяется для установки в Европаз.		
GIE4662	**04205000**	
Ножницы поворотно-откидные Futura 3D 150 кг №2. Применяется для установки в Европаз.		

Артикул ТБМ	Артикул GIESSE	Рисунок
GIE4677	**04409000**	
Усилитель. Необходим для увеличения несущей способности скрытых петель до 170 кг. Применяется для установки в Европаз 14–18.		
GIE4677R	**042061dx**	
Комплект петли скрытые + ножницы №1 правые. 130/170 кг. 3D регулировка. Применяется для установки в Европаз 14–18.		
GIE4677L	**042062sx**	
Комплект петли скрытые + ножницы №1 левые. 130/170 кг. 3D регулировка. Применяется для установки в Европаз 14–18.		
GIE4678	**04406000**	
Подкладки компенсационные под скрытые петли в фурнитурный паз 1,5 мм		1,5
GIE4678R	**042121dx**	
Комплект петли скрытые + ножницы №1 правые. 130 кг. 3D регулировка. Применяется для установки в Европаз 10–14.		
GIE4678L	**042122dx**	
Комплект петли скрытые + ножницы №1 левые. 130 кг. 3D регулировка. Применяется для установки в Европаз 10–14.		
GIE4679	**04407000**	
Подкладки компенсационные Устанавливаются под скрытые петли в фурнитурный паз 2,0 мм		2
GIE4679R	**042071dx**	
Комплект петли скрытые + ножницы №2 правые. 130 кг. 3D регулировка. Применяется для установки в Европаз 14–18.		
GIE4679L	**042072sx**	
Комплект петли скрытые + ножницы №2 левые. 130 кг. 3D регулировка. Применяется для установки в Европаз 14–18.		

Артикул ТБМ	Артикул GIESSE	Рисунок
GIE4680R	**042131dx**	
Комплект петли скрытые + ножницы №2 правые. 130 кг. 3D регулировка. Применяется для установки в Европаз 10–14.		
GIE4680L	**042132dx**	
Комплект петли скрытые + ножницы №2 левые. 130 кг. 3D регулировка. Применяется для установки в Европаз 10–14.		
GIE4685	**03522000N**	
Комплект для монтажа фурнитуры. Рулетка для расчета соединительных тяг Европаз и шаблон для монтажа фурнитуры Европаз.		
GIE4690	**01061000**	
Приемник под ручку с четырехгранным штифтом 7 мм. Применяется для установки в Европаз 10–14, 14–18.		
GIE4694	**04023000K**	
Передача угловая для трапецевидных окон, для углов от 95° до 135°. Применяется для установки в Европаз.		
GIE4700.**	**04671*****	
GIE4700.07	Белый RAL9010	
Комплект арочного/ трапецевидного окна. Применяется для установки в Европаз 14–18.		
GIE4701	**04012000**	
Передача угловая под скрытые ножницы. Применяется для обеспечения дополнительного прижима на створках шириной от 1200 мм. Применяется для установки в Европаз.		
GIE4712	**04411000**	
Усилитель. Необходим для увеличения несущей способности скрытых петель до 170 кг. Применяется для установки в Европаз 10–14.		
GIE4746	**04014000**	
Планка приемная под ручку. Имеет запоры нерегулируемые — 2 шт. Применяется для установки в Европаз 10–14, 14–18.		

Рулетка ASTIMETRO

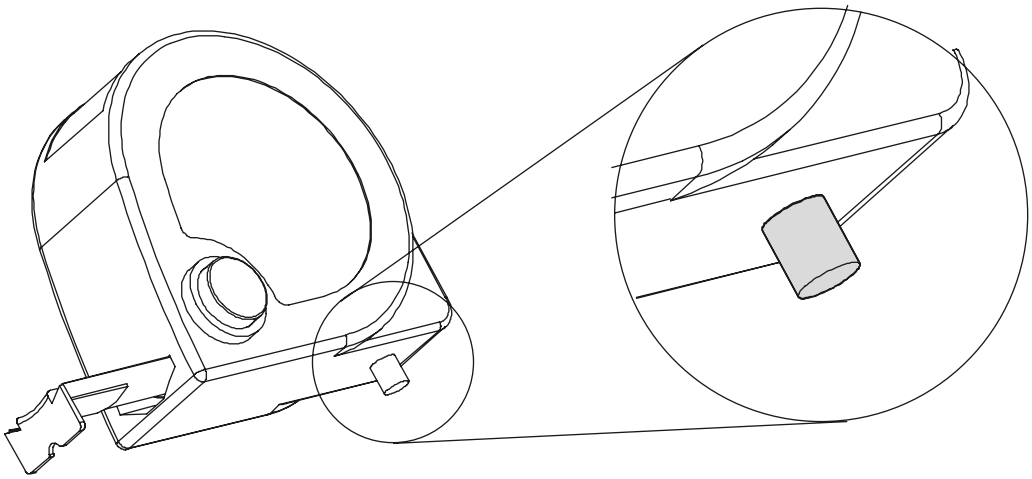

Аннотация шкал ASTIMETRO

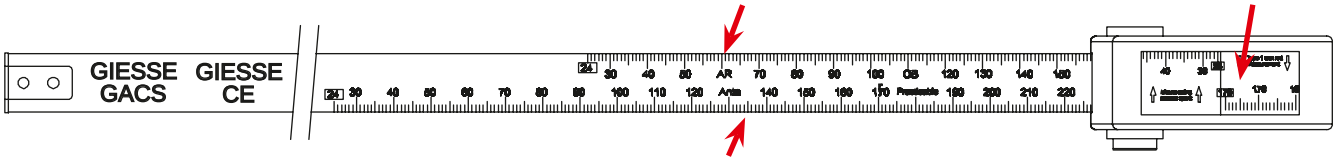

Применение рулетки ASTIMETRO

Измерение тяги со стороны ручки, верхняя и измерение тяги со стороны петель

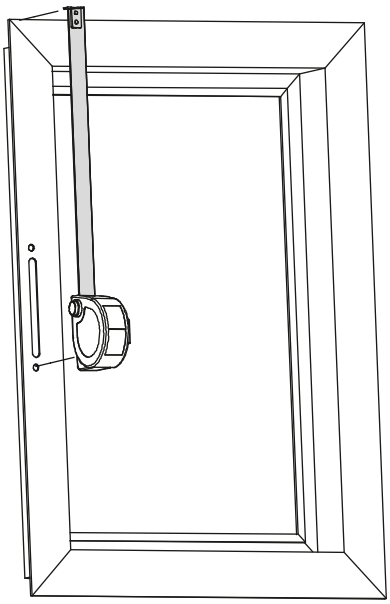

Измерение тяги со стороны ручки, нижняя

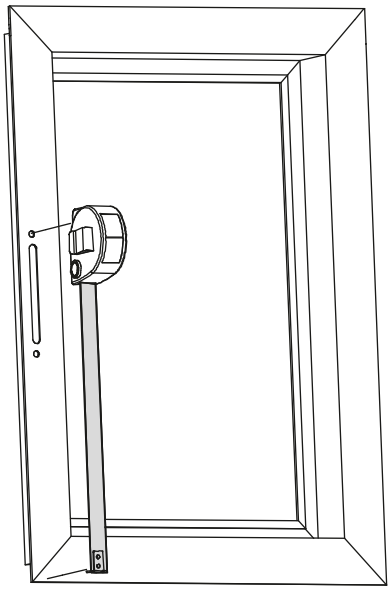

Измерение тяги со стороны ножниц

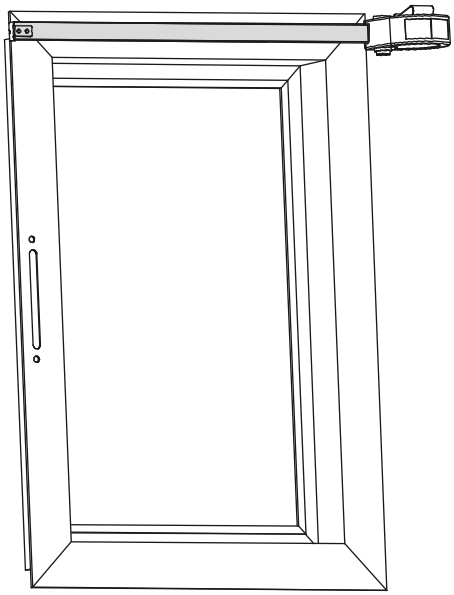

Комплектация поворотно-откидного окна ROTO AluVision T540 90/130 кг

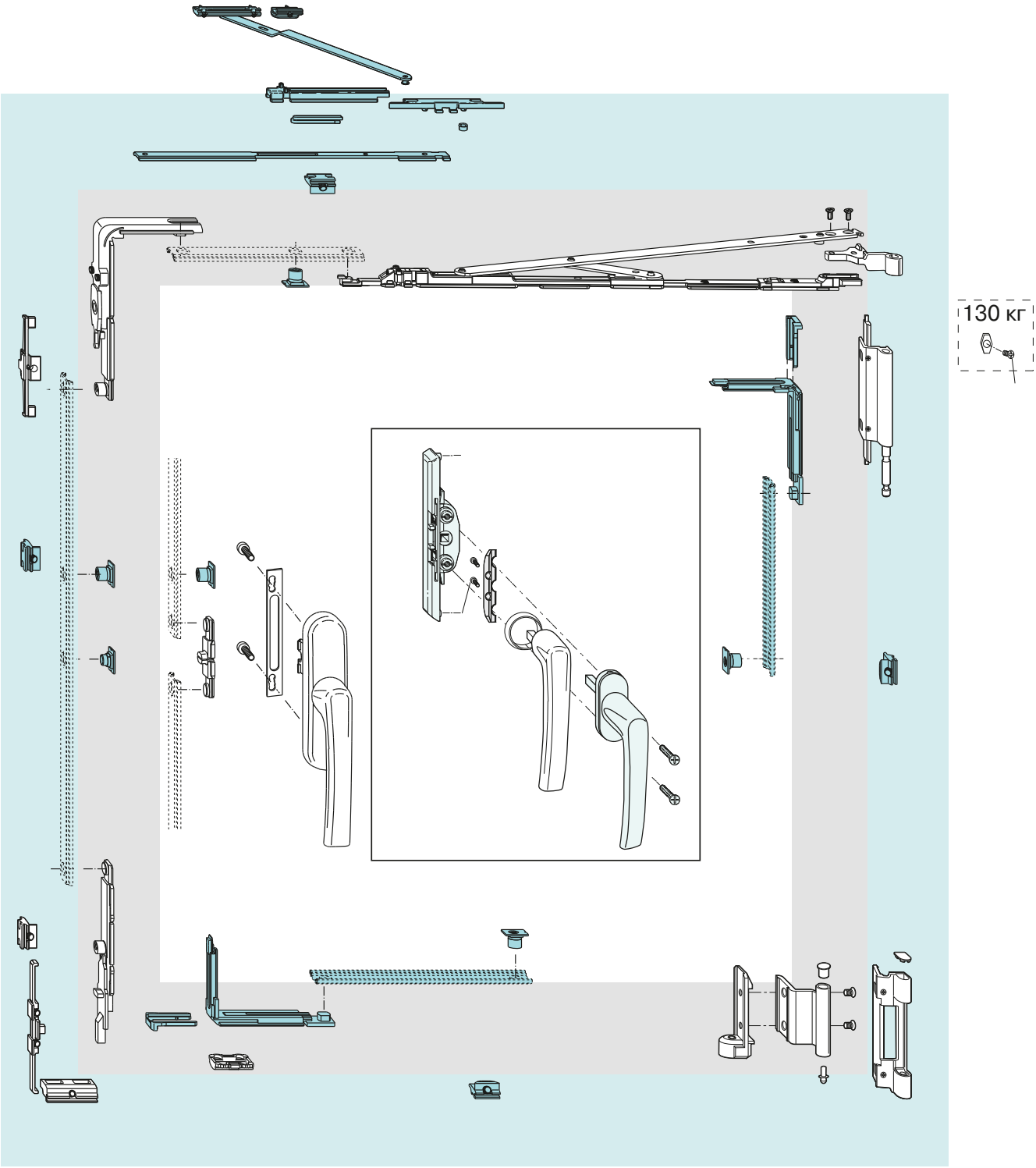

Комплектация поворотно-откидного окна ROTO Roto AluVision T540 90/130 кг

Название		Артикул	Европаз 10–14, 14–18								
			Ширина, мм								
			405–600			601–1300			1301–1600		
			Высота, мм								
			520–1200	1201–1800	1801–2400	520–1200	1201–1800	1801–2400	520–1200	1201–1800	1801–2400
Ручка Roto Line	серебро	**377474**	1	1	1	1	1	1	1	1	1
	темная бронза	**377478**									
	черный	**377475**									
	белый	**377477**									
Усиливающая пластина под ручку		**331937**	1	1	1	1	1	1	1	1	1
Приемный комплект под ручку		**335184**	1	1	1	1	1	1	1	1	1
Запорные элементы 14–18		**331268**	1	1	1	1	1	1	1	1	1
Запорные элементы 10–14		**331269**									
Ножницы №1		**377452**	1	1	1						
Ножницы №2		**377451**				1	1	1	1	1	1
Доп. ножницы 14–18		**331024**							1	1	1
Доп. ножницы 10–14		**331025**									
Петли комплект клемма №1	серебро	**377455**	1	1	1	1	1	1	1	1	1
	темная бронза	**377459**									
	черный	**377456**									
	белый	**377458**									
Петли комплект клемма №2	серебро	**378313**									
	темная бронза	**378317**									
	черный	**378314**									
	белый	**378316**									
Комплект до 130 кг[1]	клемма №1	**382885**	1	1	1	1	1	1	1	1	1
	клемма №2	**377461**									
Переключатель MV 14–18		**334668**		1	2		1	2	1	1	2
Переключатель MV 10–14		**334669**									
Запорный элемент		**334671**			2			2			2
Ответная планка		**212633**			2			2			2
Соед. алюм. штанга, 6 м		**334059RU**	рассчитывается								

[1] Применяется для увеличения несущей способности петель до 130 кг

Комплектация поворотно-откидного окна ROTO AluVision Designo 100/150 кг

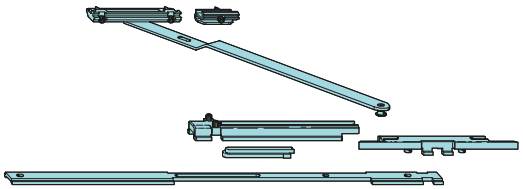

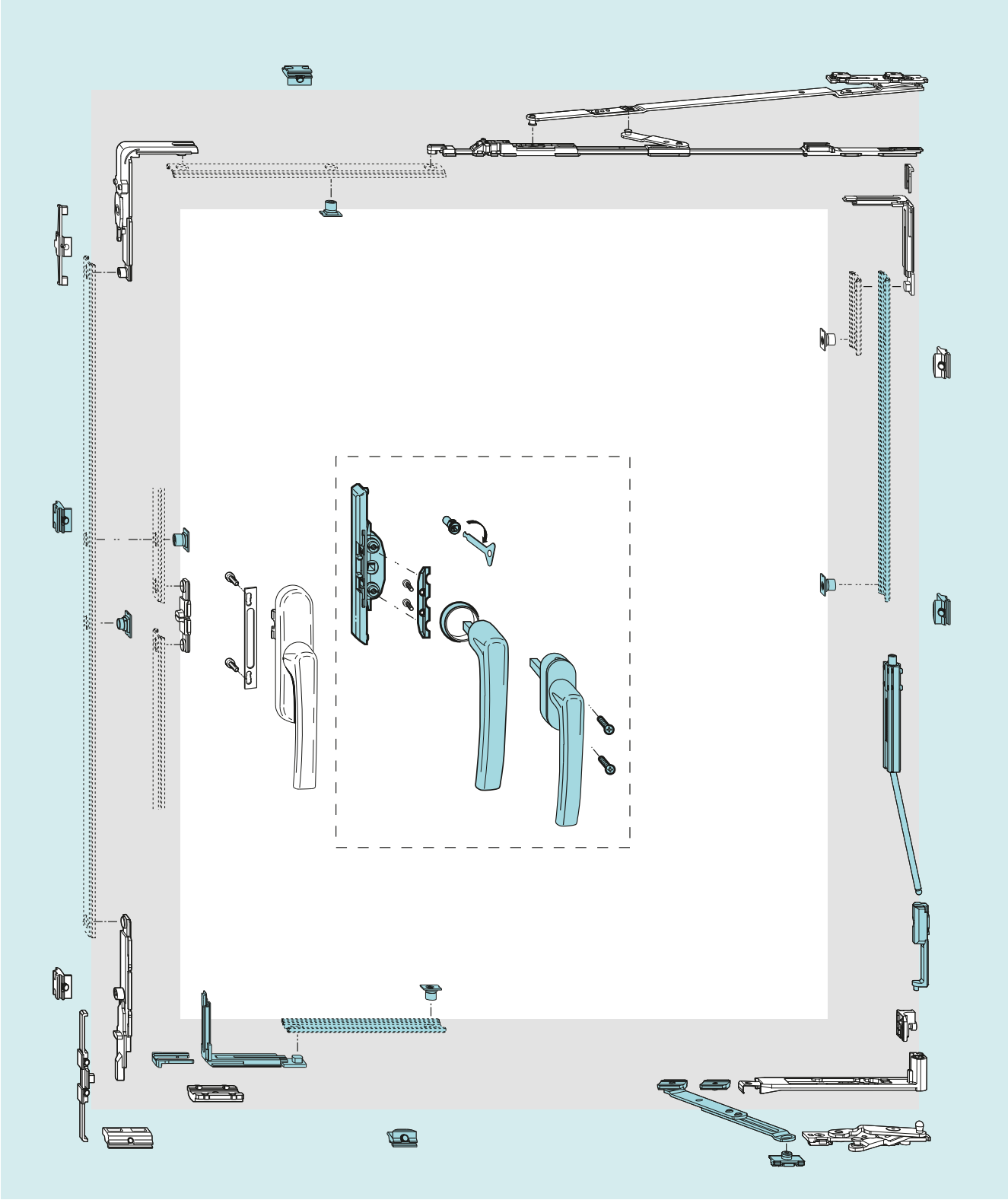

Комплектация поворотно-откидного окна AluVision Designo 100/150 кг

Название		Европаз 14–18	Европаз 10–14	Ширина, мм								
				500–735			736–1300			1301–1600		
				Высота, мм								
		Артикул		555–1200	1201–1800	1801–2400	555–1200	1201–1800	1801–2400	555–1200	1201–1800	1801–2400
Ручка Roto Line	серебро	**377474**		1	1	1	1	1	1	1	1	1
	темная бронза	**377478**										
	черный	**377475**										
	белый	**377477**										
Приемный комплект		**335184**		1	1	1	1	1	1	1	1	1
Запорные элементы		**331268**	**331269**	1	1	1	1	1	1	1	1	1
Ножницы на створке 500	универс.	**625024**		1	1	1						
Ножницы на створке 735	универс.	**626998**					1	1	1	1	1	1
Ножницы на раме 500	правые	**624958**	**624944**	1	1	1						
	левые	**624959**	**624945**									
Ножницы на раме 735	правые	**624958**	**624946**				1	1	1	1	1	1
	левые	**624959**	**624947**									
Петля нижняя на створке	правая	**625007**		1	1	1	1	1	1	1	1	1
	левая	**625008**										
Петля нижняя на раме	правая	**624973**	**624969**	1	1	1	1	1	1	1	1	1
	левая	**624974**	**624970**									
Комплект до 150 кг[1]	правый	**624920**	**62492**	1	1	1	1	1	1	1	1	1
	левый	**624921**	**624923**									
Переключатель MV		**334668**	**334669**	1	1	1	1	1	1	1	2	2
Запорный элемент		**334671**			1	3		1	3		1	3
Планка ответная		**212633**	**212634**		1	3		1	3		1	3
Ограничитель открывания		**625018**	**625019**				1	1	1	1	1	1
Ножницы дополнительные		**331024**	**331025**							1	1	1
Усиливающая пластина под ручку		**331937**	**331937**	1	1	1	1	1	1	1	1	1
Соед. алюм. штанга, 6 м		**334059RU**		рассчитывается								

[1] Применяется для увеличения несущей способности петель до 150 кг

Комплектация поворотно-откидного окна ELEMENTIS 80 кг

ELEMENTIS

Основные характеристики:
- Максимальный вес створки 80 кг
- Универсальный для Европаза 10–14, 14–18[1]

№	Название	Количество
Поставляется под одним артикулом:		
1	Ручка	1
2	Петля	2
3	Ответная планка	2
4	Шпингалет поворотно-откидной	1
5	Ответная планка поворотно-откидная	1
6	Приемная планка под ручку	1
7	Пятка на створке	1
8	Подпятник на раме	1
9	Угловой переключатель с блокиратором	1
Поставляется под отдельными артикулами:		
10	Ножницы поворотно-откидные: Тип 1 и Тип 2	1
11	Средний прижим: • угловой переключатель с вилкой — 1 шт. • запорные части — 2 шт. • ответныепланки — 2 шт.	1

[1] ВНИМАНИЕ: для установки поворотно-откидного комплекта Европаз 10–14 необходим дополнительный комплект ELM0410.

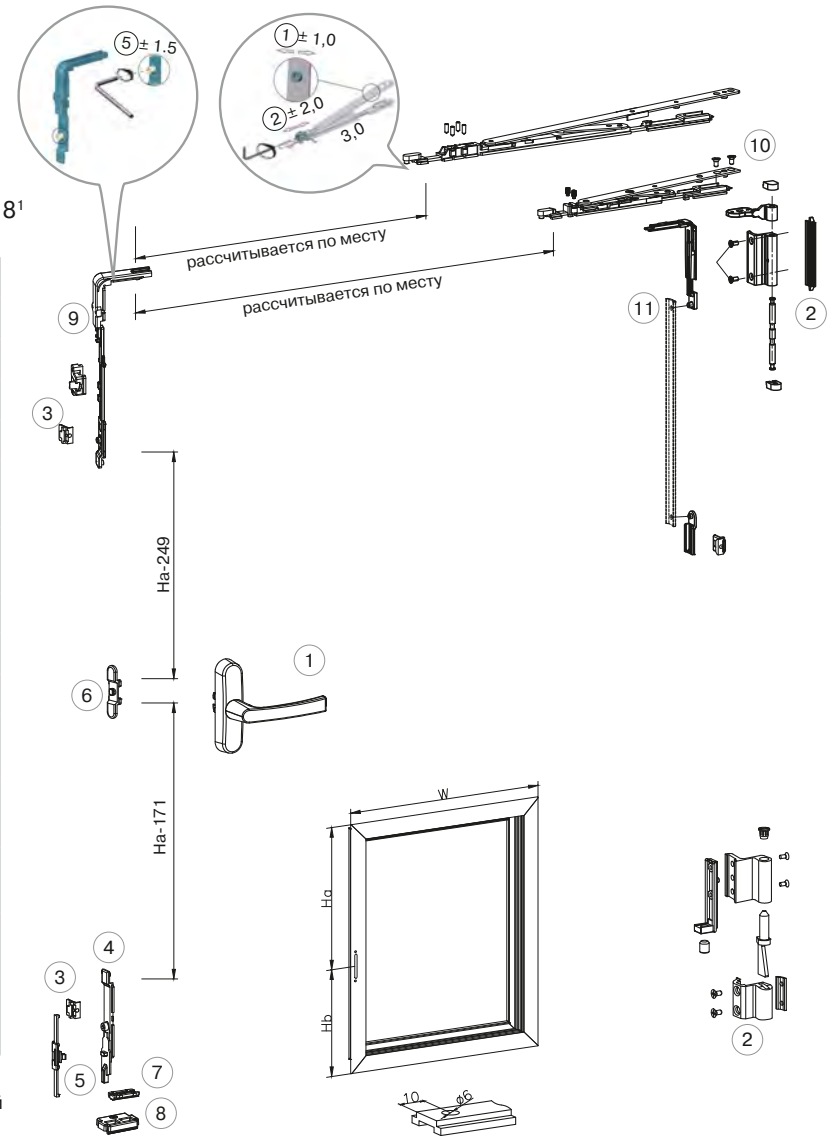

Наименование		Артикул	Европаз 14–18				Европаз 10–14			
			Ширина, мм							
			551–1000		1101–1500		551–1000		1101–1500	
			Высота, мм							
			520–1200	1201–1700	520–1200	1201– 1700	520–1200	1201–1700	520–1200	1201–1700
Комплект поворотно-откидной	серебро RAL9006	**ELM0410.01**	1	1	1	1	1	1	1	1
	коричневый RAL8017	**ELM0410.46**								
	коричневый RAL8019	**ELM0410.05**								
	белый RAL9016	**ELM0410.07**								
	неокрашенный	**ELM0410.00**								
Ножницы №1		**ELM0411**	1	1			1	1		
Ножницы №2		**ELM0412**			1	1			1	1
Комплект дополнительного прижима		**ELM0413**		1	1	2		1	1	2
Комплект поворотно-откидной опоры		**ELM0410**					1	1	1	1

Для заметок

Применение систем GS1000-ML и GS1000-HL

GIESSE

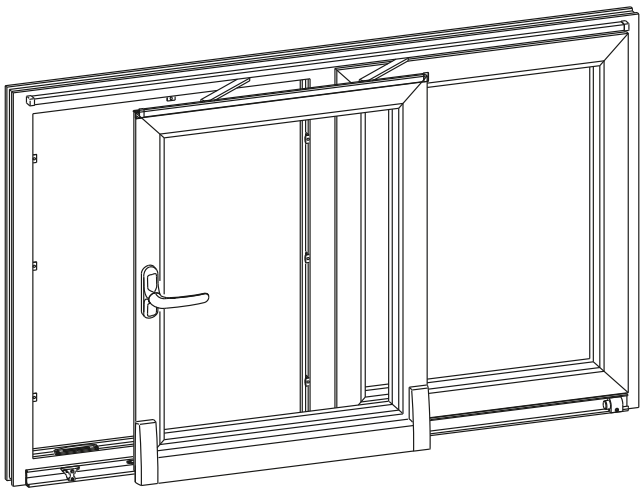

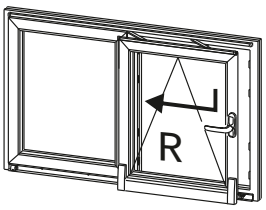

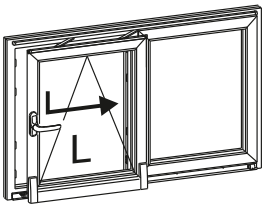

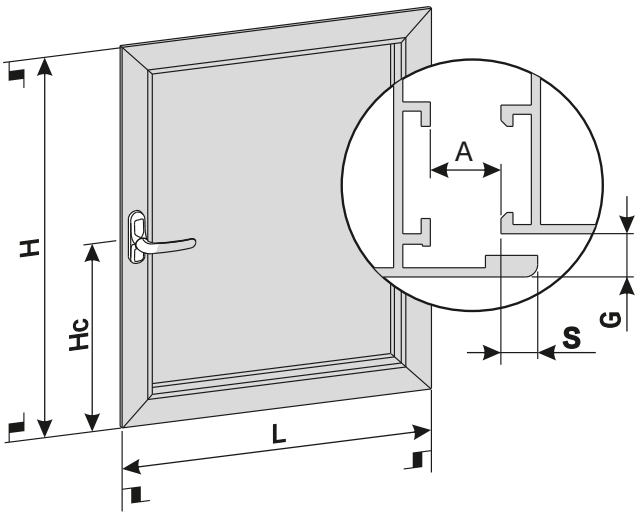

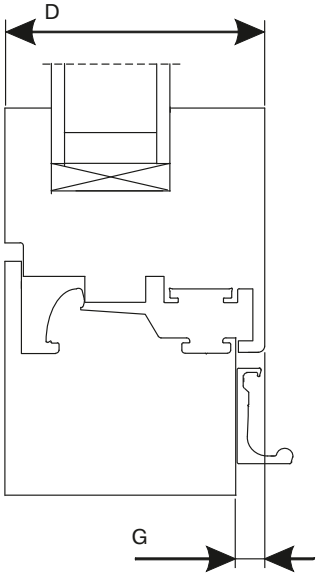

L = 630–1680 мм
H = 930–2400 мм
Hc > 249 мм
G > 6 мм
P_{max} = 160 кг
U = 117 мм
H-Hc > 239 мм

L — ширина створки
H — высота створки
Hc — высота ручки
G — некомпланарность
P_{max} — вес
U — глубина откидывания
D — толщина профиля створки
S — перекрытие
A — фальцлюфт

Таблица применимости фурнитуры на конструкции, по типу фурнитурного паза

Европаз 14–18 (Тип 1[1] / V.01[2])		Европаз 10–14 (Тип 3[1] / V.02[2])	
Паз створки 15/20	Паз рамы 14/18	Паз створки 15/20	Паз рамы 10/14,5
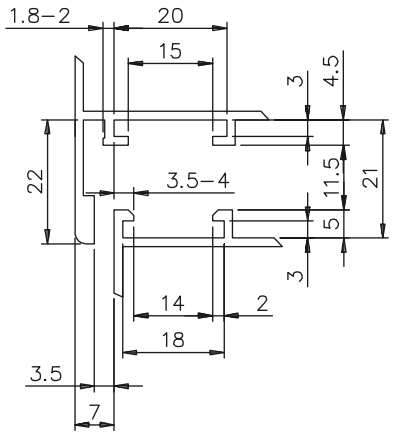		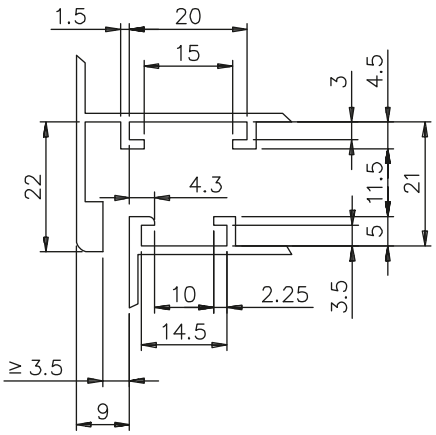	

[1] Обозначение в итальянской классификации.
[2] Обозначение в немецкой классификации.

Применение систем GS1000-ML и GS1000-HL

GIESSE

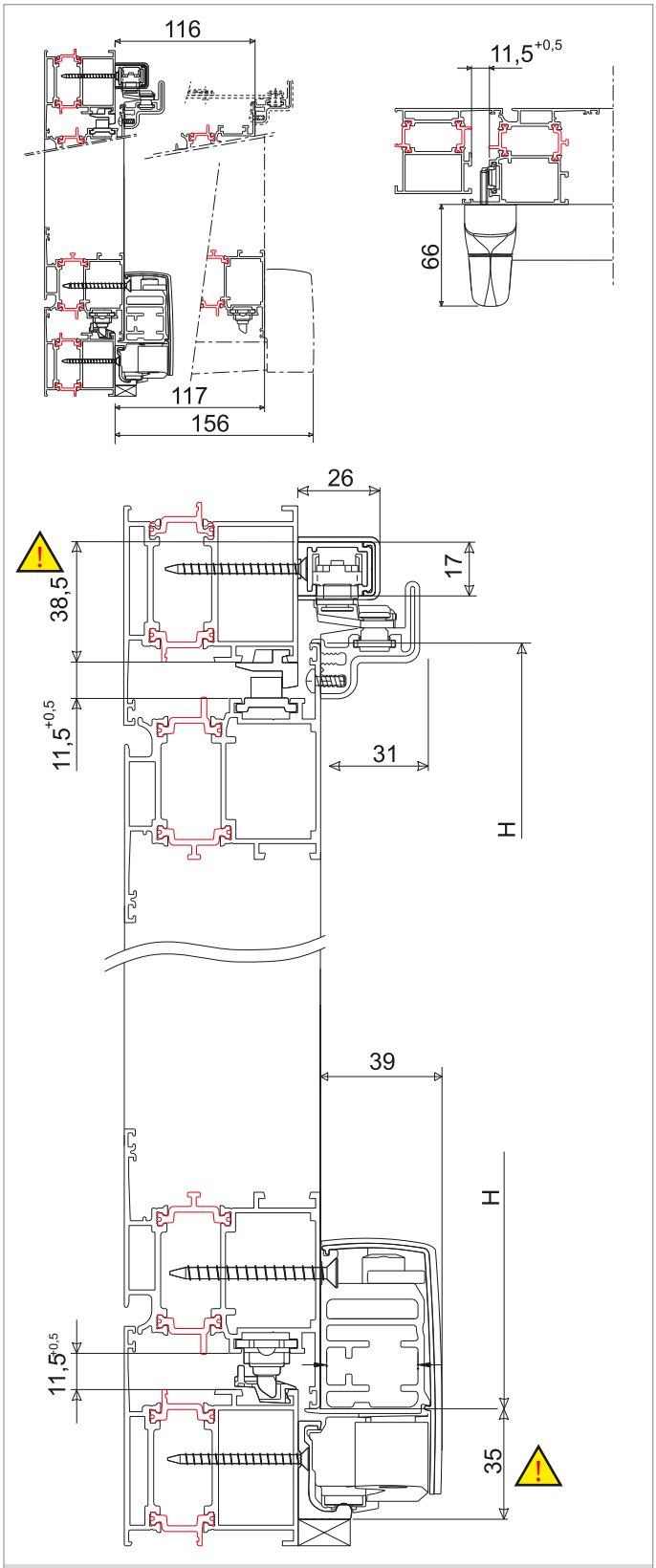

GS1000-ML

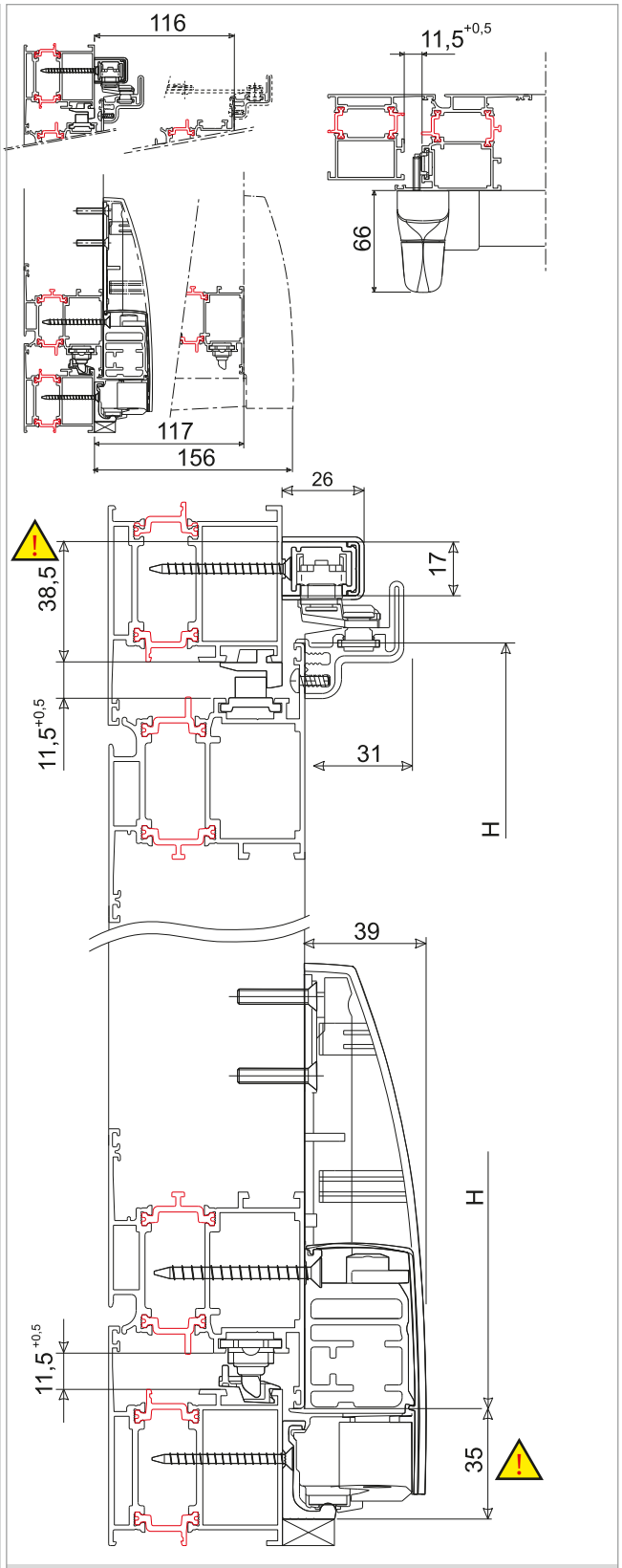

GS1000-HL

GS1000-ML 100 кг с ручкой PRIMA

GIESSE

L = 630-1480 мм
H = 930-2400 мм
P = max 100 кг

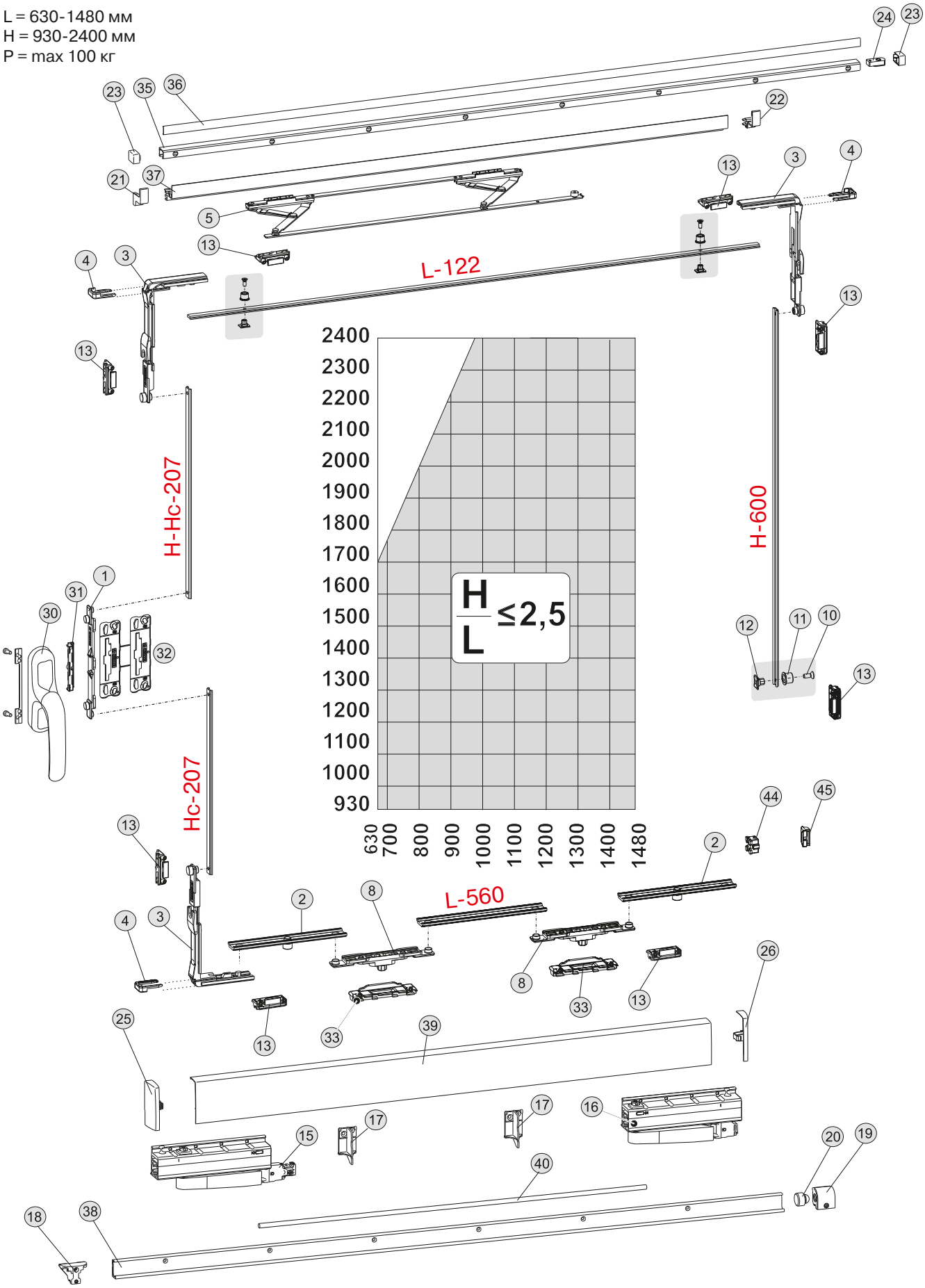

GS1000-ML 100 кг с ручкой PRIMA

Наименование		Артикул	S-L	D-R	S-L	D-R	D-R S-L	S-L D-R
Комплект роликов, 160 кг	Левый	**GIE9777**	1		1		1	1
	Правый	**GIE9776**		1		1	1	1
Комплект фурнитуры	Европаз 14–18 Европаз 10–14	**GIE9780**	1	1	1	1	2	2
Ручка	Prima	**GIE1169.****	1	1	1	1	2	2
Ножницы верхние для створок шириной:	630–930 мм	**GIE9723**	1	1	1	1	2	2
	931–1280 мм	**GIE9724**						
	1281–1680 мм	**GIE9725**						
Комплект направляющих для створок шириной	630–880 мм	**GIE9761****	1	1	1	1	2	2
	881–1080 мм	**GIE9762****						
	1081–1280 мм	**GIE9763****						
	1281–1480 мм	**GIE9764****						
Комплект аксессуаров для створок весом	До 100 кг	**GIE9774****	1	1	1	1	2	2
Стопор	Применяется при наличии штульповой створки	**GIE9790.01**	1	1	1	1	2	2

GS1000-ML 100 кг с ручкой PRIMA COVER

GIESSE

L=630-1480 мм
H =930-2400 мм
P = max 100 кг

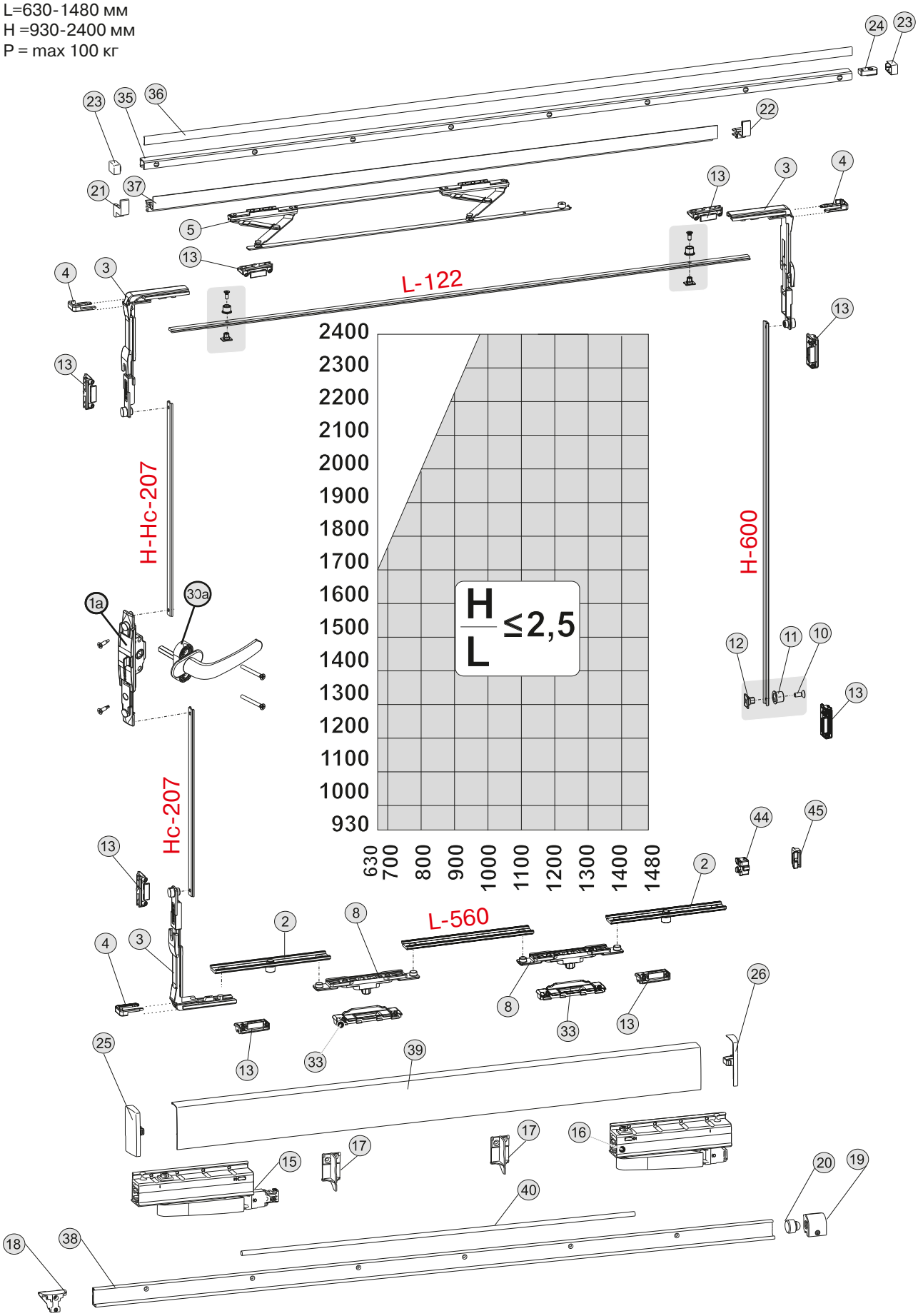

GS1000-ML 100 кг с ручкой PRIMA COVER

GIESSE

Наименование		Артикул	S-L	D-R	S-L	D-R	D-R S-L	S-L D-R
Комплект роликов, 160 кг	Левый	**GIE9777**	1		1		1	1
	Правый	**GIE9776**		1		1	1	1
Комплект фурнитуры	Европаз 14–18 Европаз 10–14	**GIE9780**	1	1	1	1	2	2
Ручка	Механизм ручки	**GIE0617**	1	1	1	1	2	2
	Накладка на механизм	**GIE0617.00**	1	1	1	1	2	2
	Рукоятка Prima	**GIE0421.02**	1	1	1	1	2	2
Редуктор камерный	Левый	**GIE9751**	1		1		1	1
	Правый	**GIE9752**		1		1	1	1
Ножницы верхние для створок шириной	630–930 мм	**GIE9723**	1	1	1	1	2	2
	631–1280 мм	**GIE9724**						
	1281–1680мм	**GIE9725**						
Комплект направляющих для створок шириной	630–880 мм	**GIE9761****	1	1	1	1	2	2
	881–1080 мм	**GIE9762****						
	1081–1280 мм	**GIE9763****						
	1281–1480 мм	**GIE9764****						
Комплект аксессуаров для створок весом	До 100 кг	**GIE9774****	1	1	1	1	2	2
Стопор	Применяется при наличии штульповой створки	**GIE9790.01**						
			1	1	1	1	2	2

GS1000-HL 160 кг с ручкой PRIMA

GIESSE

L = 630-1680 мм
H = 930-2400 мм
P = max 160 кг

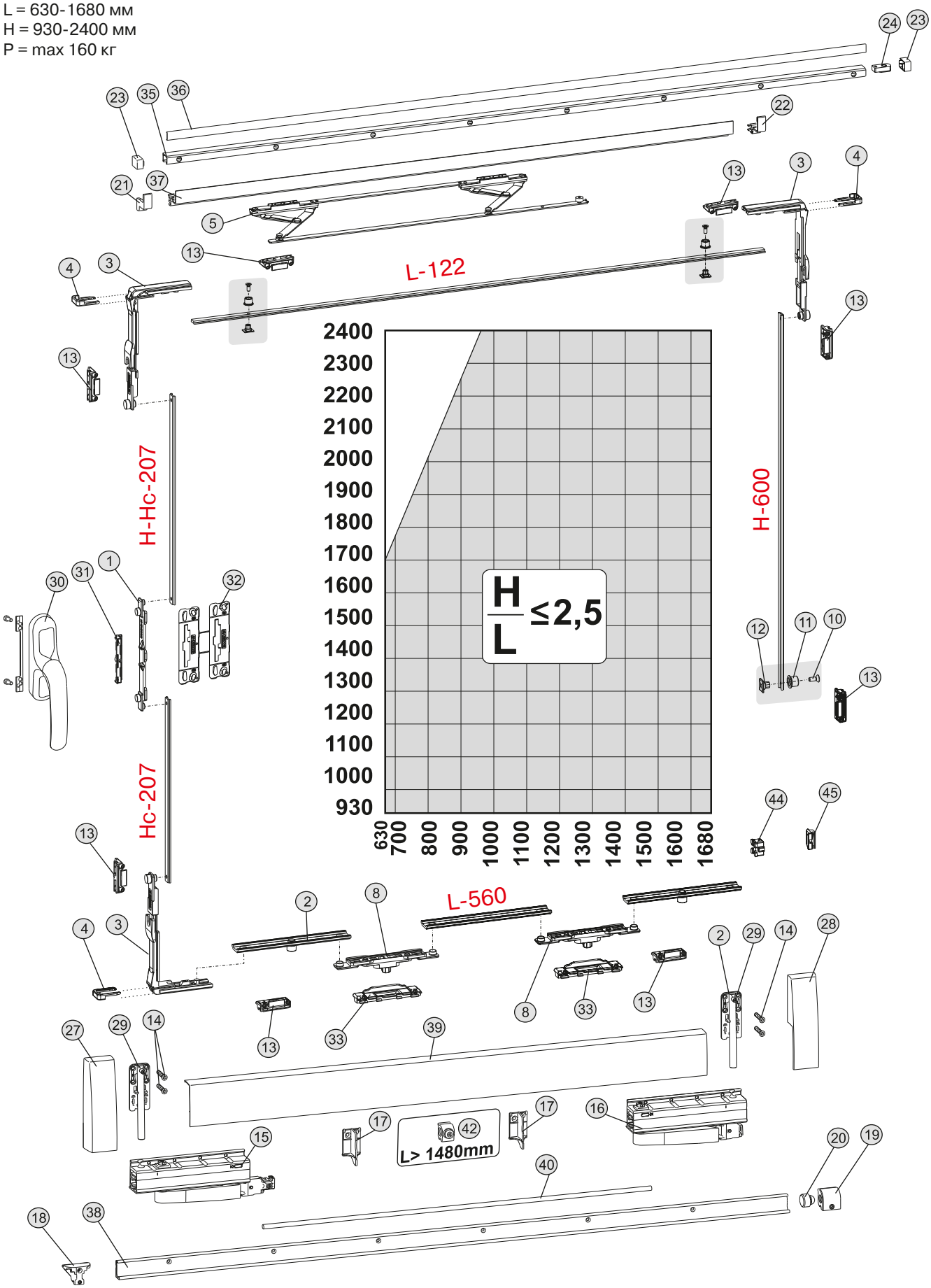

GS1000-HL 160 кг с ручкой PRIMA

Наименование		Артикул	S-L	D-R	S-L	D-R	D-R S-L	S-L D-R
Комплект роликов 160 кг	Левый	**GIE9777**	1		1		1	1
	Правый	**GIE9776**		1		1	1	1
Комплект фурнитуры	Европаз 14–18 Европаз 10–14	**GIE9780**	1	1	1	1	2	2
Ручка	Ручка Prima	**GIE1169.****	1	1	1	1	2	2
Ножницы верхние для створок шириной	630–930 мм	**GIE9723**	1	1	1	1	2	2
	631–1280 мм	**GIE9724**						
	1281–1680мм	**GIE9725**						
Комплект направляющих для створок шириной	630–880 мм	**GIE9761.****	1	1	1	1	2	2
	881–1080 мм	**GIE9762.****						
	1081–1280 мм	**GIE9763.****						
	1281–1480 мм	**GIE9764.****						
	1481–1680 мм	**GIE9765.****						
Комплект аксессуаров для створок весом	До 160 кг	**GIE9775.****	1	1	1	1	2	2
Фиксатор для створок шириной	Более 1480 мм	**GIE9789**	1	1	1	1	2	2
Стопор	Применяется при наличии штульповой створки	**GIE9790.01**	1	1	1	1	2	2

GS1000-HL 160 кг с ручкой PRIMA COVER

GIESSE

L=630–1680 мм
H=930–2400 мм
P=max 160 кг

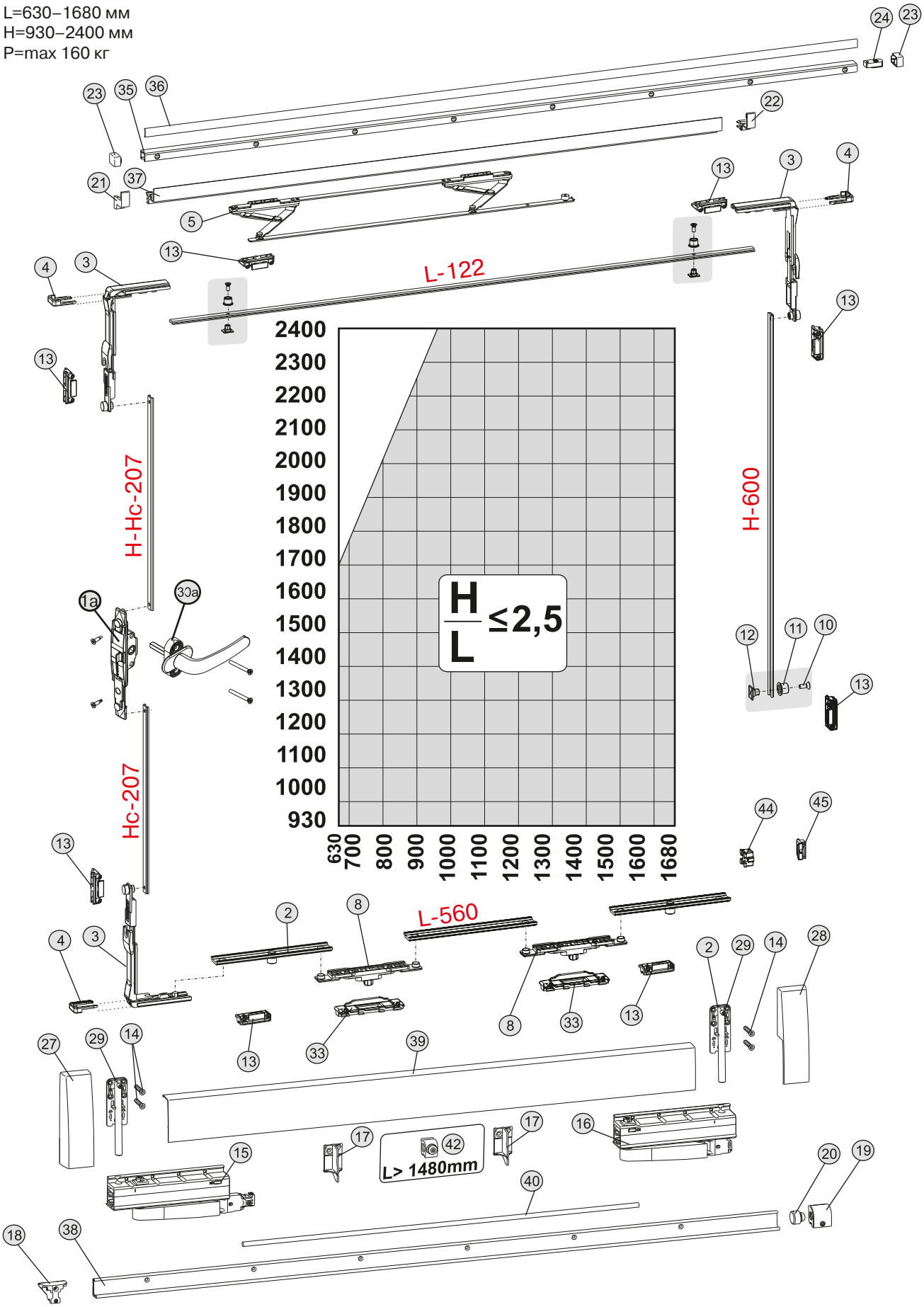

GS1000-HL 160 кг с ручкой PRIMA COVER

GIESSE

Наименование		Артикул	S-L	D-R	S-L	D-R	D-R S-L	S-L D-R
Комплект роликов 160 кг	Левый	**GIE9777**	1		1		1	1
	Правый	**GIE9776**		1		1	1	1
Комплект фурнитуры	Европаз 14–18 Европаз 10–14	**GIE9780**	1	1	1	1	2	2
Ручка	Механизм ручки	**GIE0617**	1	1	1	1	2	2
	Накладка на механизм	**GIE0617.00**	1	1	1	1	2	2
	Рукоятка Prima	**GIE0421.02**	1	1	1	1	2	2
Редуктор камерный	Левый	**GIE9751**	1		1		1	1
	Правый	**GIE9752**		1		1	1	1
Ножницы верхние для створок шириной	630–930 мм	**GIE9723**	1	1	1	1	2	2
	631–1280 мм	**GIE9724**						
	1281–1680мм	**GIE9725**						
Комплект направляющих для створок шириной	630–880 мм	**GIE9761.****	1	1	1	1	2	2
	881–1080 мм	**GIE9762.****						
	1081–1280 мм	**GIE9763.****						
	1281–1480 мм	**GIE9764.****						
	1481–1680 мм	**GIE9765.****						
Комплект аксессуаров для створок весом:	До 160 кг	**GIE9775.****	1	1	1	1	2	2
Фиксатор для створок шириной	Более 1480 мм	**GIE9789**	1	1	1	1	2	2
Стопор	Применяется при наличии штульповой створки	**GIE9790.01**	1	1	1	1	2	2

Элементы фурнитуры GS1000-ML и GS1000-HL

GIESSE

Артикул ТБМ	Артикул GIESSE	Рисунок
GIE9723	**09723000**	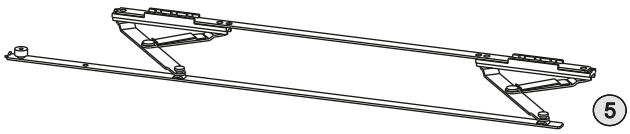
Ножницы верхние (направляющая) для створок шириной 630–930 мм		
GIE9724	**09724000**	
Ножницы верхние (направляющая) для створок шириной 931–1280 мм		
GIE9725	**09725000**	
Ножницы верхние (направляющая) для створок шириной 1281–1680 мм		
GIE9761.**	**09761*****	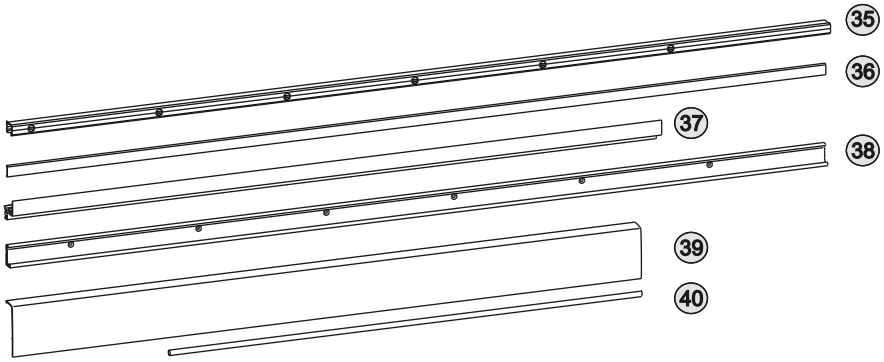
Направляющая нижняя, для створок шириной 630–880 мм, неокрашенная		
GIE9762.**	**09762 *****	
Направляющая нижняя, для створок шириной 881–1080 мм, неокрашенная		
GIE9763.**	**09763*****	
Направляющая нижняя, для створок шириной 1081–1280 мм, неокрашенная		
GIE9764.**	**09764*****	
Направляющая нижняя, для створок шириной 1281–1480 мм, неокрашенная		
GIE9765.**	**9765*****	
Направляющая нижняя, для створок шириной 1481–1680 мм, неокрашенная		
GIE9776	**09776000**	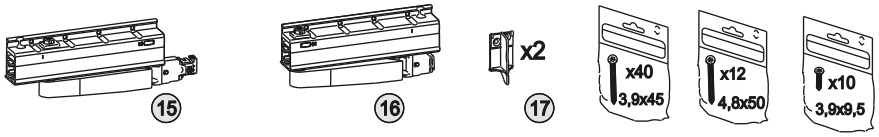
Комплект роликов (кареток) 160 кг. Правые.		
GIE9777	**09777000**	
Комплект роликов (кареток) 160 кг. Левые.		
GIE9780	**09780000**	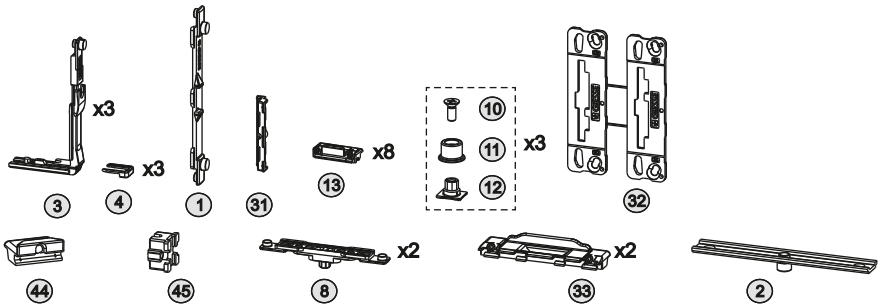
Комплект фурнитуры (запорных элементов). Применяется для установки в Европаз 10–14, 14–18.		

Элементы фурнитуры GS1000-ML и GS1000-HL

GIESSE

Артикул ТБМ	Артикул GIESSE	Рисунок
GIE0016	**04030000**	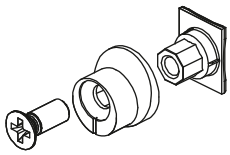
Запор регулируемый (± 1,2 мм)		
GIE0421.02	**04160005**	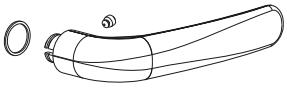
Рукоятка ручки PRIMA, неокрашенная. Комплект состоит из: GIE0421.02 — рукоять GIE0617 — механизм ручки GIE0617.00 — накладка		
GIE0617	**04126000**	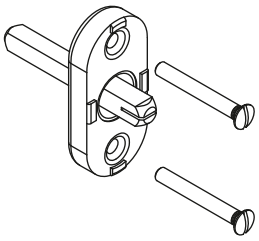
Механизм ручки с четырёхгранным шрифтом 7 мм. Комплект состоит из: GIE0421.02 — рукоять GIE0617 — механизм ручки GIE0617.00 — накладка		
GIE0617.00	**04142005**	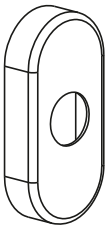
Накладка на механизм ручки PRIMA COVER, с четырёхгранным штифтом, неокрашенная. Комплект состоит из: GIE0421.02 — рукоять GIE0617 — механизм ручки GIE0617.00 — накладка		
GIE1169.**	**01033*****	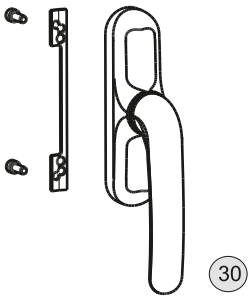
GIE1169.07	белый RAL9010	
GIE1169.00	неокрашенный	
GIE1169.46	корич. RAL8017	
GIE1170.01	серебристый	
GIE1171.05	корич. RAL8019	
GIE1172.06	черный RAL9005	
Ручка PRIMA		
GIE1271	**01353000K**	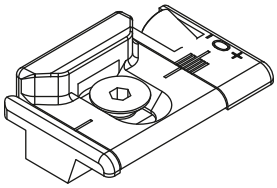
Планка ответная регулируемая (±2,5 мм). Применяется для установки в Европаз 10–14, 14–18.		
GIE9752	**09752**	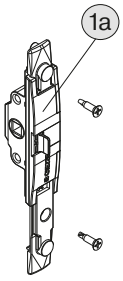
Редуктор камерный правый (приемник под ручку с четырехгранным штифтом 7 мм). Применяется для установки в Европаз 10–14, 14–18.		

Артикул ТБМ	Артикул GIESSE	Рисунок
GIE9751	**09751**	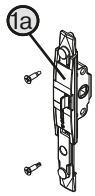
Редуктор камерный левый (приемник под ручку с четырехгранным штифтом 7 мм). Применяется для установки в Европаз 10–14, 14–18.		
GIE9774.**	**09774*****	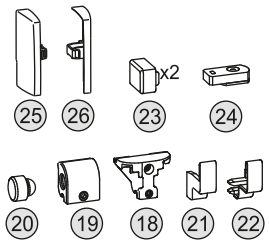
GIE9774.06	черный	
GIE9774.07	белый	
Комплект аксессуаров, для створок до 100 кг		
GIE9775.**	**09775*****	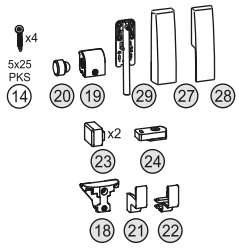
GIE9775.06	черный	
GIE9775.07	белый	
Комплект аксессуаров, для створок до 160 кг		
GIE9789	**09789000**	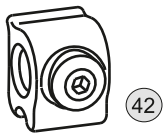
Фиксатор Устанавливается при ширине створки более 1480. Цвет — серебристый RAL9006		
GIE9790.01	**09790970**	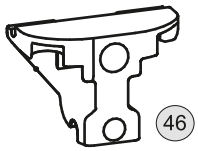
Подвижный стопор, применяется при наличии штульповой створки		
GIE9801	**09801000**	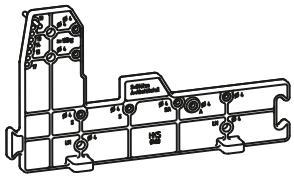
Шаблон для сверления отверстий под ролики		
GIE9804	**09804000**	
Фиксатор для сверления отверстий		
GIE9805	**09805000**	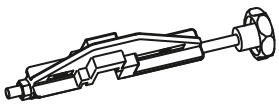
Струбцина для позиционирования верхней и нижней направляющих относительно профиля рамы		

Применение систем GS1000-HD

GIESSE

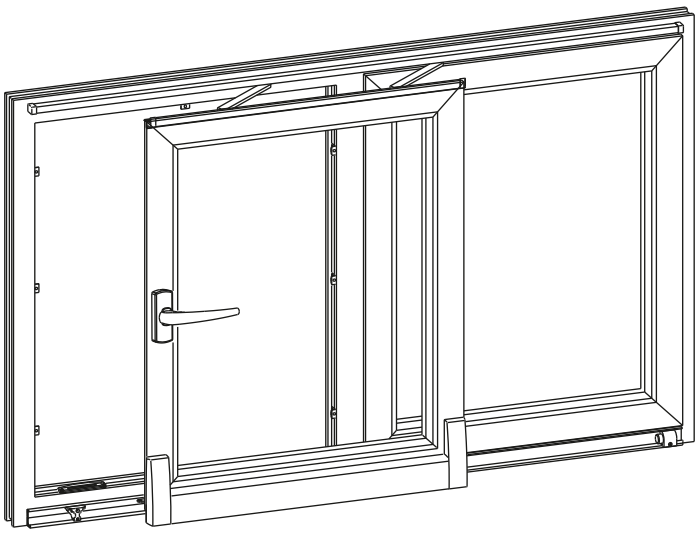

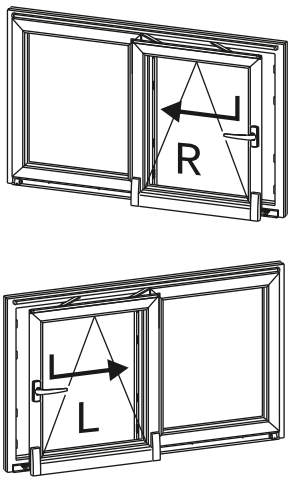

L=730–2000 мм
H=930–2700 мм
H_c>449 мм
G>6 мм
P_{max}=200 кг
U=117 мм
H-Hc>454 мм

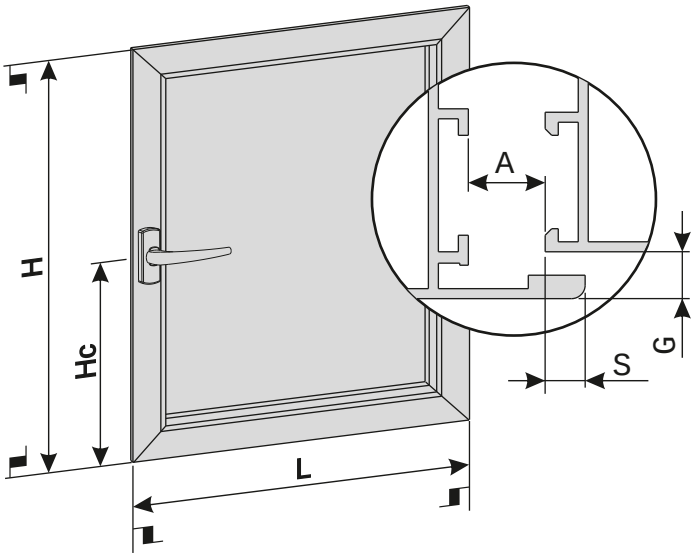

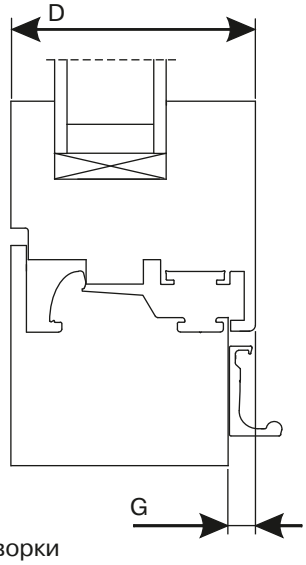

L — ширина створки
H — высота створки
Hc — высота ручки
G — не компланарность
P_{max} — вес
U — глубина откидывания
D — толщина профиля створки
S — перекрытие
A — фальцлюфт

Таблица применимости фурнитуры на конструкции по типу фурнитурного паза

Европаз 14–18 (Тип 1[1] / V.01[2])	Европаз 10–14 (Тип 3[1] / V.02[2])
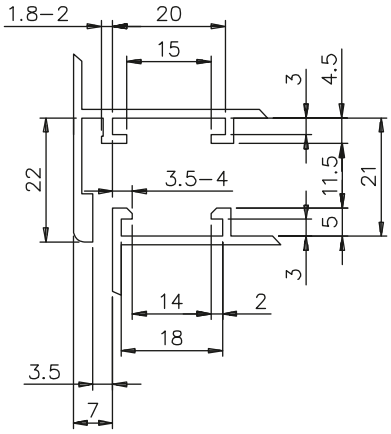	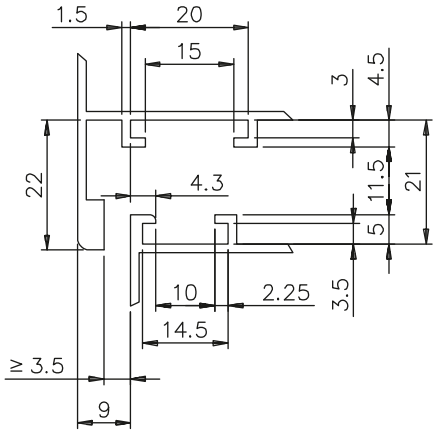

[1] Обозначение в итальянской классификации.
[2] Обозначение в немецкой классификации.

Применение систем GS1000-HD

GIESSE

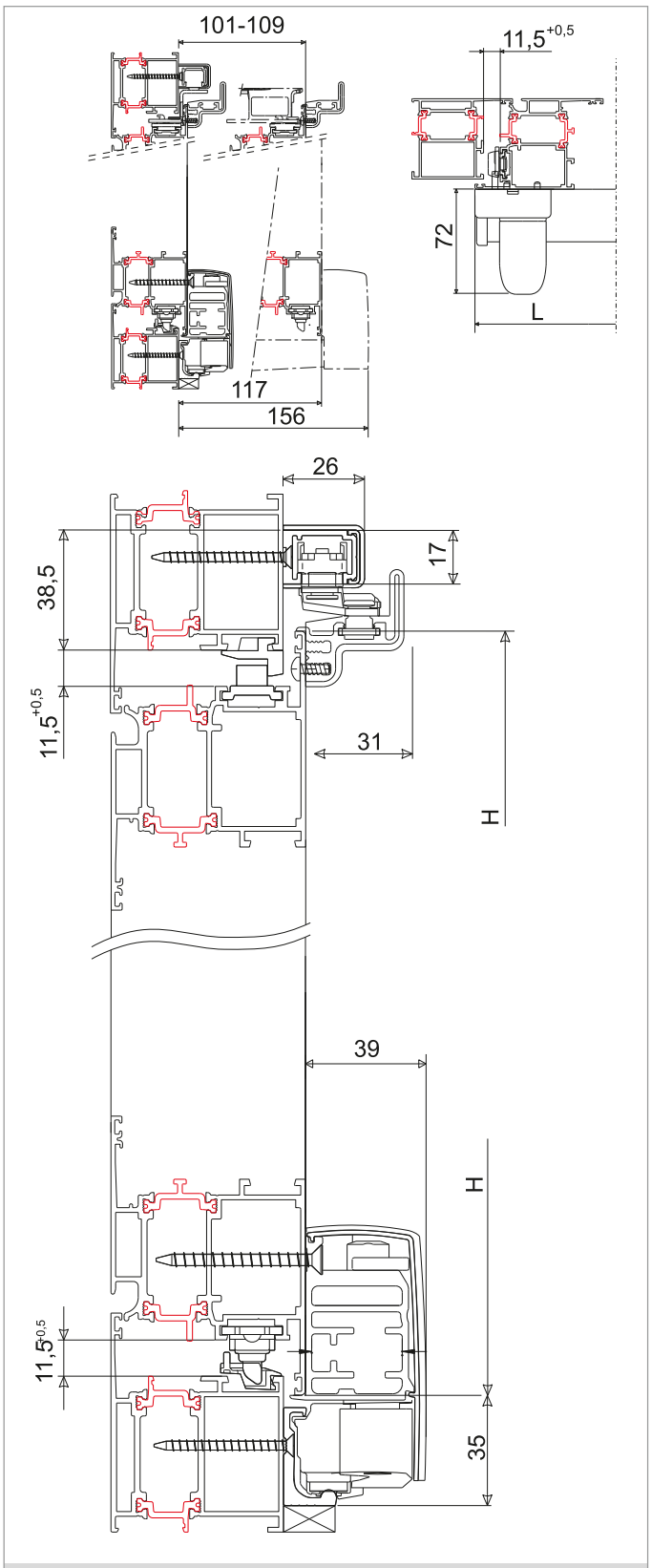

GS1000-HD100 SECTIONS

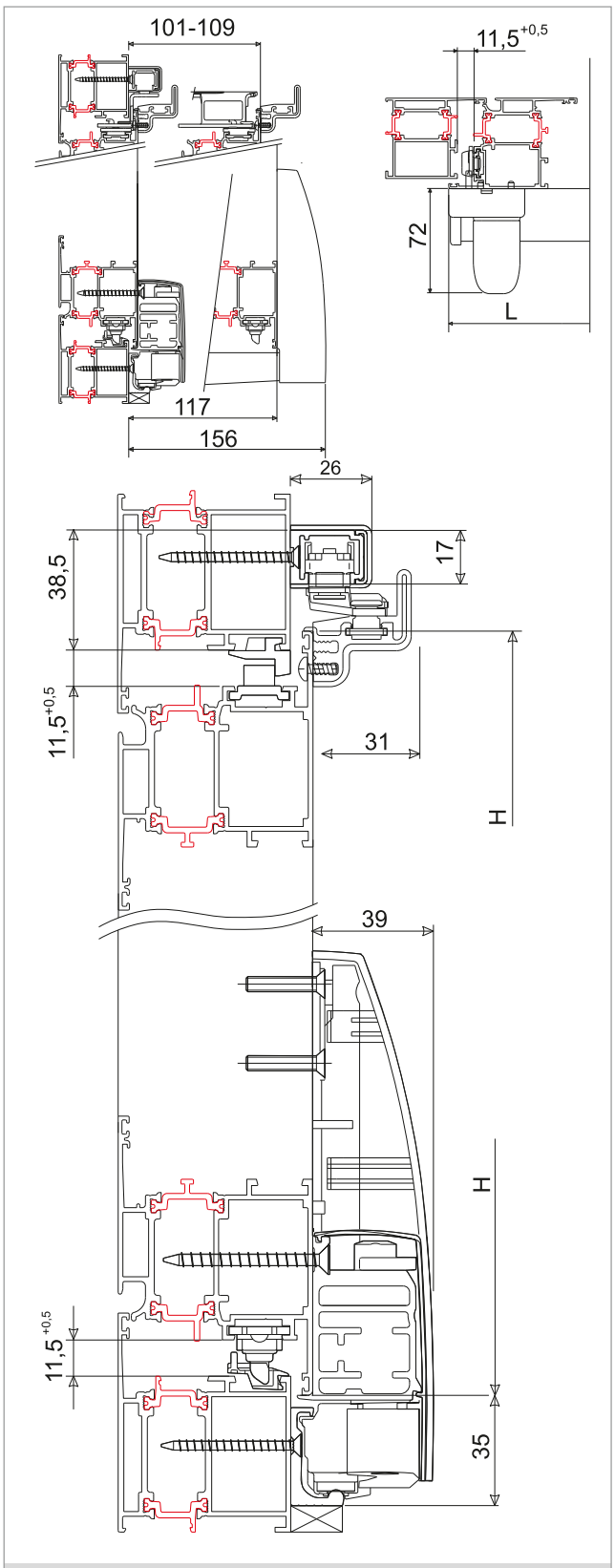

GS1000-HD 160/200 SECTIONS

GS1000-HD
100 кг

GIESSE

L=730–1300 мм
H=930–2400 мм
P=max 100 кг

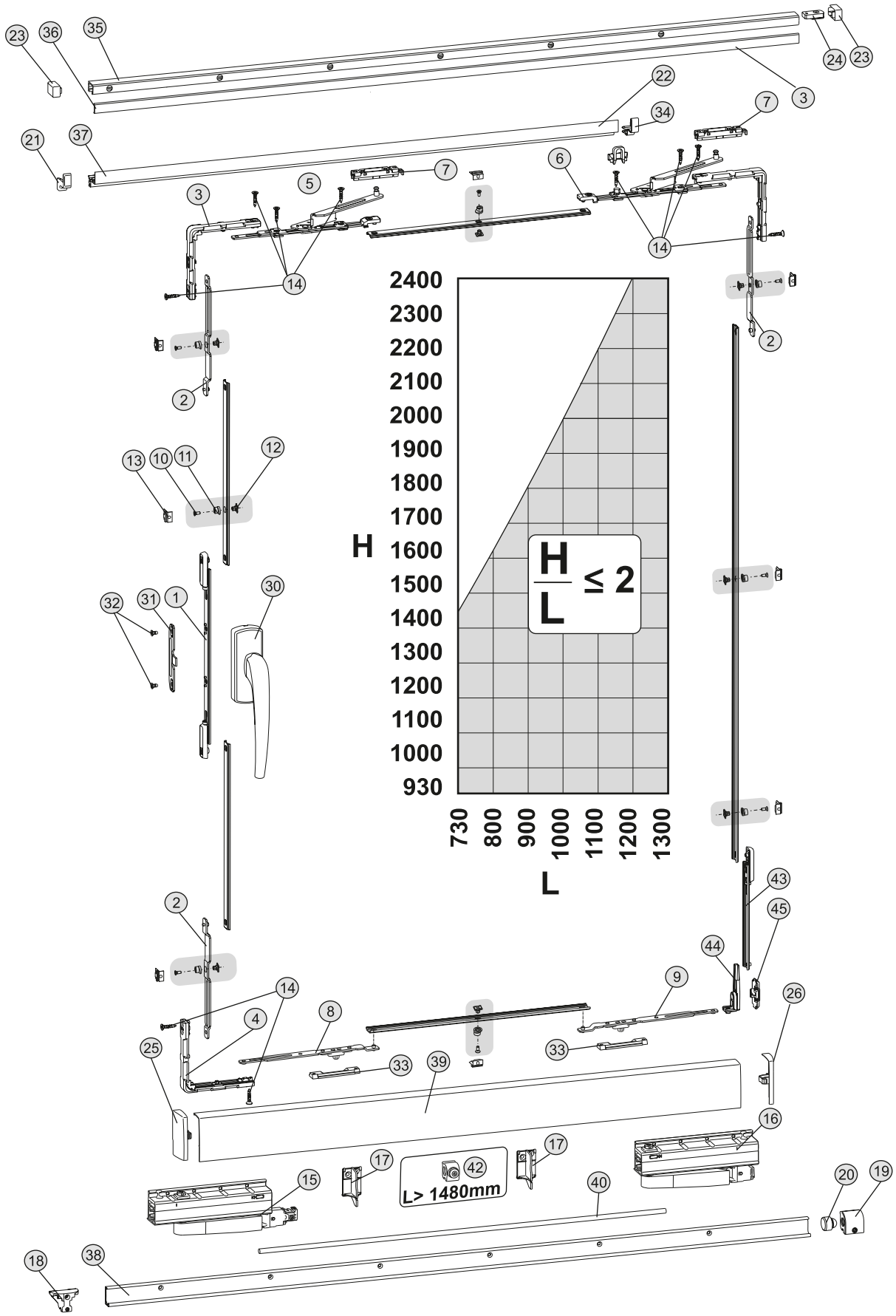

GS1000-HD 100 кг

Наименование		Артикул	S-L	D-R	S-L	D-R	D-R S-L	S-L D-R
Комплект роликов 160 кг	Левый	**GIE9777**	1		1		1	1
	Правый	**GIE9776**		1		1	1	1
Комплект фурнитуры	Левый	**GIE9781**	1		1		1	1
	правый	**GIE9782**		1		1	1	1
Планка откидная	Европаз 14–18	**GIE9788**	1	1	1	1	2	2
	Европаз 10–14	**GIE9785**						
Ручка без ключа	Левая	**GIE9737.****	1		1		1	1
	Правая	**GIE9736.****		1		1	1	1
Комплект направляющих для створок шириной	630–880 мм	**GIE9761.****	1	1	1	1	2	2
	881–1080 мм	**GIE9762.****						
	1081–1280 мм	**GIE9763.****						
	1281–1480 мм	**GIE9764.****						
Комплект аксессуаров для створок весом	До 100 кг	**GIE9774.****	1	1	1	1	2	2
Блокировщик	Европаз 14–18	**GIE9791**	1		1		1	1
	Европаз 14–18	**GIE9792**		1		1	1	1
	Европаз 10–14	**GIE9793**	1		1		1	1
	Европаз 10–14	**GIE9794**		1		1	1	1
Стопор	Применяется при наличии штульповой створки	**GIE9790.01**	1	1	1	1	2	2

GS1000-HD
160 кг

GIESSE

L=730–2000 мм
H=930–2700 мм
P=max 160 кг

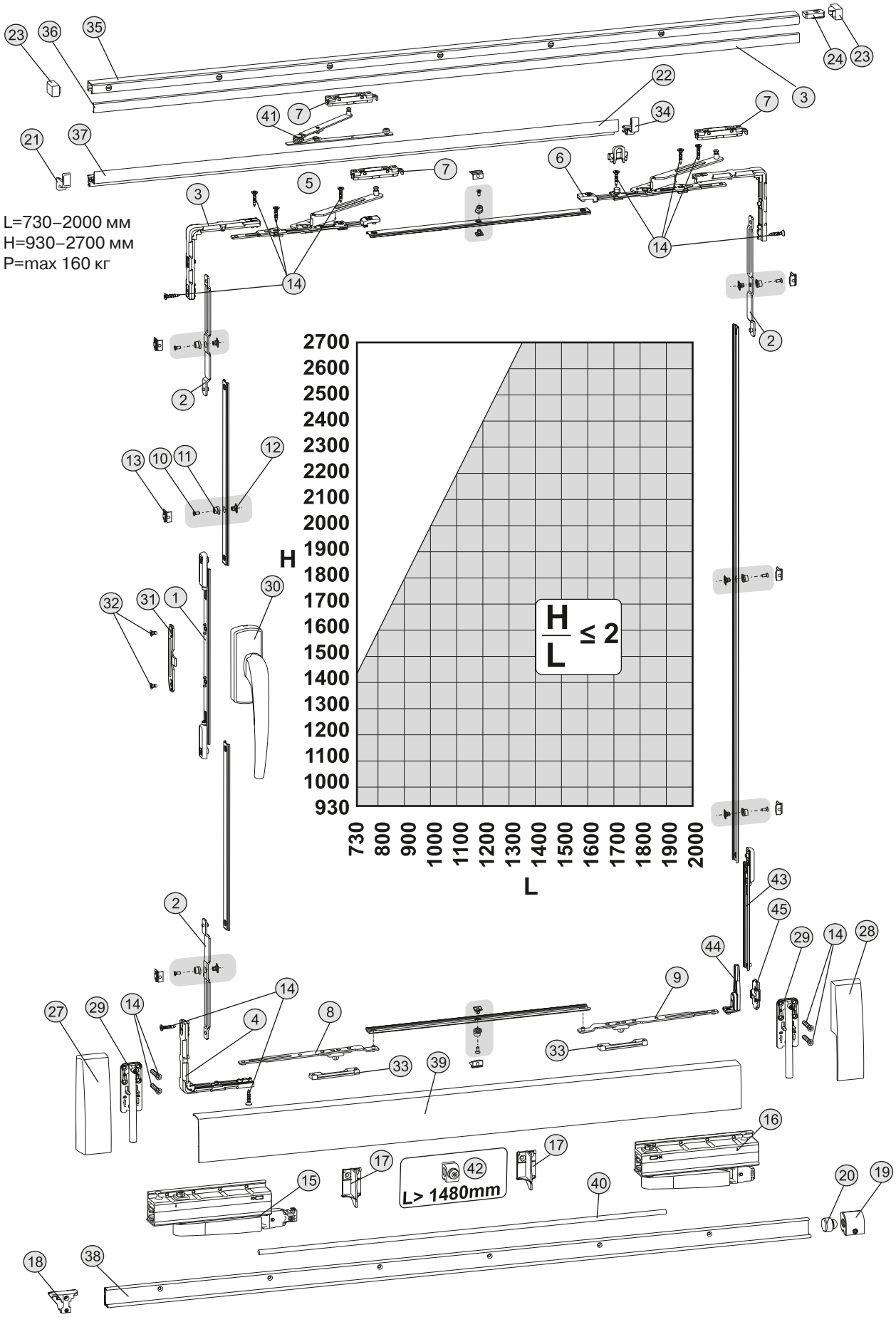

GS1000-HD 160 кг

GIESSE

Наименование		Артикул	S-L	D-R	S-L	D-R	D-R S-L	S-L D-R
Комплект роликов 160 кг	Левый	**GIE9777**	1		1		1	1
	Правый	**GIE9776**		1		1	1	1
Комплект фурнитуры	Левый	**GIE9781**	1		1		1	1
	Правый	**GIE9782**		1		1	1	1
Планка откидная	Европаз 14–18	**GIE9788**	1	1	1	1	2	2
	Европаз 10–14	**GIE9785**						
Ручка без ключа	Левая	**GIE9737.****	1		1		1	1
	Правая	**GIE9736.****		1		1	1	1
Комплект направляющих для створок шириной	630–880 мм	**GIE9761.****	1	1	1	1	2	2
	881–1080 мм	**GIE9762.****						
	1081–1280 мм	**GIE9763.****						
	1281–1480 мм	**GIE9764.****						
	1481–1680 мм	**GIE9765.****						
	1681–2000 мм	**GIE9766.****						
Комплект аксессуаров для створок весом	До 160 кг	**GIE9775.****	1	1	1	1	2	2
Фиксатор для створок шириной	Более 1480 мм	**GIE9789**	1	1	1	1	2	2
Ножницы дополнительные	вес створки более 100 кг толщина створки более 75 мм	**GIE9759**	1	1	1	1	1	1
Блокировщик	Европаз 14–18, левый	**GIE9791**	1		1		1	1
	Европаз 14–18, правый	**GIE9792**		1		1	1	1
	Европаз 10–14, левый	**GIE9793**	1		1		1	1
	Европаз 10–14, правый	**GIE9794**		1		1	1	1
Стопор	Применяется при наличии штульповой створки	**GIE9790.01**	1	1	1	1	2	2

GS1000-HD
200 кг

GIESSE

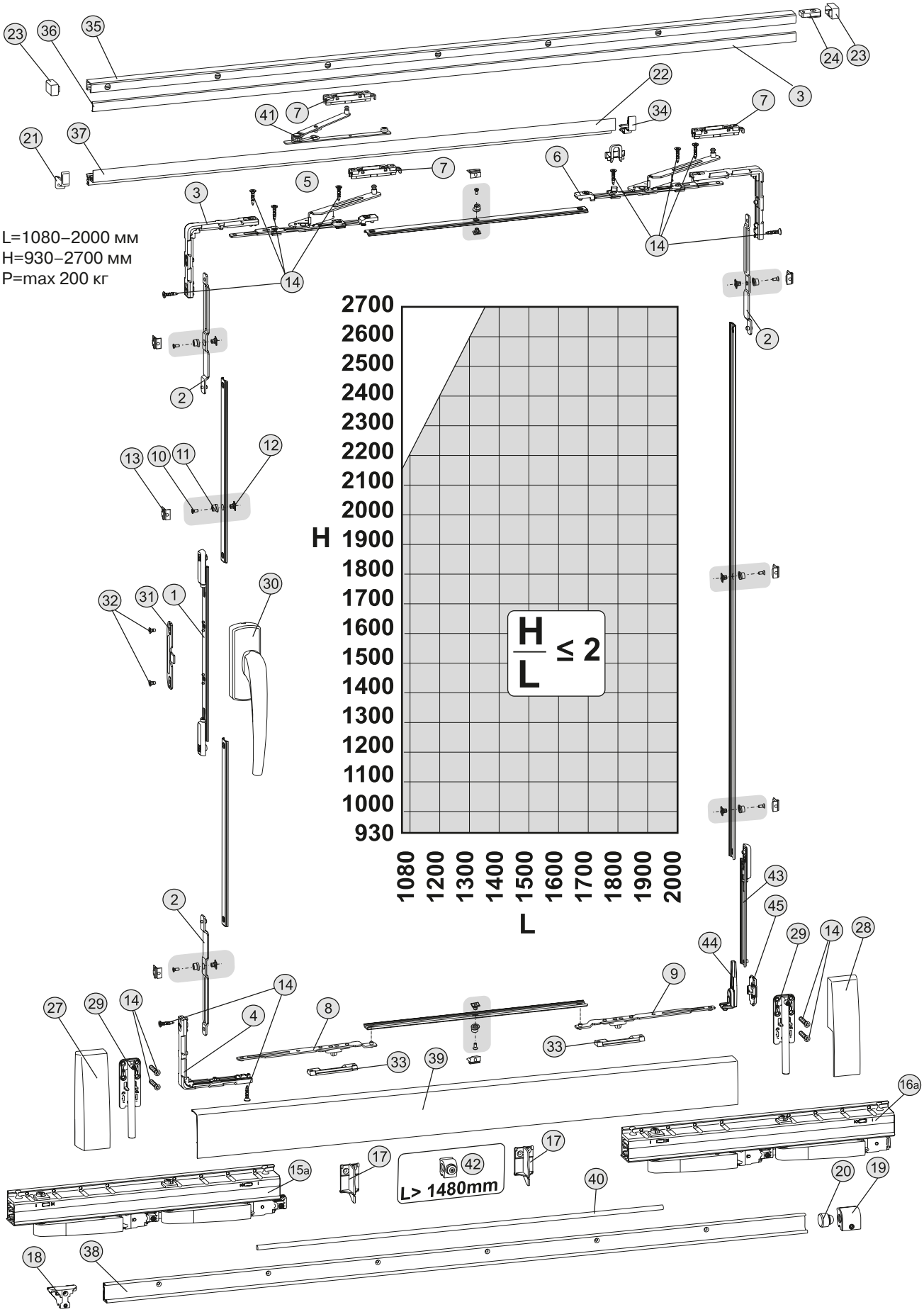

GS1000-HD 200 кг

Наименование		Артикул	S-L	D-R	S-L	D-R	D-R S-L	S-L D-R
Комплект роликов, 200 кг	Левый	**GIE9779**	1		1		1	1
	Правый	**GIE9778**		1		1	1	1
Комплект фурнитуры	Левый	**GIE9781**	1		1		1	1
	Правый	**GIE9782**		1		1	1	1
Планка откидная	Европаз 14–18	**GIE9788**	1	1	1	1	2	2
	Европаз 10–14	**GIE9785**						
Ручка без ключа	Левая	**GIE9737.****	1		1		1	1
	Правая	**GIE9736.****		1		1	1	1
Комплект направляющих для створок шириной	1081–1280 мм	**GIE9763.****	1	1	1	1	2	2
	1281–1480 мм	**GIE9764.****						
	1481–1680 мм	**GIE9765.****						
	1681–2000 мм	**GIE9766.****						
Фиксатор для створок шириной	Более 1480 мм	**GIE9789**	1	1	1	1	2	2
Ножницы дополнительные	вес створки более 100 кг толщина створки более 75 мм	**GIE9759**	1	1	1	1	1	1
Комплект аксессуаров для створок весом	Более 160 кг	**GIE9775.****	1	1	1	1	2	2
Блокировщик	Европаз 14–18, левый	**GIE9791**	1		1		1	1
	Европаз 14–18, правый	**GIE9792**		1		1	1	1
	Европаз 10–14, левый	**GIE9793**	1		1		1	1
	Европаз 10–14, правый	**GIE9794**		1		1	1	1
Стопор	Применяется при наличии штульповой створки	**GIE9790.01**	S-L	D-R	S-L	D-R	D-R S-L	S-L D-R
			1	1	1	1	2	2

Элементы фурнитуры GS1000-HD

GIESSE

Артикул ТБМ	Артикул Giesse	Рисунок
GIE9776	**09776000**	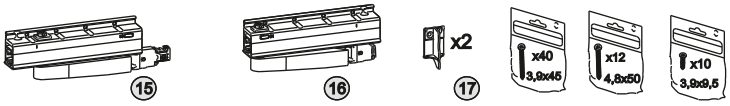
Комплект роликов (кареток) 160 кг. Правые.		
GIE09777	**09777000**	
Комплект роликов (кареток) 160 кг. Левые.		
GIE9778	**09778000**	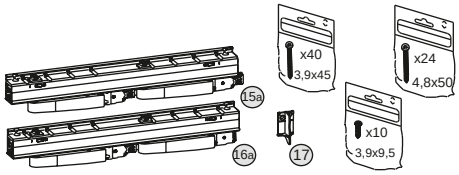
Комплект роликов (кареток) 200 кг. Правые.		
GIE9779	**09779000**	
Комплект роликов (кареток) 200 кг. Левые.		
GIE9781	**09781000**	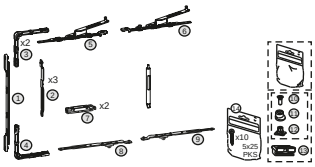
Комплект фурнитуры, левый		
GIE9782	**09782000**	
Комплект фурнитуры, правый		
GIE9785	**09785000**	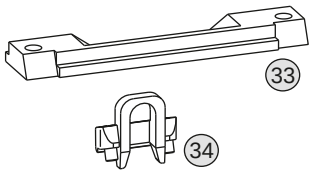
Планка откидная Европаз 10–14		
GIE9788	**09788000**	
Планка откидная Европаз 14–18		
GIE9791	**09791000**	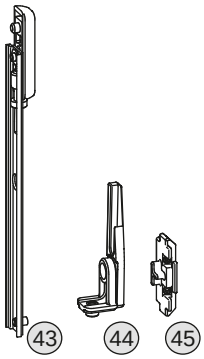
Блокировщик Европаз 14–18, левый		
GIE9792	**09792000**	
Блокировщик Европаз 14–18, правый		
GIE9793	**09793000**	
Блокировщик Европаз 10–14, левый		
GIE9794	**09794000**	
Блокировщик Европаз 10–14, правый		
GIE9761.**	**09761*****	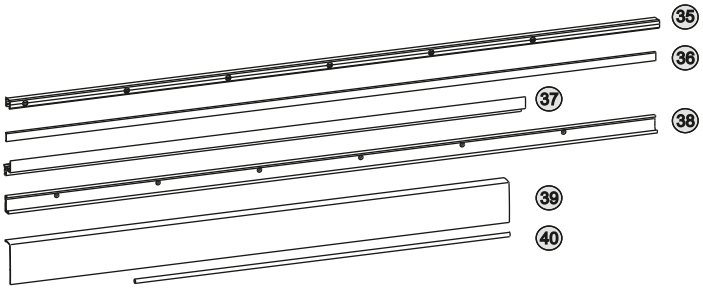
Комплект направляющих, для створок шириной 630–880 мм, неокрашенный		
GIE9762.**	**09762*****	
Комплект направляющих, для створок шириной 881–1080 мм, неокрашенный		
GIE9763.**	**09763*****	
Комплект направляющих, для створок шириной 1081–1280 мм, неокрашенный		
GIE9764.**	**09764*****	
Комплект направляющих, для створок шириной 1281–1480 мм, неокрашенный		
GIE9765.**	**09765*****	
Комплект направляющих, для створок шириной 1481–1680 мм, неокрашенный		
GIE9766.**	**09766*****	
Комплект направляющих, для створок шириной 1681–2000 мм, неокрашенный		

Элементы фурнитуры GS1000-HD

GIESSE

Артикул ТБМ	Артикул GIESSE	Рисунок
GIE0016	**04030000**	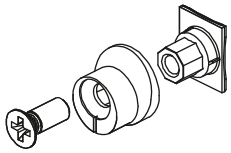
Запор регулируемый (±1,2 мм)		
GIE1271	**01353000K**	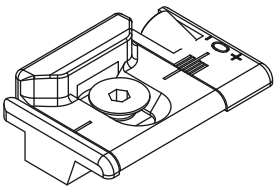
Планка ответная регулируемая		
GIE9736.**	**09736*****	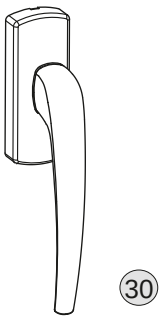
GIE9736.07	белый	
Ручка правая		
GIE9737.**	**09737*****	
Ручка левая		
GIE9738.07	**09738410**	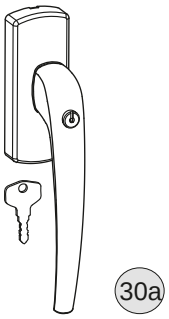
Ручка с ключом правая, белая		
GIE9739.07	**09739410**	
Ручка с ключом левая, белая		
GIE9741	**09741000**	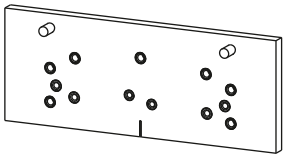
Шаблон для сверления отверстий под крепление верхней направляющей		
GIE9759	**09759000**	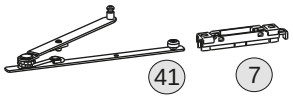
Ножницы дополнительные Устанавливаются при: • вес створки более 100 кг, • толщина створки не более 75 м		

Артикул ТБМ	Артикул GIESSE	Рисунок
GIE9774.**	**09774*****	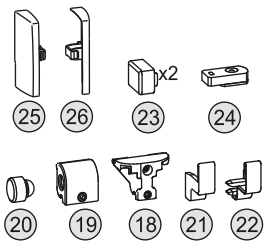
GIE9774.06	черный	
GIE9774.07	белый	
Комплект аксессуаров, для створок до 100 кг		
GIE9775.**	**09775*****	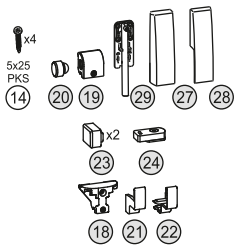
GIE9775.06	черный	
GIE9775.07	белый	
Комплект аксессуаров, для створок более 160 кг		
GIE9789	**09789000**	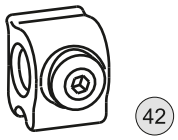
Фиксатор Устанавливается при ширине створки более 1480		
GIE9790.01	**09790970**	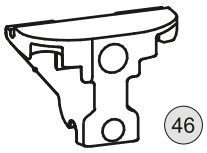
Подвижный стопор, применяется при наличии штульповой створки Цвет — серебристый RAL9006		
GIE9801	**09801000**	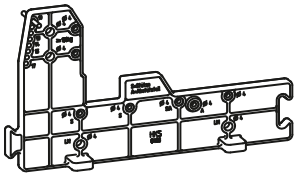
Шаблон для сверления отверстий под крепление роликов		
GIE9803	**09803000**	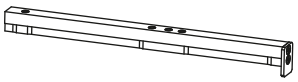
Шаблон для сверление отверстий под крепление элементов фурнитуры		
GIE9805	**09805000**	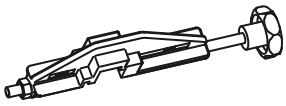
Струбцина для позиционирования верхней и нижней направляющих относительно профиля рамы		

Комплектация поворотного окна FUTURA R-40 75/85 кг

GIESSE

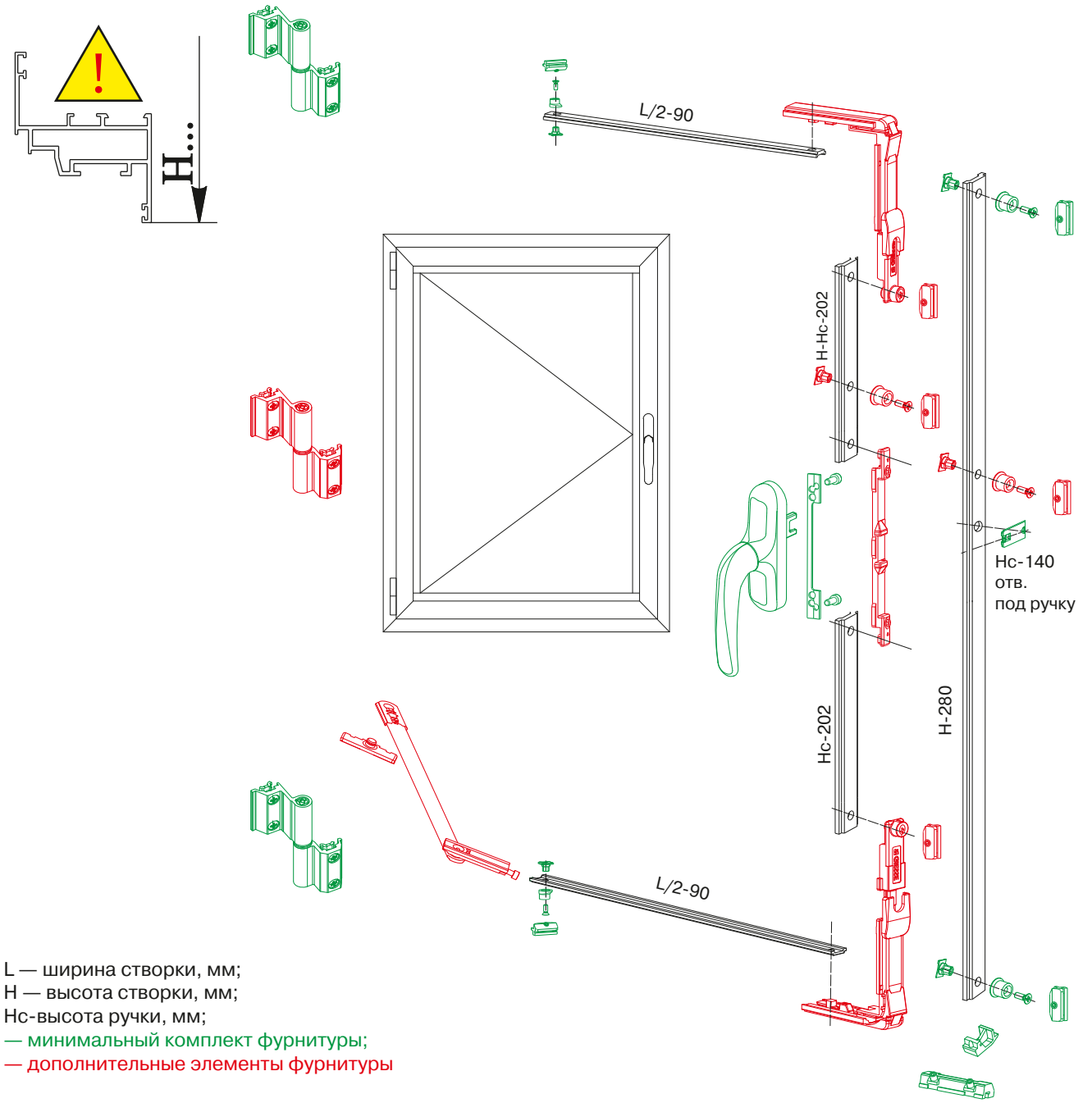

L — ширина створки, мм;
H — высота створки, мм;
Hc-высота ручки, мм;
— минимальный комплект фурнитуры;
— дополнительные элементы фурнитуры

Наименование	Артикул	R-40 (NEWTEC)			
		Ширина, мм			
		390–1200		1201–1700	
		Высота, мм			
		600–1200	1201–2500	600–1200	1201–2500
Комплект поворотный	**GIE0416.****	1	1	1	1
Петля FLASH 75 кг	**GIE0011.****		1		1
Запор регулируемый	**GIE0016**		1		1
Планка ответная	**GIE0017**		1	2	3
Передача угловая	**GIE0530**			2	2
Планка приемная	**GIE0014**			1	1

** возможны варианты цветов

Комплектация поворотного окна FUTURA R-40 110 кг

GIESSE

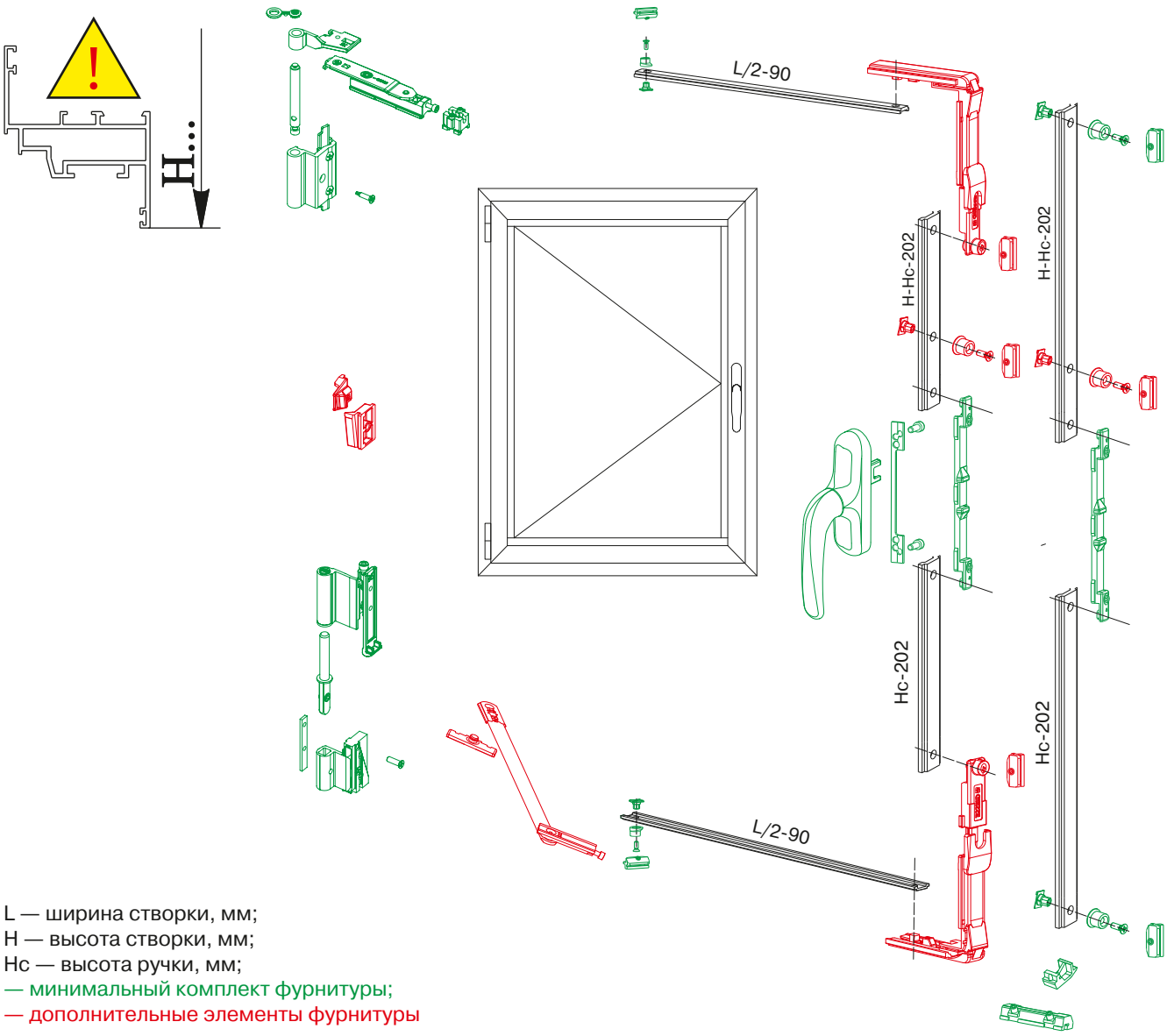

L — ширина створки, мм;
H — высота створки, мм;
Hc — высота ручки, мм;
— минимальный комплект фурнитуры;
— дополнительные элементы фурнитуры

Наименование	Артикул	R-40 (NEWTEC)			
		Ширина, мм			
		390–1200		1201–1700	
		Высота, мм			
		600–1200	1201–2500	600–1200	1201–2500
Ручка PRIMA	**GIE1169.****	1	1	1	1
Планка приёмная	**GIE0014**	1	1	1	1
Комплект петель 110 кг	**GIE4680.****	1	1	1	1
Прижим скрытый	**GIE0099**		1		1
Планка ответная	**GIE0017**	2	3	4	5
Запор регулируемый	**GIE0016**	2	3	2	3
Передача угловая	**GIE0530**			2	2
Подпятник на раме	**GIE0019**	1	1	1	1
Пятка на створке	**GIE0037**	1	1		
Ограничитель открывания	**GIE0087**				1

** возможны варианты цветов

Штульповое запирание

GIESSE

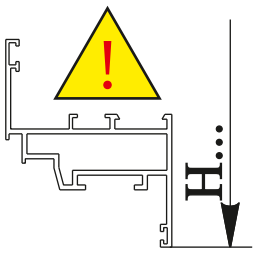

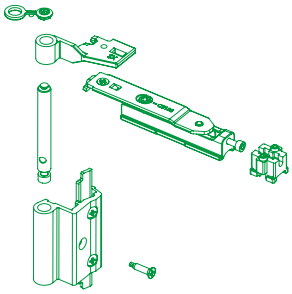

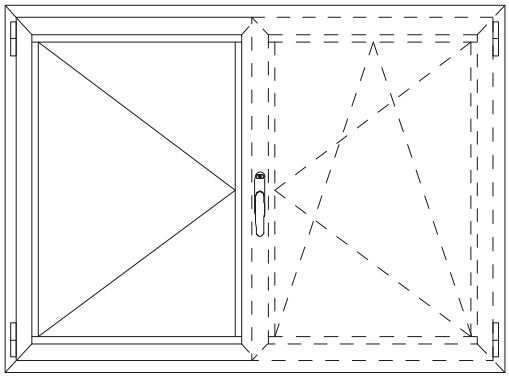

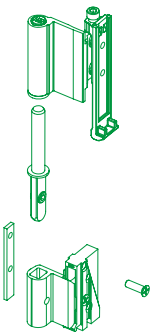

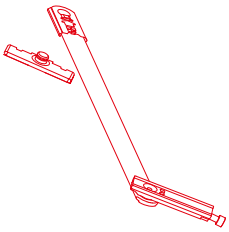

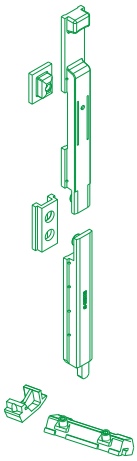

L — ширина створки, мм;
H — высота створки, мм;
— минимальный комплект фурнитуры;
— дополнительные элементы фурнитуры,
— элементы микровентиляции

GIE0085 Применяется на створках шириной до 1200 мм. Устанавливается в пассивную створку с штульповым пазом R-40

Наименование	Артикул	R-40 (NEWTEC)	
		Ширина, мм	
		390–1200	
		Высота, мм	
		600–1200	1201–2500
Шпингалет	**GIE0085**	1	1
Петля	**GIE4680.****	1	1
Прижим скрытый	**GIE0099**		1
Подпятник на раме	**GIE0019**	1	1
Пятка на створке	**GIE0037**	1	1
Ограничитель открывания	**GIE0087**		1

** возможны варианты цветов

Артикул ТБМ	Артикул GIESSE	Рисунок
GIE0011.**	**00128*****	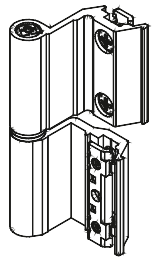
GIE0011.07	белый RAL9010	
GIE0011.02	неокрашенный	
GIE0011.01	серебристый	
GIE0011.06	черный RAL9005	
Петля FLASH поворотного окна		
GIE0014	**E0885930**	
Планка приемная под ручку		
GIE0016	**04030000**	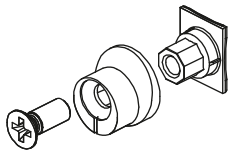
Запор регулируемый (±1,2 мм)		
GIE0017	**1344000K**	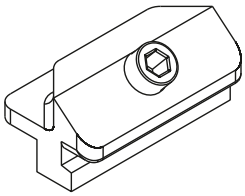
Планка ответная нерегулируемая. Устанавливается в паз R-40 (NEWTEC).		
GIE0019	**01317**	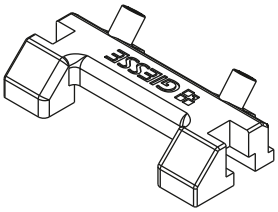
Подпятник на раме. Устанавливается в паз R-40 (NEWTEC).		
GIE0037	**02366010**	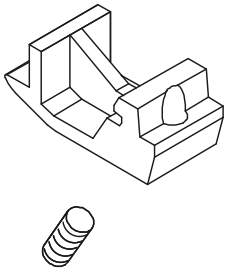
Пятка на створке. Устанавливается в паз R-40 (NEWTEC).		
GIE0085	**02131000**	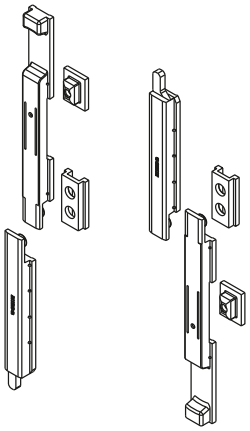
Шпингалет штульповой створки. Устанавливается в паз R-40 (NEWTEC).		
GIE0087	**04034000K**	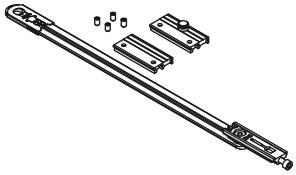
Ограничитель открывания с фрикционным тормозом. Устанавливается в паз R-40 (NEWTEC).		

Артикул ТБМ	Артикул GIESSE	Рисунок
GIE0099	**01391000**	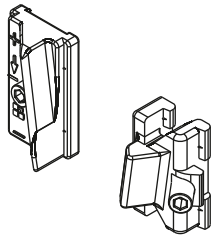
Средний прижим поворотного окна. Устанавливается в паз R-40 (NEWTEC).		
GIE0161.06	**03525590**	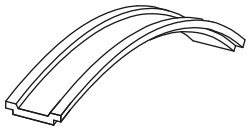
Тяга фурнитурная R-40, материал — полиамид Чёрная		
GIE1169.**	**01033*****	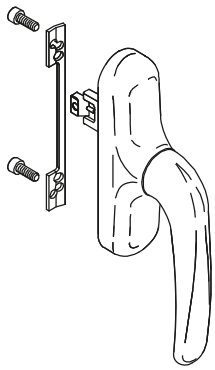
GIE1169.07	белый RAL9010	
GIE1169.00	неокрашенный	
GIE1169.46	корич. RAL8017	
GIE1170.01	серебристый	
GIE1171.05	корич. RAL8019	
GIE1172.06	черный RAL9005	
Ручка Prima с блокиратором ошибочного открывания, универсальная.		
GIE0283.**	**01152*****	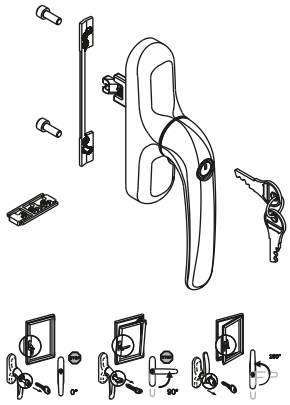
GIE0283.07	белый RAL9010	
GIE0283.01	серебристый	
GIE0283.05	корич. RAL8019	
Ручка с ключом PRIMA		
GIE0300.06	**01122010**	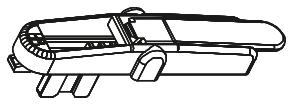
Ручка транспортировочная CLIC. Применяется как временная ручка для траспортировки и эксплуатации на стройплощадке до сдачи объекта. Не может применяться как постоянная ручка. Цвет — черный.		
GIE0416.**	**01181*****	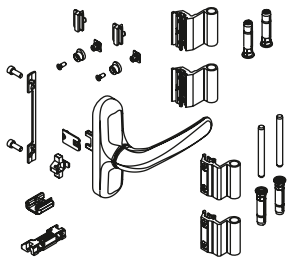
GIE0416.07	белый RAL9010	
GIE0416.00	неокрашенный	
GIE0416.01	серебристый	
GIE0416.05	корич. RAL8019	
GIE0416.06	черный RAL9005	
Комплект поворотный. Устанавливается в паз R-40 (NEWTEC).		

Артикул ТБМ	Артикул GIESSE	Рисунок
GIE0421.02	**04160005**	
Рукоятка ручки PRIMA, неокрашенная. Комплект состоит из: GIE0421.02 — рукоять GIE0617 — механизм ручки GIE0617.00 — накладка		
GIE0530	**04017000**	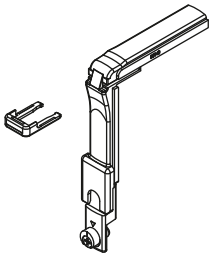
Передача угловая		
GIE0617	**04126000**	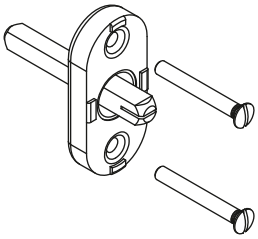
Механизм ручки PRIMA COVER с четырёхгранным штифтом Комплект состоит из: GIE0421.02 — рукоять GIE0617 — механизм ручки GIE0617.00 — накладка		
GIE0617.00	**04142005**	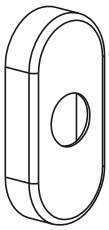
Накладка на механизм ручки PRIMA COVER, с четырёхгранным штифтом, неокрашенная. Комплект состоит из: GIE0421.02 — рукоять GIE0617 — механизм ручки GIE0617.00 — накладка		
GIE1091.**	**01091*****	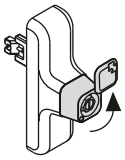
GIE1091.07	Белый RAL9010	
Ручка EURO со съёмной рукоятью GIE1130.		
GIE1130	**01130010**	
Рукоять ручки EURO. Комплектуется ручкой GIE1091.**. Черный нейлон.		

Артикул ТБМ	Артикул GIESSE	Рисунок
GIE4311	**04311000**	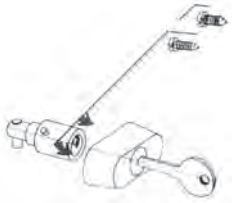
Замок (детский замок) на створку используется как защита от постороннего открывания окна.		
GIE4680.**	**04722*****	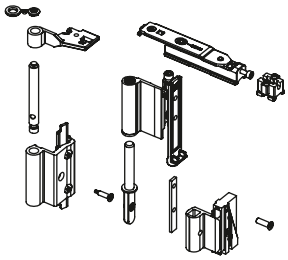
GIE4680.07	белый RAL9010	
GIE4680.00	неокрашенный	
GIE4680.46	корич. RAL8017	
GIE4680.01	серебристый	
GIE4680.05	корич. RAL8019	
Петля 3D 110 кг поворотного окна. Устанавливается в паз R-40 (NEWTEC).		
GIE4685	**03522000N**	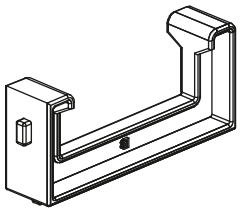
Комплект для монтажа фурнитуры. Рулетка для расчета соединительных тяг R-40 (NEWTEC) и шаблон для монтажа фурнитуры R-40 (NEWTEC).		
GIE4696	**01062000**	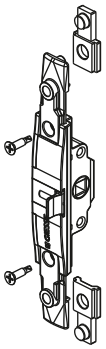
Приемник под ручку с четырехгранным штифтом 7 мм. Применяется для установки в паз R-40.		
GIE2198	**02198000**	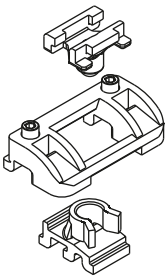
Защелка-фиксатор. Применяется для фиксации створки в закрытом положении без запора фурнитуры. Применяется для паза R-40 (NEWTEC).		

Комплектация нижнеподвесного окна FUTURA R-40 80 кг, открывание внутрь

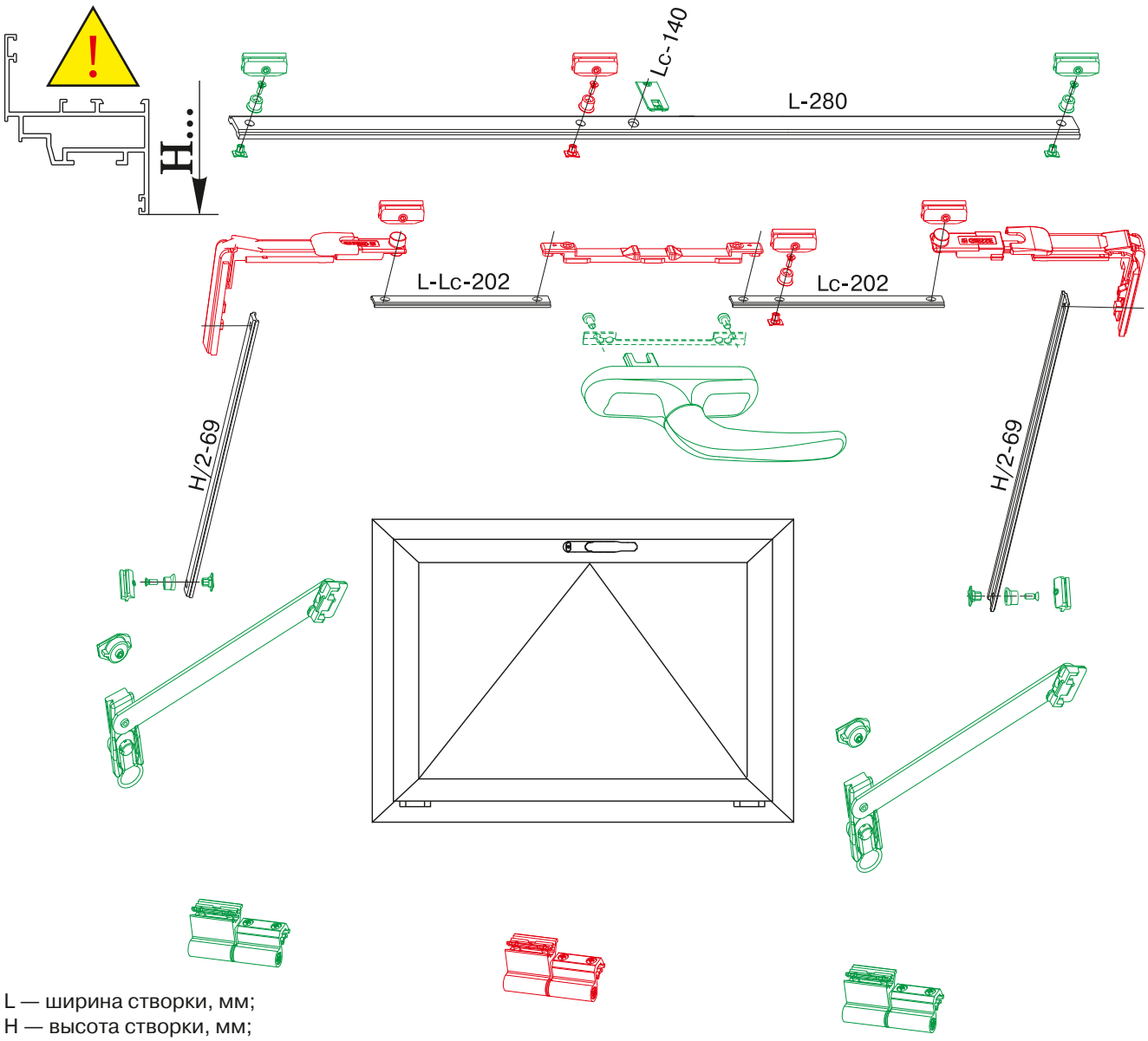

L — ширина створки, мм;
H — высота створки, мм;
— минимальный комплект фурнитуры;
— дополнительные элементы фурнитуры,

Наименование	Артикул	R-40 (NEWTEC)			
		Ширина, мм			
		390–1200		1201–1700	
		Высота, мм			
		250–1200	1201–2500	600–1200	1201–2500
Комплект поворотный	**GIE0416.****	1	1	1	1
Планка приемная	**GIE0014**		1		1
Петля FLASH BASE	**GIE0011.****			1	1
Запор регулируемый	**GIE0016**			1	1
Планка ответная	**GIE0017**		2	1	3
Передача угловая	**GIE0530**		2		2
Ножницы фрамужные	**GIE4707**	1		1	
	GIE0207		1		1

** возможны варианты цветов

Комплектация верхнеподвесного окна FUTURA R-40 80 кг, открывание на улицу

GIESSE

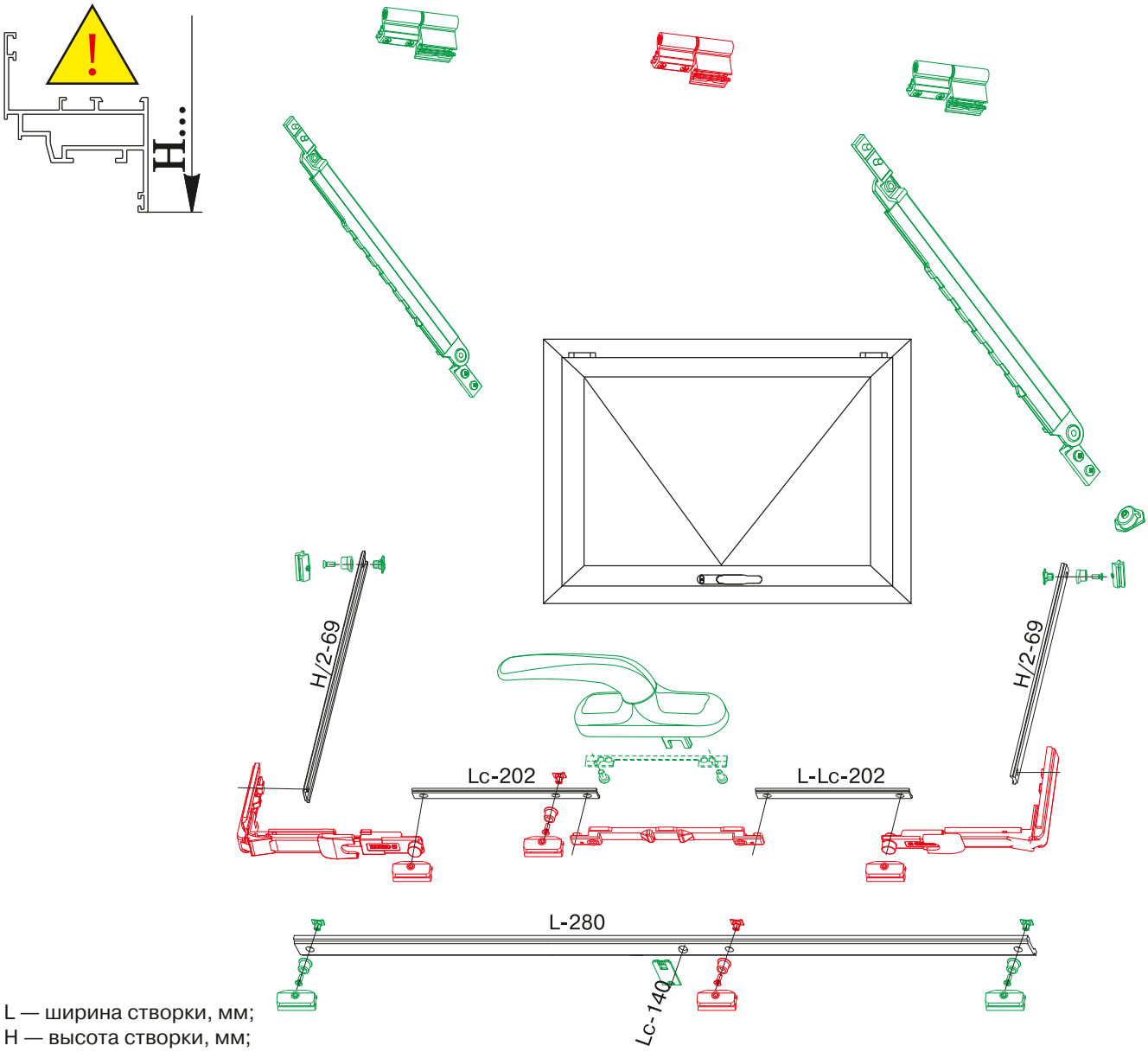

L — ширина створки, мм;
H — высота створки, мм;
— минимальный комплект фурнитуры;
— дополнительные элементы фурнитуры

Наименование	Артикул	R-40 (NEWTEC)			
		Ширина, мм			
		390–1200		1201–1700	
		Высота, мм			
		250–1200	1201–2500	600–1200	1201–2500
Комплект поворотный	**GIE0416.****	1	1	1	1
Петля GIE4738.**	**GIE0011.****			1	1
Планка приемная	**GIE0014**		1		1
Запор регулируемый	**GIE0016**			1	1
Планка ответная	**GIE0017**		2	1	3
Передача угловая	**GIE0530**		2		2
Ограничитель закрывания	**GIE0021**	1	1	1	1

** возможны варианты цветов

Комплектация нижнеподвесного окна FUTURA R-40 250 кг, открывание внутрь

GIESSE

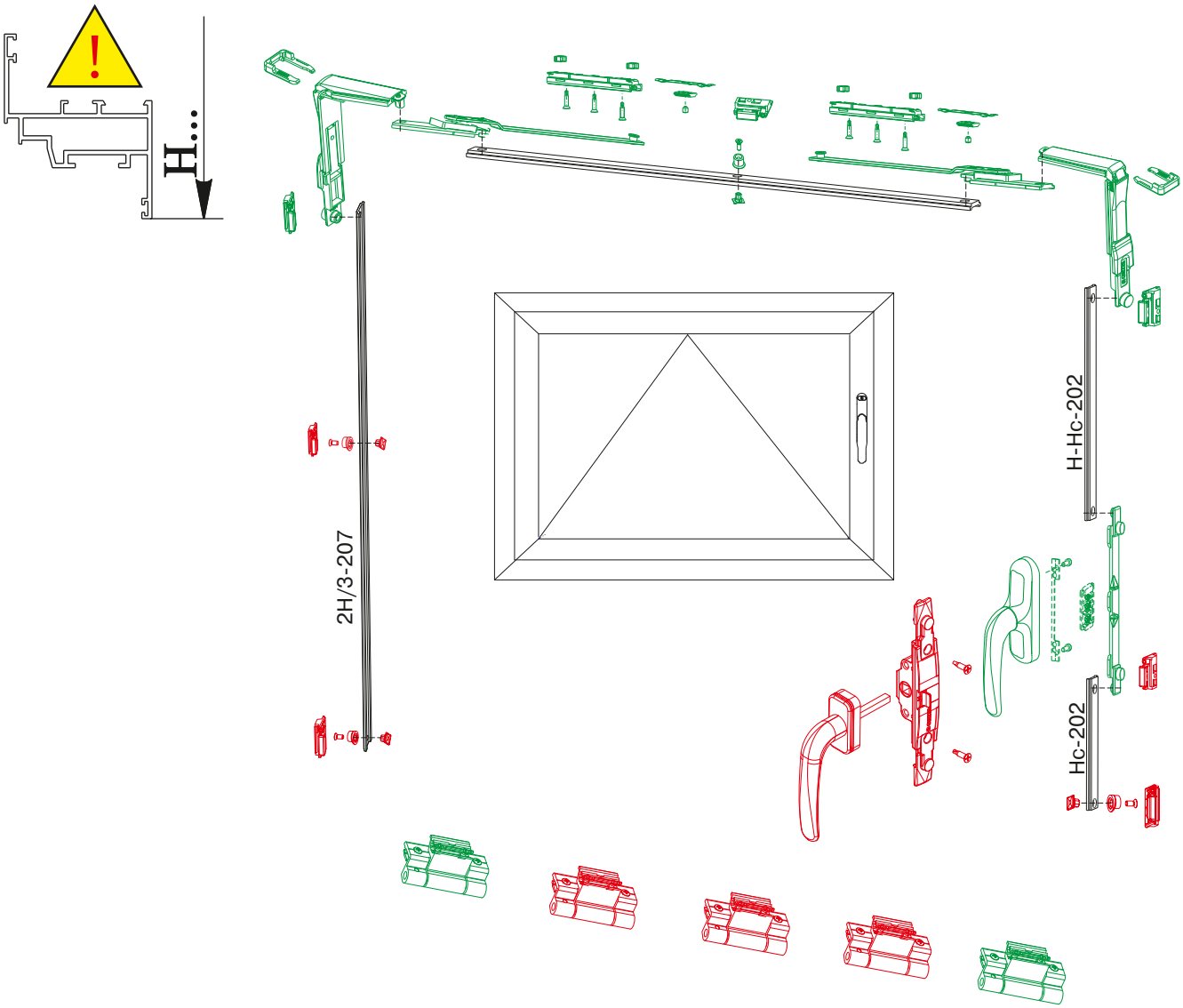

L — ширина створки, мм;
H — высота створки, мм;
Hc-высота ручки,мм;
— минимальный комплект фурнитуры;
— дополнительные элементы фурнитуры

Наименование	Артикул	R-40 (NEWTEC)			
		Ширина, мм			
		780–1200		1201–2500	
		Высота, мм			
		600–1200	1201–3000	600–1200	1201–3000
Ручка PRIMA	**GIE1169.****	1	1	1	1
Планка приёмная	**GIE0014**	1	1	1	1
Петля BRIDG	**GIE4738.****	2	3	4	5
Запор регулируемый	**GIE0016**	1	2	2	3
Ответная планка	**GIE0017**	2	4	3	5
Передача угловая	**GIE0530**	2	2	2	2
Ножницы дополнительные	**GIE0009**	2	2	2	2

** возможны варианты цветов

Комплектация нижнеподвесного окна с автоматическим приводом VARIA и механизмом запирания створки VARIA MULTI 70 кг

GIESSE

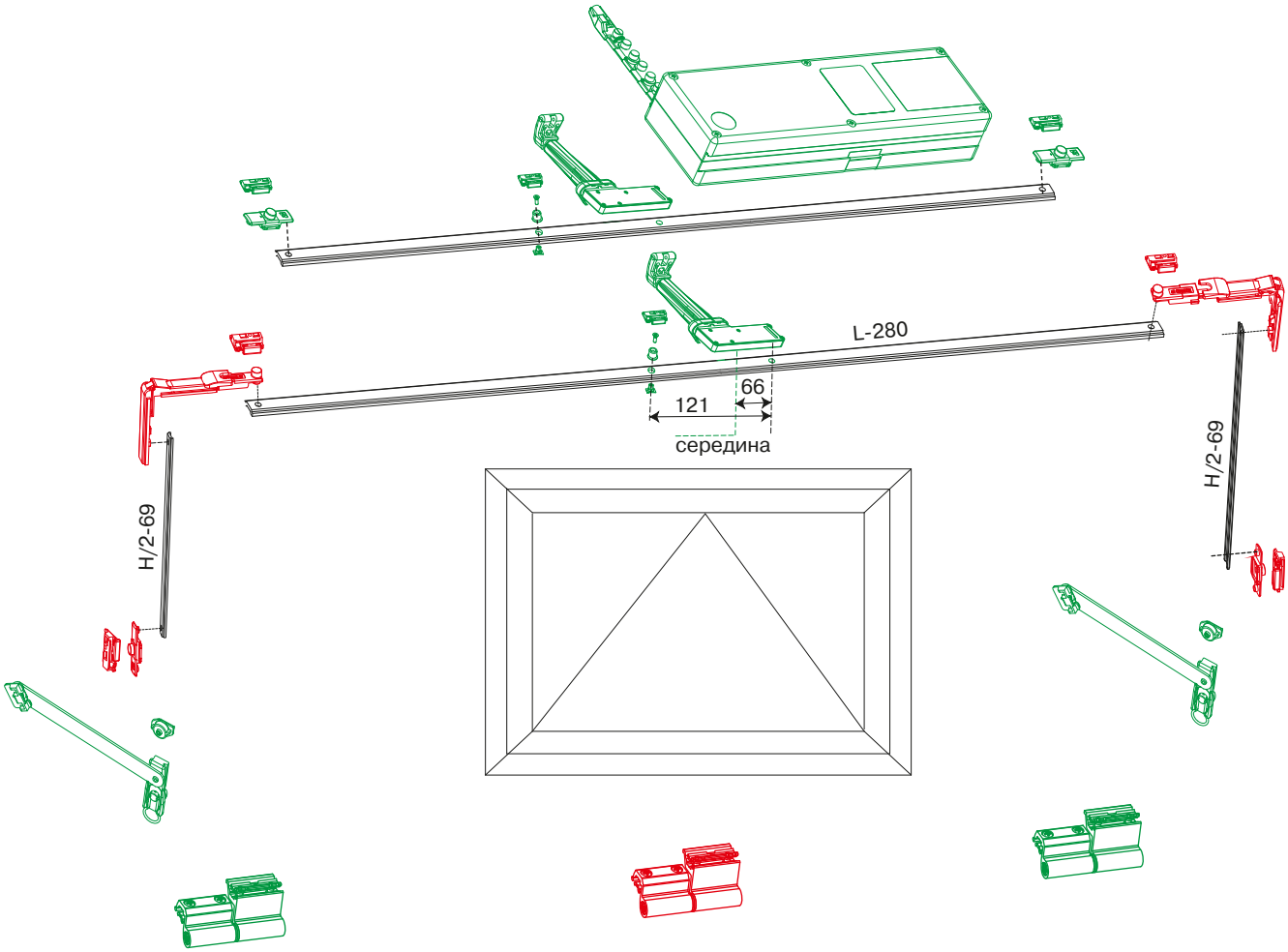

L — ширина створки, мм;
H — высота створки, мм;
— минимальный комплект фурнитуры;
— дополнительные элементы фурнитуры

Наименование	Артикул	R-40 (NEWTEC)			
		Ширина, мм			
		500–1700		1701–2500	
		Высота, мм			
		400–1200	1201–2500	400–1200	1201–2500
привод Varia 230 В	**GIE0046.****	1	1	2	2
привод Varia 24 В	**GIE0274.****				
привод Varia-T 230 В	**GIE0121.****				
VARIA MULTI	**GIE0386**	1	1	2	2
Передача угловая	**GIE0530**		2		2
Запор регулируемый	**GIE0016**	3	3	4	4
Планка ответная	**GIE0017**	3	5	4	6
Подкладка VARIA MULTI	**GIE0516**	1	1	2	2
Петля FLASH BASE	**GIE0011.****	2	2	3	3
Ножницы фрамужные	**GIE0352**	1	1	1	1

** возможны варианты цветов

Артикул ТБМ	Артикул GIESSE	Рисунок
GIE0009	**04308000K**	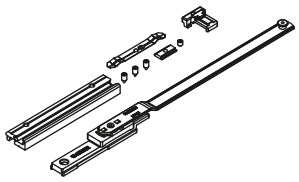
Ножницы дополнительные. Устанавливаются в паз R-40 (NEWTEC).		
GIE0011.**	**00128*****	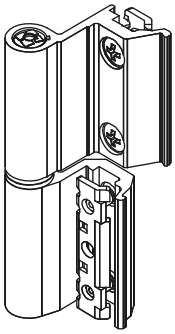
GIE0011.07	белый RAL9010	
GIE0011.02	неокрашенный	
GIE0011.01	серебристый	
GIE0011.06	черный RAL9005	
Петля поворотная FLASH BASE 75 кг. Применяется для установки в паз R-40 (NEWTEC).		
GIE0014	**E0885930**	
Планка приемная под ручку. Применяется для установки в паз R-40 (NEWTEC).		
GIE0016	**04030000**	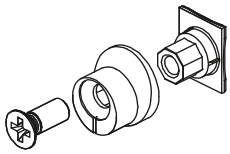
Запор регулируемый (±1,2 мм).		
GIE0017	**1344000K**	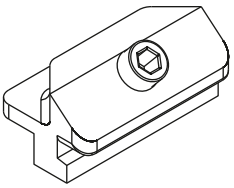
Планка ответная. Применяется для установки в паз R-40 (NEWTEC).		
GIE0021	**01956000**	
Ножницы фрамужные. Применяются для установки в паз R-40 (NEWTEC).		
GIE0046.**	01580	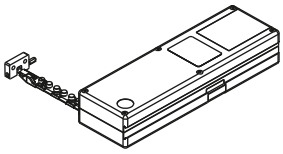
GIE0046.07	белый	
GIE0046.01	серый	
GIE0046.06	черный	
GIE0046.05	коричневый	
Привод Varia 230 B.		
GIE0099	**01391000**	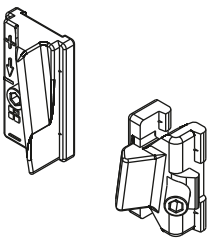
Средний прижим поворотного окна. Применяется для установки в паз R-40 (NEWTEC).		

Артикул ТБМ	Артикул GIESSE	Рисунок
GIE0121.**	**01579**	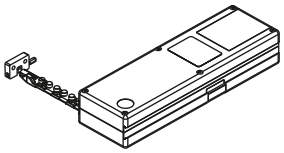
GIE0121.07	белый	
GIE0121.01	серый	
GIE0121.06	черный	
Привод Varia-T 230 B Планируется прекращение производства и замена артикулами GIE1654.**		
GIE0161.06	**03524*****	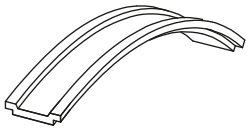
Тяга фурнитурная материал — полиамид. Применяется для установки в паз R-40 (NEWTEC).		
GIE0207	**02042000**	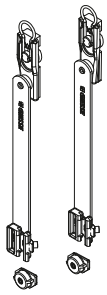
Ножницы фрамужные 250 мм. Применяются для установки в паз R-40 (NEWTEC).		
GIE0274.**	**01495**	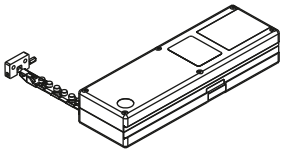
GIE0274.07	белый	
GIE0274.01	серый	
GIE0274.06	черный	
GIE0274.05	коричневый	
Привод Varia 24 B		
GIE0283.**	**01152*****	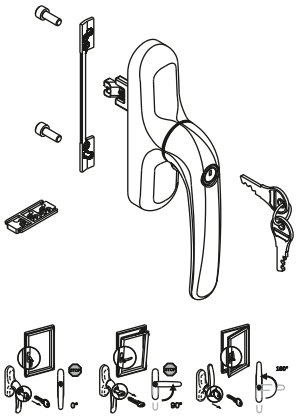
GIE0283.07	белый RAL9010	
GIE0283.01	серебристый	
GIE0283.05	корич. RAL8019	
Ручка с ключом PRIMA.		
GIE0300.06	**01122010**	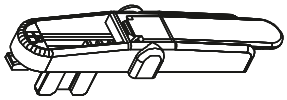
Ручка транспортировочная CLIC.		
GIE0352	**02043000**	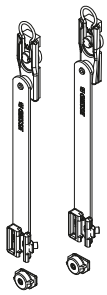
Ножницы фрамужные 150 мм. Применяются для установки в паз R-40 (NEWTEC).		

Артикул ТБМ	Артикул GIESSE	Рисунок
GIE0386	**01666000**	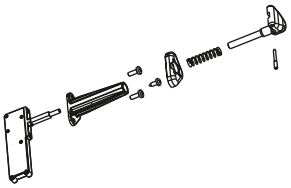
Механизм Varia-Multi для передачи движения от привода Varia к фурнитуре.		
GIE0416.**	**01181*****	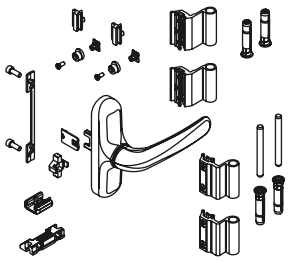
GIE0416.07	белый RAL9010	
GIE0416.00	неокрашенный	
GIE0416.01	серебристый	
GIE0416.05	корич. RAL8019	
GIE0416.06	черный RAL9005	
Комплект поворотный для паза NEWTEC Применяется на паза NEWTEC (тип 7)		
GIE0421.02	**04160005**	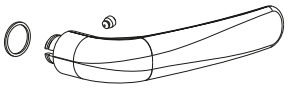
Рукоятка ручки PRIMA, неокрашенная. Комплект состоит из: GIE0421.02 — рукоять GIE0617 — механизм ручки GIE0617.00 — накладка		
GIE0516	**01664000**	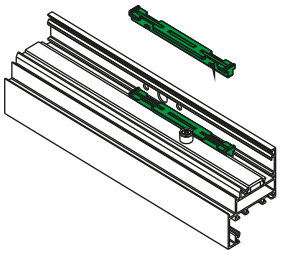
Подкладка под VARIA MULTI. Применяется для установки в паз R-40 (NEWTEC).		
GIE0530	**04017000**	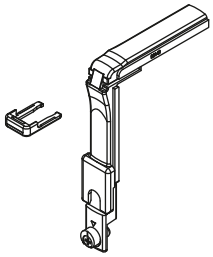
Передача угловая. Применяется для установки в паз R-40 (NEWTEC).		
GIE0617	**04126000**	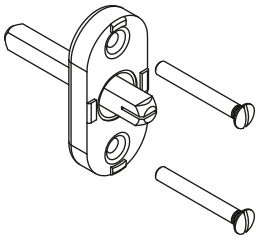
Механизм ручки PRIMA COVER с четырёхгранным штифтом. Комплект состоит из: GIE0421.02 — рукоять GIE0617 — механизм ручки GIE0617.00 — накладка		
GIE0617.00	**04142005**	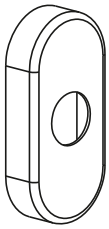
Накладка на механизм ручки PRIMA COVER, с четырёхгранным штифтом, неокрашенная. Комплект состоит из: GIE0421.02 — рукоять GIE0617 — механизм ручки GIE0617.00 — накладка		

Артикул ТБМ	Артикул GIESSE	Рисунок
GIE1091.**	**01091*****	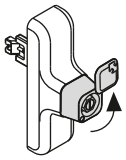
GIE1091.07	белый RAL9010	
Ручка EURO со съёмной рукоятью GIE1130.		
GIE1130	**01130010**	
Рукоять ручки EURO. Комплектуется ручкой GIE1091.**. Черный нейлон.		
GIE1169.**	**01033*****	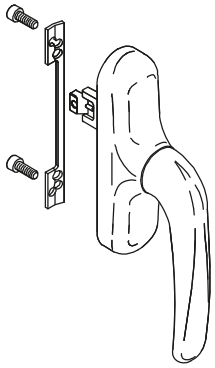
GIE1169.07	белый RAL9010	
GIE1169.00	неокрашенный	
GIE1169.46	корич. RAL8017	
GIE1170.01	серебристый	
GIE1171.05	корич. RAL8019	
GIE1172.06	черный RAL9005	
Ручка Prima с блокиратором ошибочного открывания, универсальная.		
GIE1654.**	**01654*****	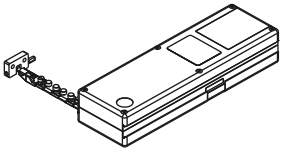
GIE1654.07	белый	
GIE1654.01	серый	
GIE1654.06	черный	
GIE1654.05	коричневый	
Привод Varia UNI		
GIE4311	**04311000**	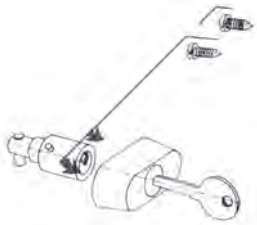
Замок (детский замок) на створку используется как защита от постороннего открывания окна.		
GIE4696	**01062000**	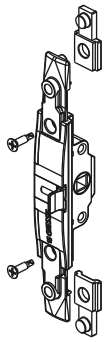
Приемник под ручку с четырехгранным штифтом 7 мм. Применяется для установки в паз R-40 (NEWTEC).		
GIE4738.**	**00602000**	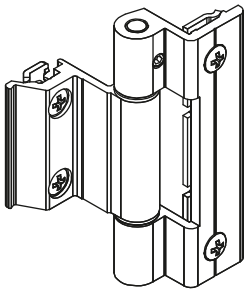
GIE4738.02	Неокрашенный	
Петля BRIDG 100 кг. Применяются для установки в паз R-40 (NEWTEC).		

Комплектация поворотно-откидного окна FUTURA R-40 110 кг

GIESSE

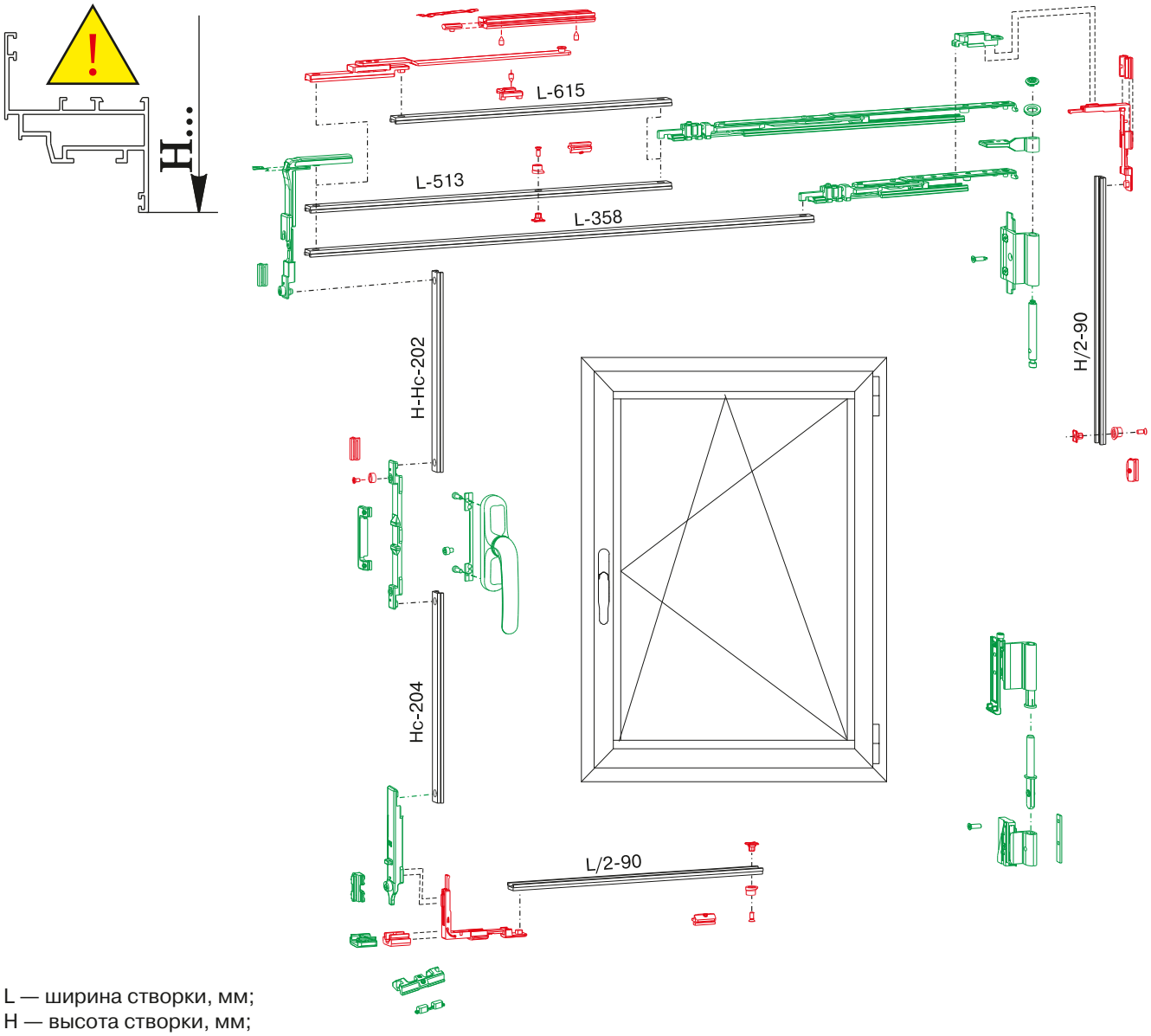

L — ширина створки, мм;
H — высота створки, мм;
Hc — высота ручки, мм;
— минимальный комплект фурнитуры;
— дополнительные элементы фурнитуры

Наименование	Артикул	R-40 (NEWTEC)					
		Ширина, мм		Ширина, мм			
		390–540		541–1200		1201–1700	
		Высота, мм		Высота, мм			
		600–1200	1201–2500	600–1200	1201–2500	600–1200	1201–2500
Ручка Prima	**GIE1169.****	1	1	1	1	1	1
Петли комплект	**GIE4689.****	1	1	1	1	1	1
Запорный механизм	**GIE4689**	1	1	1	1	1	1
Ножницы Тип 1	**GIE0277**	1	1				
Ножницы Тип 2	**GIE0278**			1	1	1	1
Ножницы дополнительные	**GIE0009**					1	1
Средний прижим	**GIE0010**		1		1	1	2

** возможны варианты цветов

Артикул ТБМ	Артикул GIESSE	Рисунок
GIE0009	**04308000K**	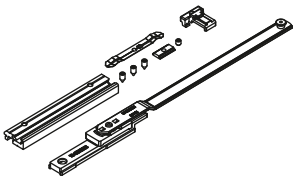
Ножницы дополнительные. Устанавливаются на створках шириной более 1200 мм. Применяются для установки в паз R-40 (NEWTEC).		
GIE0010	**04648K**	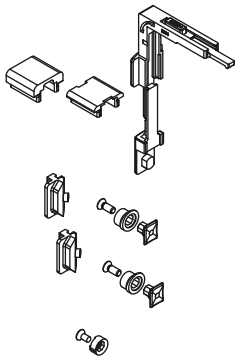
Ограничитель открывания с регулировкой тормозного усилия Friz. Рекомендуется применять на створках весом >80 кг. Применяются для установки в паз R-40 (NEWTEC).		
GIE0014	**E0885930**	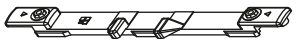
Планка приемная под ручку.		
GIE0016	**04030000**	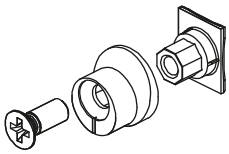
Запор регулируемый (±1,2 мм).		
GIE0017	**1344000K**	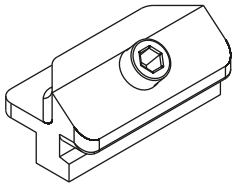
Планка ответная.		
GIE0087	**02034000**	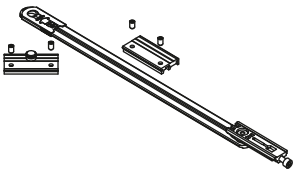
Комплект среднего прижима. Устанавливается на створках шириной от 1200 мм. Применяются для установки в паз R-40 (NEWTEC).		
GIE0163.06	**03524*****	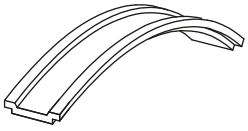
Тяга фурнитурная. Материал — полиамид. Черная.		

Артикул ТБМ	Артикул GIESSE	Рисунок
GIE0283.**	**01152*****	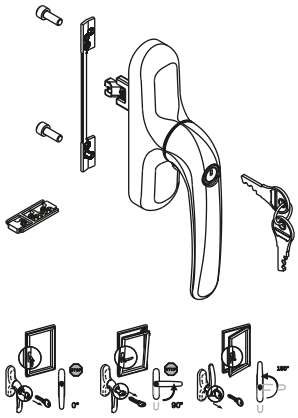
Ручка с ключом PRIMA.		
GIE0276.**	**04758*****	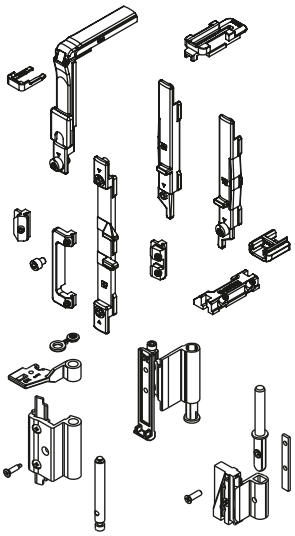
Комплект поворотно-откидной запорные элементы + комплект петель.		
GIE0277	**04762000**	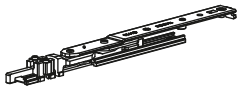
Ножницы поворотно-откидные Futura R-40 110 кг №1. Применяются для установки в паз R-40 (NEWTEC).		
GIE0278	**04763000**	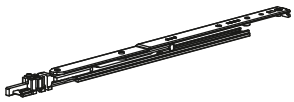
Ножницы поворотно-откидные Futura R-40 110 кг №2. Применяются для установки в паз R-40 (NEWTEC).		
GIE0300.06	**01122010**	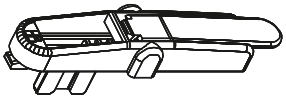
Ручка транспортировочная CLIC. Применяется как временная ручка для траспортировки и эксплуатации на стройплощадке до сдачи объекта. Не может применяться как постоянная ручка. Цвет — чёрный.		

Артикул ТБМ	Артикул GIESSE	Рисунок
GIE0416.**	**01181*****	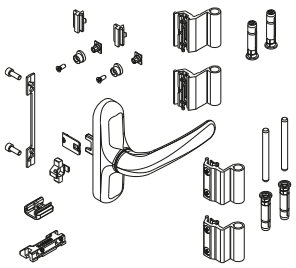
GIE0416.07	белый RAL9010	
GIE0416.00	неокрашенный	
GIE0416.01	серебристый	
GIE0416.05	корич. RAL8019	
GIE0416.06	черный RAL9005	
Комплект поворотный для паза NEWTEC. Применяется на паза NEWTEC.		
GIE0421.02	**04160005**	
Рукоятка ручки PRIMA, неокрашенная. Комплект состоит из: GIE0421.02 — рукоять GIE0617 — механизм ручки GIE0617.00 — накладка		
GIE0617	**04126000**	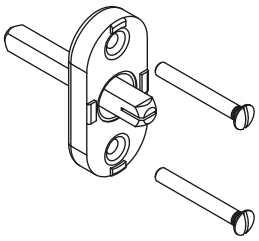
Механизм ручки PRIMA COVER с четырёхгранным штифтом. Комплект состоит из: GIE0421.02 — рукоять GIE0617 — механизм ручки GIE0617.00 — накладка		
GIE0617.00	**04142005**	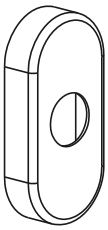
Накладка на механизм ручки PRIMA COVER, с четырёхгранным штифтом, неокрашенная. Комплект состоит из: GIE0421.02 — рукоять GIE0617 — механизм ручки GIE0617.00 — накладка		
GIE1091.**	**01091*****	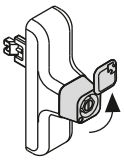
Ручка EURO со съёмной рукоятью GIE1130.		
GIE1130	**01130010**	
Рукоять ручки EURO. Комплектуется ручкой GIE1091.**. Черный нейлон.		
GIE1169.**	**01033*****	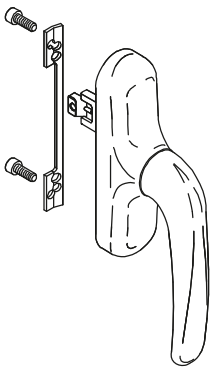
GIE1169.07	белый RAL9010	
GIE1169.00	неокрашенный	
GIE1169.46	корич. RAL8017	
GIE1170.01	серебристый	
GIE1171.05	корич. RAL8019	
GIE1172.06	черный RAL9005	
Ручка Prima с блокиратором ошибочного открывания, универсальная.		

Артикул ТБМ	Артикул GIESSE	Рисунок
GIE2198	**02198000**	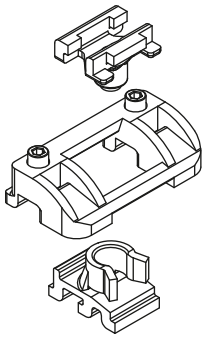
Защелка-фиксатор. Применяется для фиксации створки в закрытом положении без запора фурнитуры. Применяется для паза R-40 (NEWTEC).		
GIE4311	**04311000**	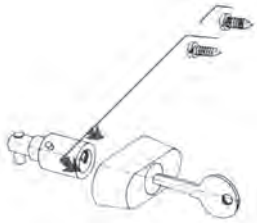
Замок (детский замок) на створку используется как защита от постороннего открывания окна.		
GIE4685	**03522000N**	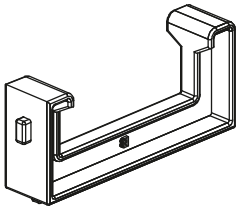
Комплект монтажный рулетка специальная+шаблон+сумка на пояс+CD диск		
GIE4689	**04766000N**	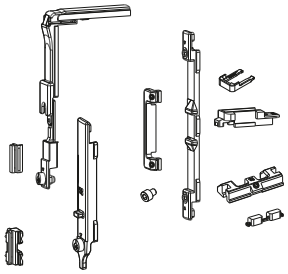
Комплект запорных элементов		
GIE4689.**	**04721*****	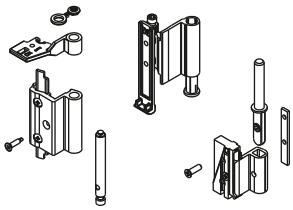
GIE4689.07	белый RAL9010	
GIE4689.02	неокрашенный	
GIE4689.46	корич. RAL8017	
GIE4689.01	серебристый	
GIE4689.05	корич. RAL8019	
Комплект поворотно-откидных петель Futura R-40 110 кг. Применяется для установки в паз R-40 (NEWTEC).		
GIE4696	**01062000**	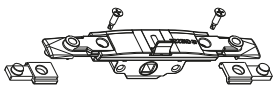
Приемник под ручку с четырехгранным штифтом 7 мм. Применяется для установки в паз R-40 (NEWTEC).		

Рулетка ASTIMETRO

GIESSE

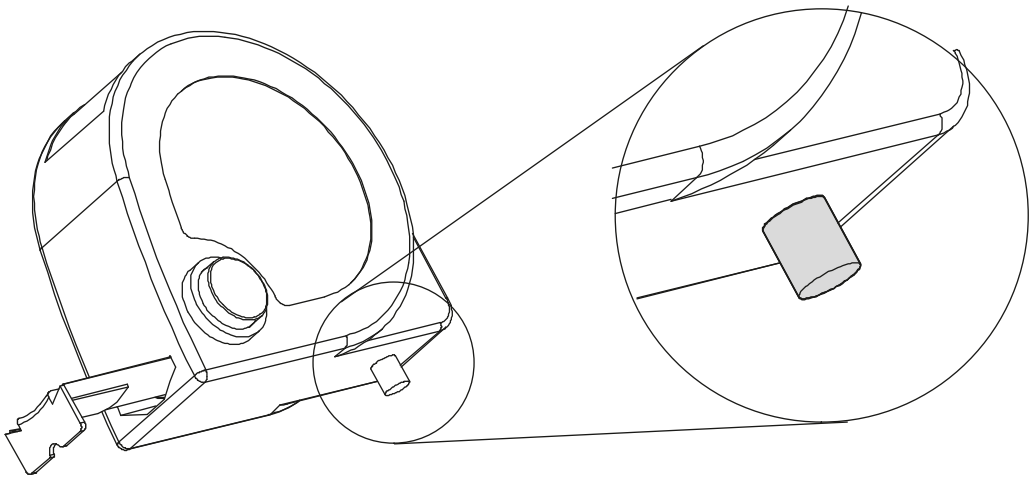

Аннотация шкал ASTIMETRO

Применение рулетки ASTIMETRO

Измерение тяги со стороны ручки, верхняя

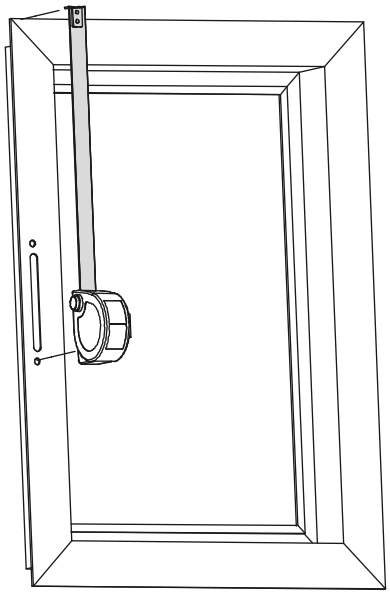

Измерение тяги со стороны ручки, нижняя

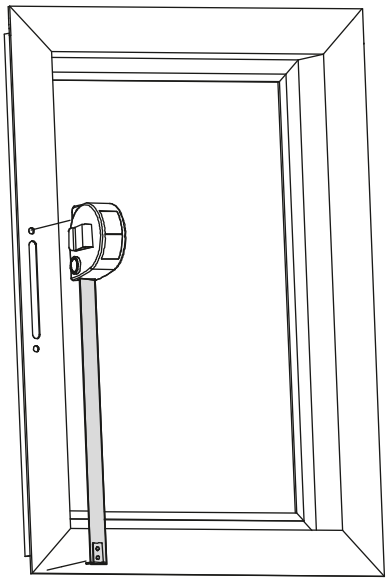

Измерение тяги со стороны ножниц

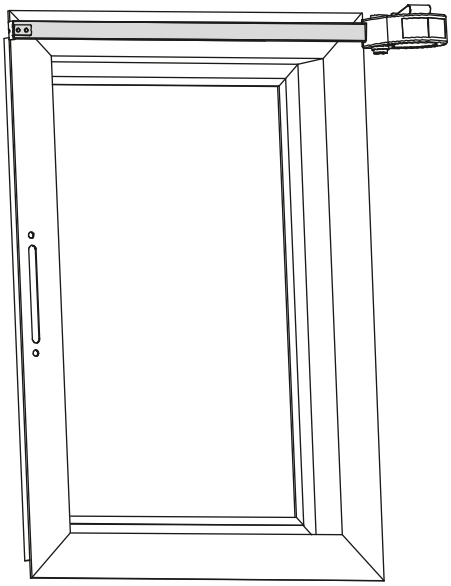

Для заметок

Применение систем GS1000-ML и GS1000-HL

GIESSE

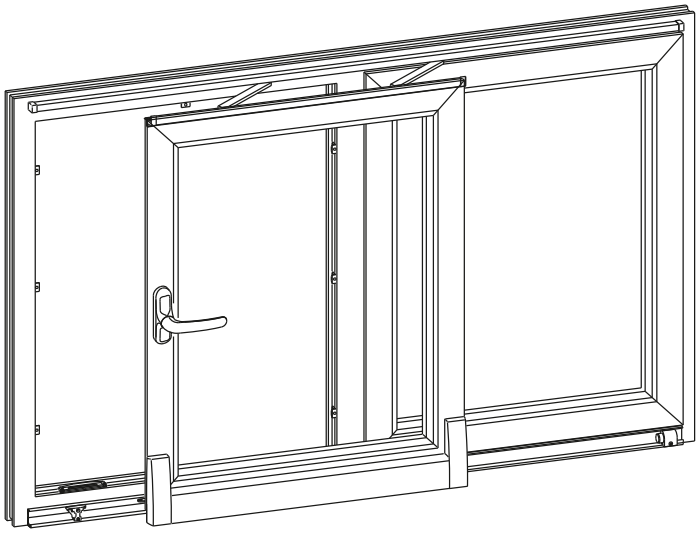

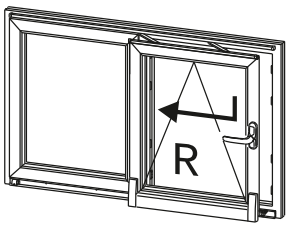

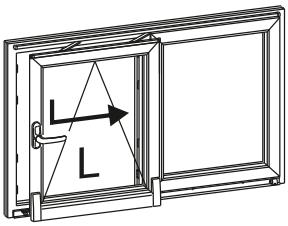

L = 630–1680 мм
H = 930–2400 мм
Hc > 249 мм
G > 6 мм
Pmax = 160 кг
U = 117 мм
H-Hc > 239 мм

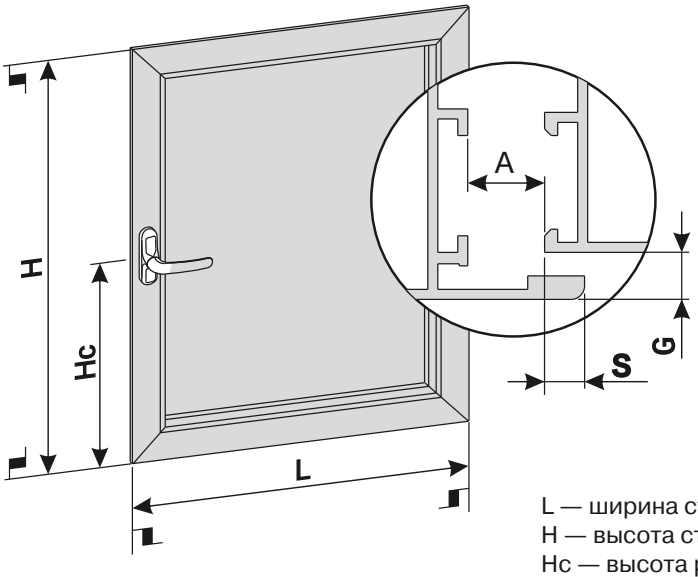

L — ширина створки
H — высота створки
Hc — высота ручки
G — некомпланарность
Pmax — вес
U — глубина откидывания
D — толщина профиля створки
S — перекрытие
A — фальцлюфт

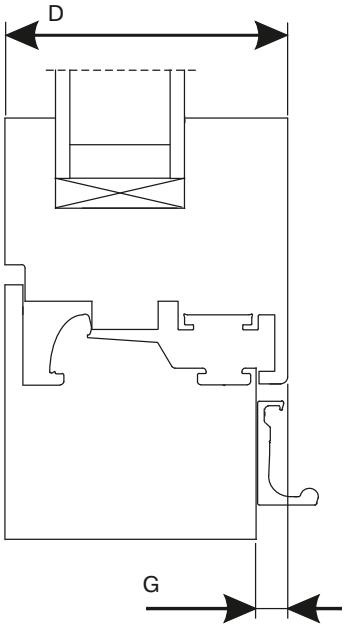

Таблица применимости фурнитуры на конструкции по типу фурнитурного паза

R-40 (NEWTEC), паз Тип 7

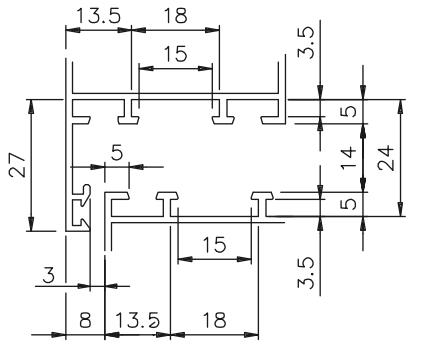

Применение систем GS1000-ML и GS1000-HL

GIESSE

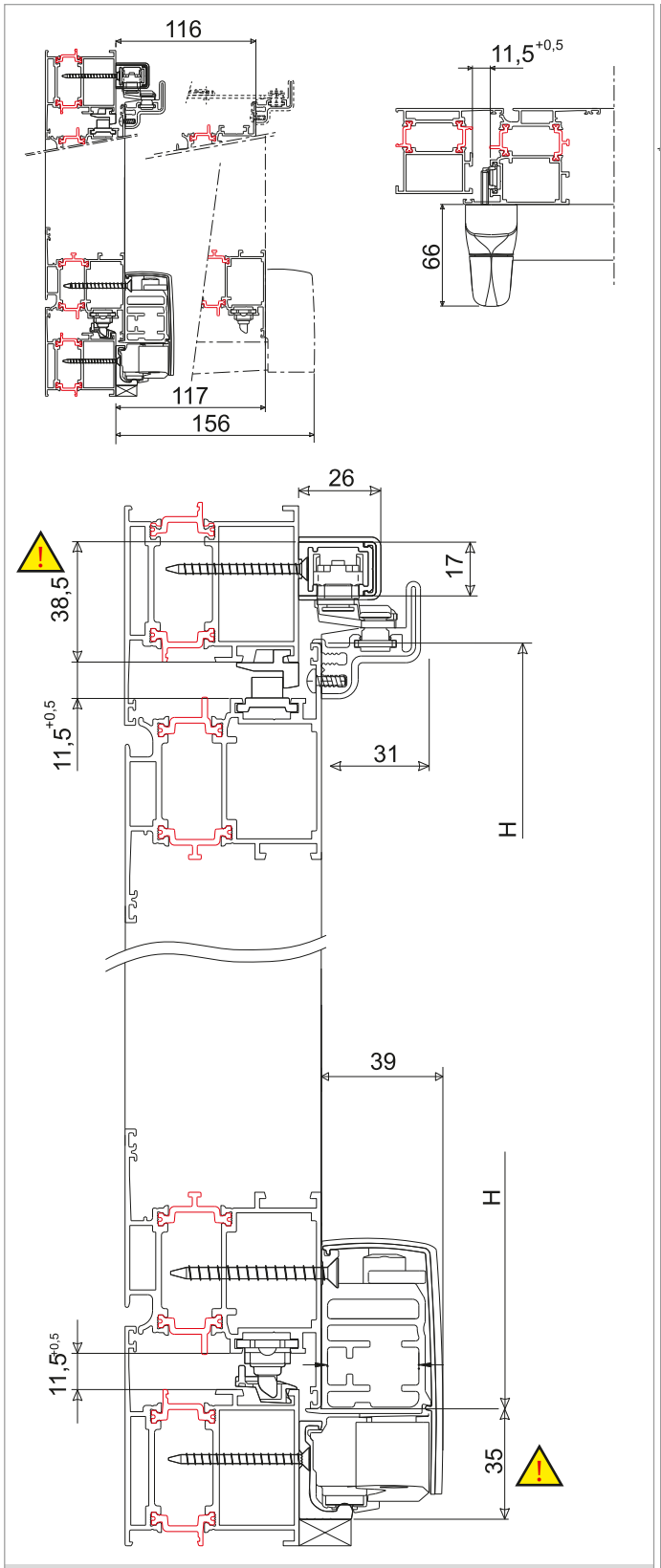

GS1000-ML

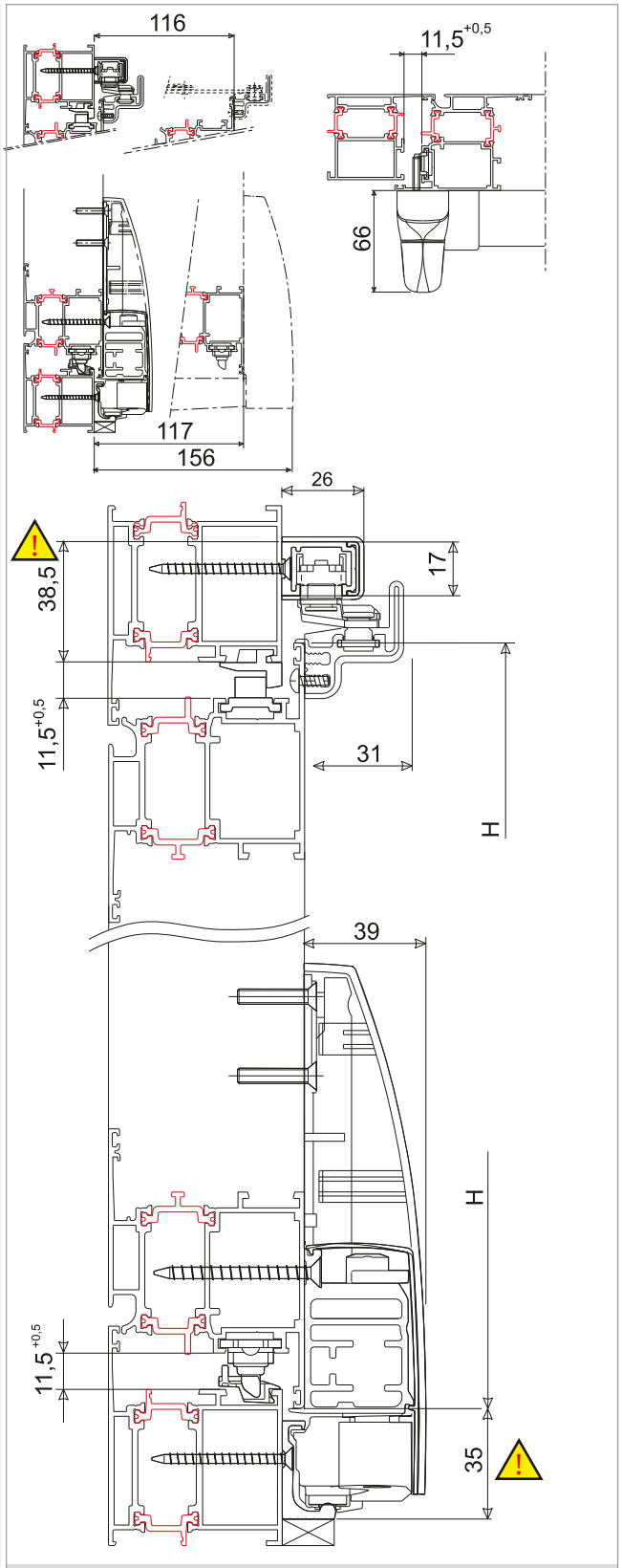

GS1000-HL

GS1000-ML 100 кг с ручкой PRIMA

GIESSE

L = 630–1480 мм
H = 930–2400 мм
P = max 100 кг

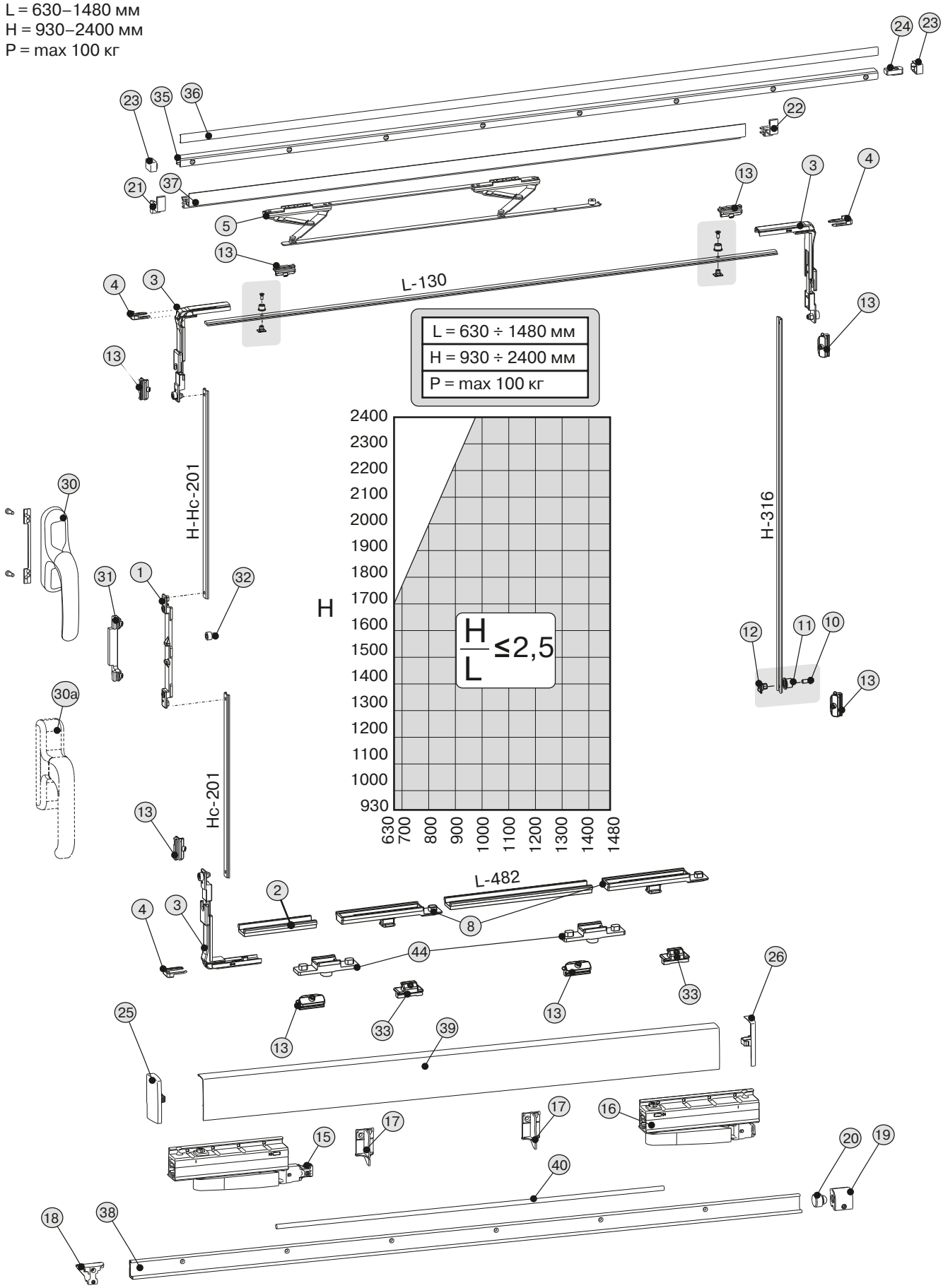

GS1000-ML 100 кг с ручкой PRIMA

Наименование		Артикул	S-L	D-R	S-L	D-R	D-R S-L	S-L D-R
Комплект роликов 160 кг	Левый	**GIE9777**	1		1		1	1
	Правый	**GIE9776**		1		1	1	1
Комплект фурнитуры	R-40 (Newtec)	**GIE9758**	1	1	1	1	2	2
Ручка	Prima	**GIE1169****	1	1	1	1	2	2
Ножницы верхние для створок шириной	630–930 мм	**GIE9723**	1	1	1	1	2	2
	931–1280 мм	**GIE9724**						
	1281–1680 мм	**GIE9725**						
Комплект направляющих для створок шириной	630–880 мм	**GIE9761****	1	1	1	1	2	2
	881–1080 мм	**GIE9762****						
	1081–1280 мм	**GIE9763****						
	1281–1480 мм	**GIE9764****						
Комплект аксессуаров для створок весом	До 100 кг	**GIE9774****	1	1	1	1	2	2
Стопор	Применяется при наличии штульповой створки	**GIE9790.01**	1	1	1	1	2	2

GS1000-ML 100 кг с ручкой PRIMA COVER

GIESSE

L = 630–1480 мм
H = 930–2400 мм
P = max 100 кг

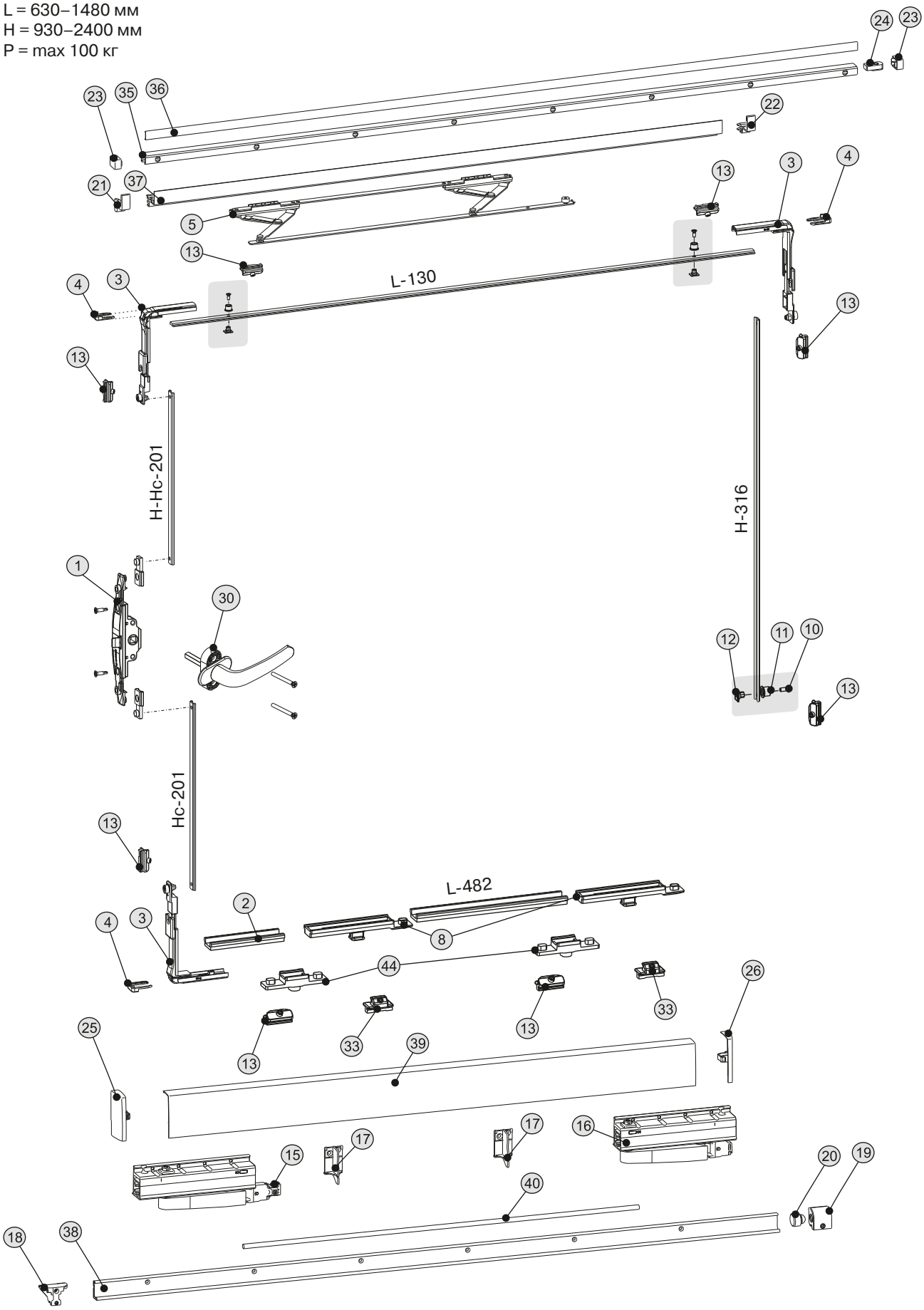

GS1000-ML 100 кг с ручкой PRIMA COVER

GIESSE

Наименование		Артикул	S-L	D-R	S-L	D-R	D-R S-L	S-L D-R
Комплект роликов 160 кг	Левый	**GIE9777**	1		1		1	1
	Правый	**GIE9776**		1		1	1	1
Комплект фурнитуры	R-40 (Newtec)	**GIE9758**	1	1	1	1	2	2
Ручка	Механизм ручки	**GIE0617**	1	1	1	1	2	2
	Накладка на механизм	**GIE0617****	1	1	1	1	2	2
	Рукоятка Prima	**GIE0421****	1	1	1	1	2	2
Редуктор камерный	R-40 (Newtec)	**GIE4696**	1	1	1	1	2	2
Ножницы верхние для створок шириной	630–930 мм	**GIE9723**	1	1	1	1	2	2
	631–1280 мм	**GIE9724**						
	1281–1680мм	**GIE9725**						
Комплект направляющих для створок шириной	630–880 мм	**GIE9761****	1	1	1	1	2	2
	881–1080 мм	**GIE9762****						
	1081–1280 мм	**GIE9763****						
	1281–1480 мм	**GIE9764****						
Комплект аксессуаров для створок весом	До 100 кг	**GIE9774****	1	1	1	1	2	2
Стопор	Применяется при наличии штульповой створки	**GIE9790.01**	1	1	1	1	2	2

GS1000-HL 160 кг с ручкой PRIMA

GIESSE

L = 630–1680 мм
H = 930–2400 мм
P = max 160 кг

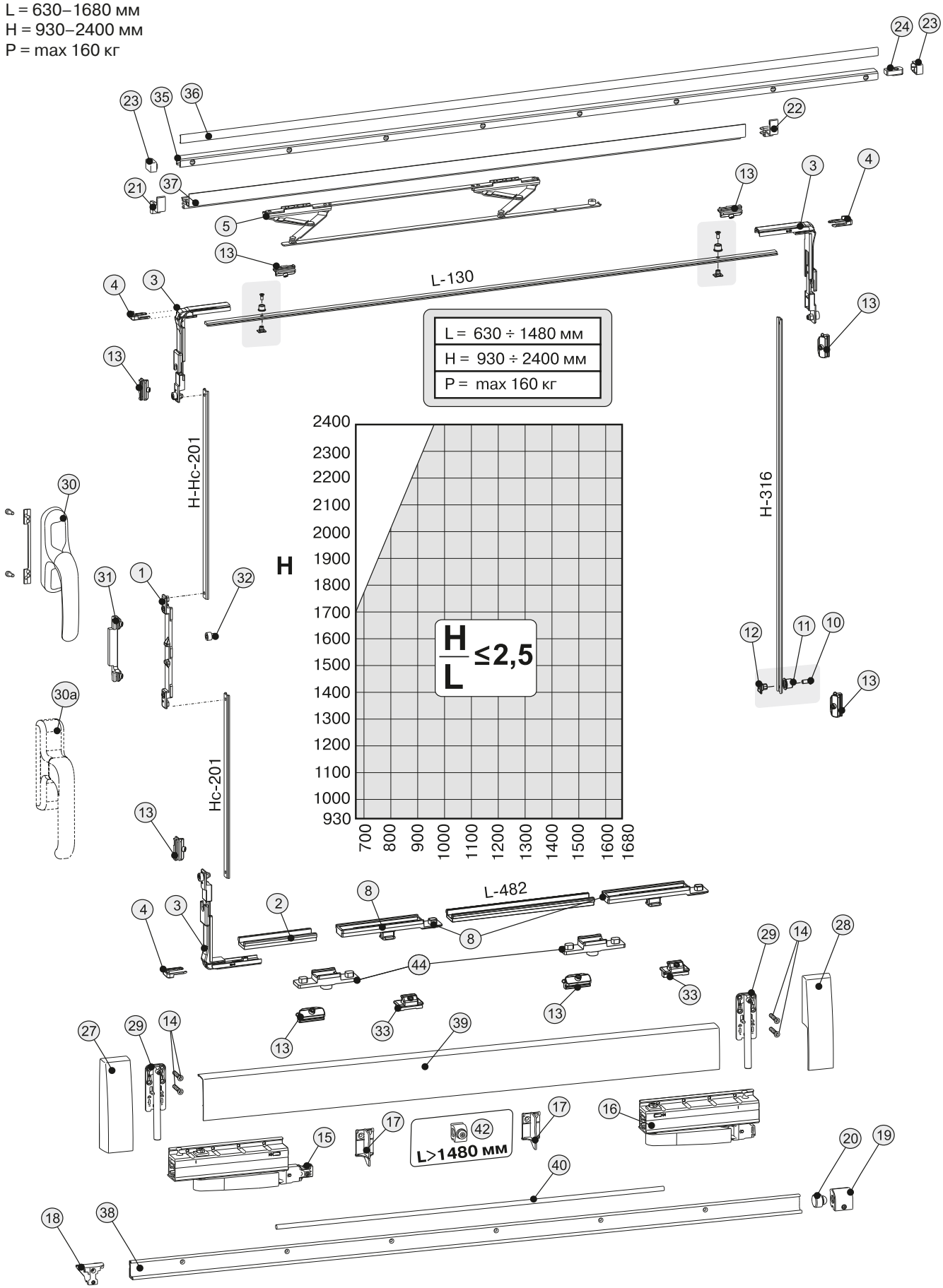

GS1000-HL 160 кг с ручкой PRIMA

Наименование		Артикул	S-L	D-R	S-L	D-R	D-R S-L	S-L D-R
Комплект роликов 160 кг	Левый	**GIE9777**	1		1		1	1
	Правый	**GIE9776**		1		1	1	1
Комплект фурнитуры	R-40 (Newtec)	**GIE9758**	1	1	1	1	2	2
Ручка	Ручка Prima	**GIE1169.****	1	1	1	1	2	2
Ножницы верхние для створок шириной	630–930 мм	**GIE9723**	1	1	1	1	2	2
	631–1280 мм	**GIE9724**						
	1281–1680мм	**GIE9725**						
Комплект направляющих для створок шириной	630–880 мм	**GIE9761.****	1	1	1	1	2	2
	881–1080 мм	**GIE9762.****						
	1081–1280 мм	**GIE9763.****						
	1281–1480 мм	**GIE9764.****						
	1481–1680 мм	**GIE9765.****						
Комплект аксессуаров для створок весом	До 160 кг	**GIE9775.****	1	1	1	1	2	2
Фиксатор для створок шириной	Более 1480 мм	**GIE9789**	1	1	1	1	2	2
Стопор	Применяется при наличии штульповой створки	**GIE9790.01**	1	1	1	1	2	2

GS1000-HL 160 кг
с ручкой PRIMA COVER

GIESSE

L = 630–1680 мм
H = 930–2400 мм
P = max 160 кг

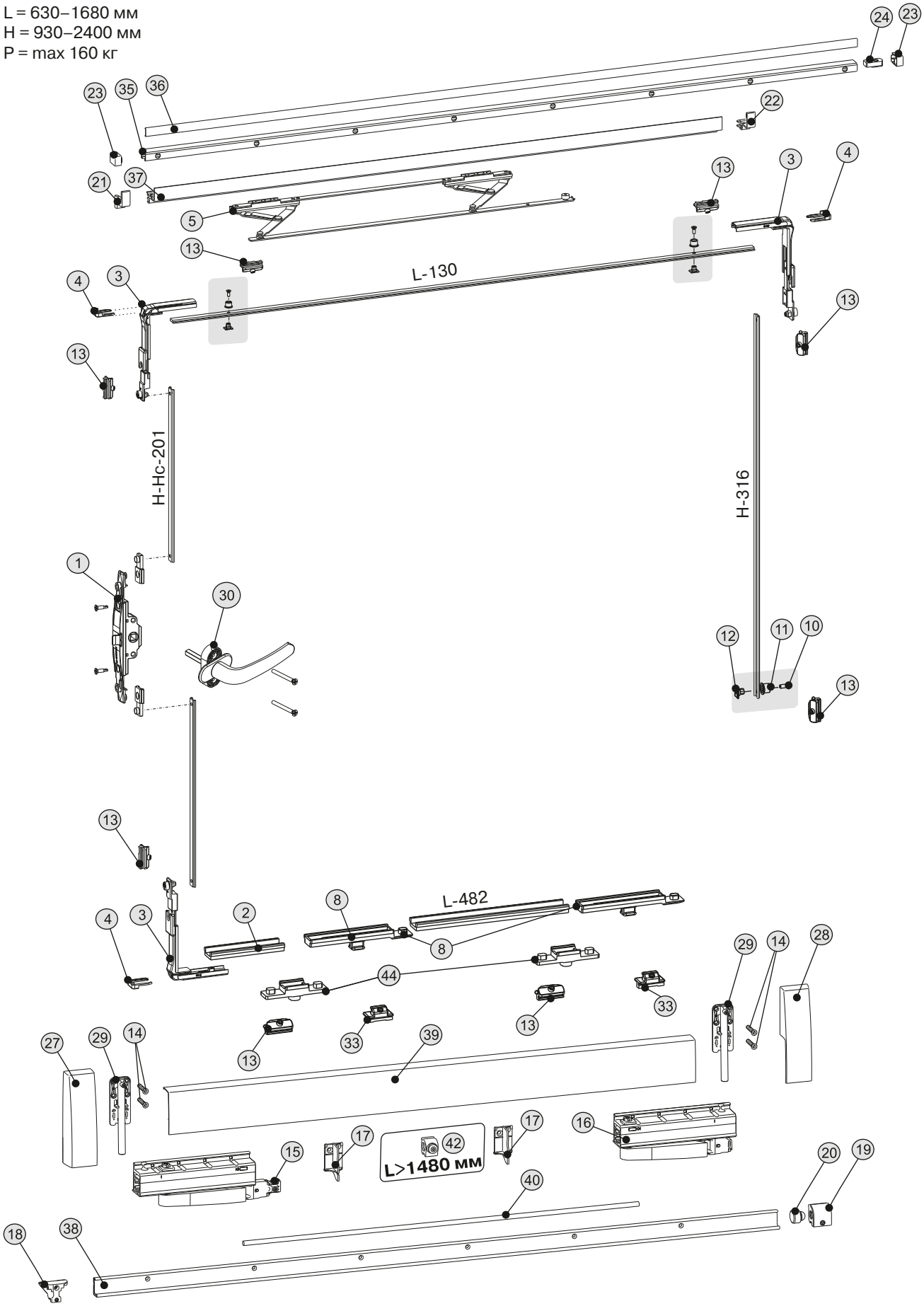

GS1000-HL 160 кг с ручкой PRIMA COVER

Наименование		Артикул	S-L	D-R	S-L	D-R	D-R S-L	S-L D-R
Комплект роликов 160 кг	Левый	**GIE9777**	1		1		1	1
	Правый	**GIE9776**		1		1	1	1
Комплект фурнитуры	R-40 (Newtec)	**GIE9758**	1	1	1	1	2	2
Ручка	Механизм ручки	**GIE0617**	1	1	1	1	2	2
	Накладка на механизм	**GIE0617.00**	1	1	1	1	2	2
	Рукоятка Prima	**GIE0421.02**	1	1	1	1	2	2
Редуктор камерный	R-40 (Newtec)	**GIE4696**	1	1	1	1	2	2
Ножницы верхние для створок шириной	630–930 мм	**GIE9723**	1	1	1	1	2	2
	631–1280 мм	**GIE9724**						
	1281–1680мм	**GIE9725**						
Комплект направляющих для створок шириной	630–880 мм	**GIE9761.****	1	1	1	1	2	2
	881–1080 мм	**GIE9762.****						
	1081–1280 мм	**GIE9763.****						
	1281–1480 мм	**GIE9764.****						
	1481–1680 мм	**GIE9765.****						
Комплект аксессуаров для створок весом	До 160 кг	**GIE9775.****	1	1	1	1	2	2
Фиксатор для створок шириной	Более 1480 мм	**GIE9789**	1	1	1	1	2	2
Стопор	Применяется при наличии штульповой створки	**GIE9790.01**	1	1	1	1	2	2

Элементы фурнитуры GS1000-ML и GS1000-HL

GIESSE

Артикул ТБМ	Артикул GIESSE	Рисунок
GIE9723	**09723000**	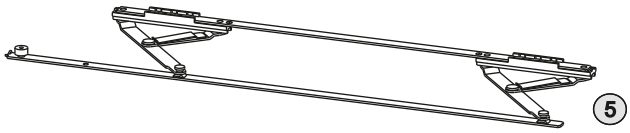
Ножницы верхние (направляющая) для створок шириной 630–930 мм		
GIE9724	**09724000**	
Ножницы верхние (направляющая) для створок шириной 931–1280 мм		
GIE9725	**09725000**	
Ножницы верхние (направляющая) для створок шириной 1281–1680 мм		
GIE9758	**09758000**	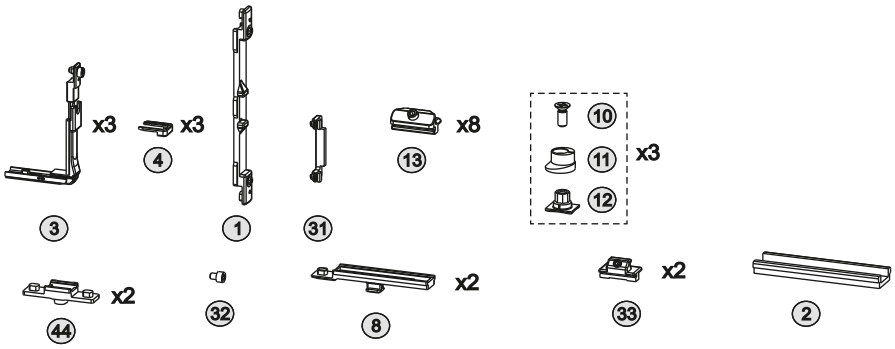
Комплект фурнитуры (запорных элементов). Применяется для установки в паз R-40 (NEWTEC).		
GIE9761.**	**09761*****	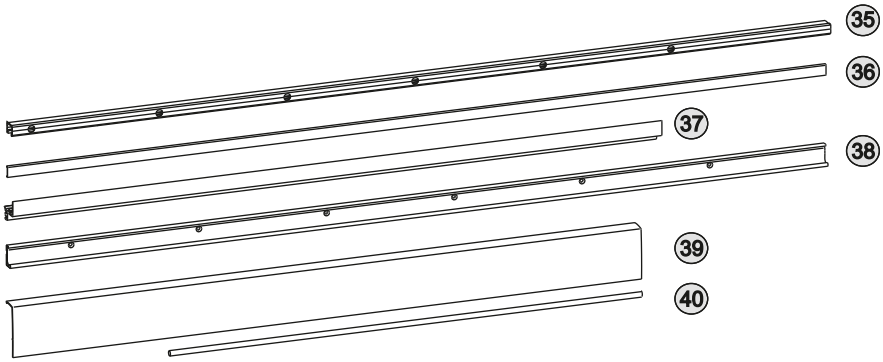
Направляющая нижняя, для створок шириной 630–880 мм, неокрашенный		
GIE9762.**	**09762 *****	
Направляющая нижняя, для створок шириной 881–1080 мм, неокрашенный		
GIE9763.**	**09763*****	
Направляющая нижняя, для створок шириной 1081–1280 мм, неокрашенный		
GIE9764.**	**09764*****	
Направляющая нижняя, для створок шириной 1281–1480 мм, неокрашенный		
GIE9765.**	**9765*****	
Направляющая нижняя, для створок шириной 1481–1680 мм, неокрашенный		
GIE9776	**09776000**	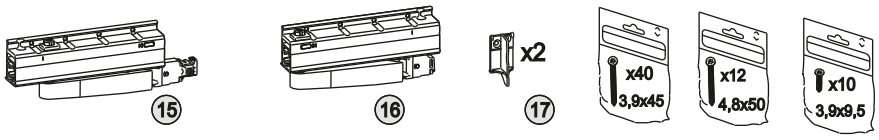
Комплект роликов (кареток) 160 кг. Правые.		
GIE9777	**09777000**	
Комплект роликов (кареток) 160 кг. Левые.		

Элементы фурнитуры GS1000-ML и GS1000-HL

GIESSE

Артикул ТБМ	Артикул GIESSE	Рисунок
GIE0016	**04030000**	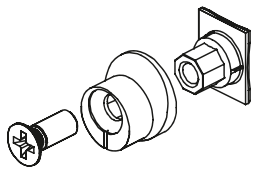
Запор регулируемый (±1,2 мм)		
GIE0017	**01344000K**	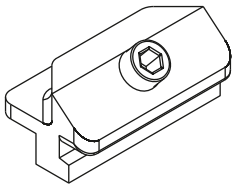
Планка ответная нерегулируемая. Применяется для установки в паз R-40 (NEWTEC).		
GIE0421.02	**04160005**	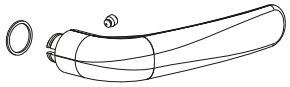
Рукоятка ручки Prima, неокрашенная. Комплект состоит из: GIE0421.02 — рукоять GIE0617 — механизм ручки GIE0617.00 — накладка		
GIE0617	**04126000**	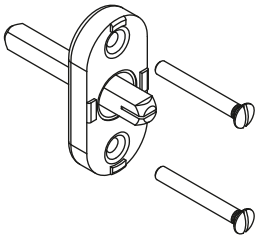
Механизм ручки с четырёхгранным шрифтом 7 мм. Комплект состоит из: GIE0421.02 — рукоять GIE0617 — механизм ручки GIE0617.00 — накладка		
GIE0617.00	**04142005**	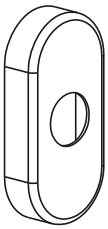
Накладка на механизм ручки PRIMA COVER, с четырёхгранным штифтом, неокрашенная. Комплект состоит из: GIE0421.02 — рукоять GIE0617 — механизм ручки GIE0617.00 — накладка		
GIE1169.**	**01033*****	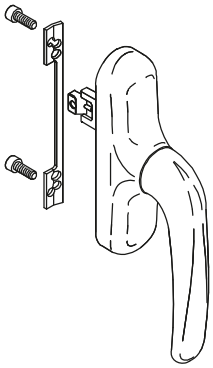
GIE1169.07	белый RAL9010	
GIE1169.00	неокрашенный	
GIE1169.46	корич. RAL8017	
GIE1170.01	серебристый	
GIE1171.05	корич. RAL8019	
GIE1172.06	черный RAL9005	
Ручка Prima с блокиратором ошибочного открывания, универсальная.		

Артикул ТБМ	Артикул GIESSE	Рисунок
GIE4696	**01062000**	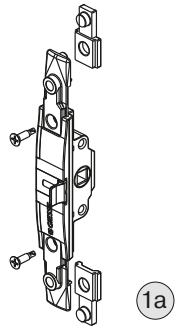
Приемник под ручку с четырехгранным штифтом 7 мм. Применяется для установки в паз R-40 (NEWTEC).		
GIE9774.**	**09774*****	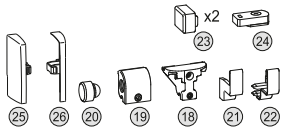
GIE9774.06	черный	
GIE9774.07	белый	
Комплект аксессуаров, для створок до 100 кг		
GIE9775.**	**09775*****	
GIE9775.06	черный	
GIE9775.07	белый	
Комплект аксессуаров, для створок до 160 кг		
GIE9789	**09789000**	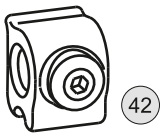
Фиксатор. Устанавливается при ширине створки более 1480.		
GIE9790.01	**09790970**	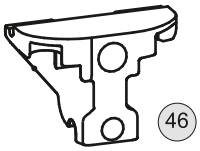
Подвижный стопор, применяется при наличии штульповой створки. Цвет — серебристый RAL9006		
GIE9801	**09801000**	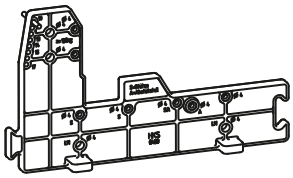
Шаблон для сверления отверстий под ролики		
GIE9804	**09804000**	
Фиксатор для сверления отверстий		
GIE9805	**09805000**	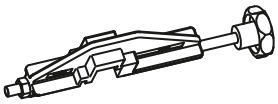
Струбцина для позиционирования верхней и нижней направляющих относительно профиля рамы		

Среднеподвесное окно FUTURA 3D ЕВРОПАЗ

GIESSE

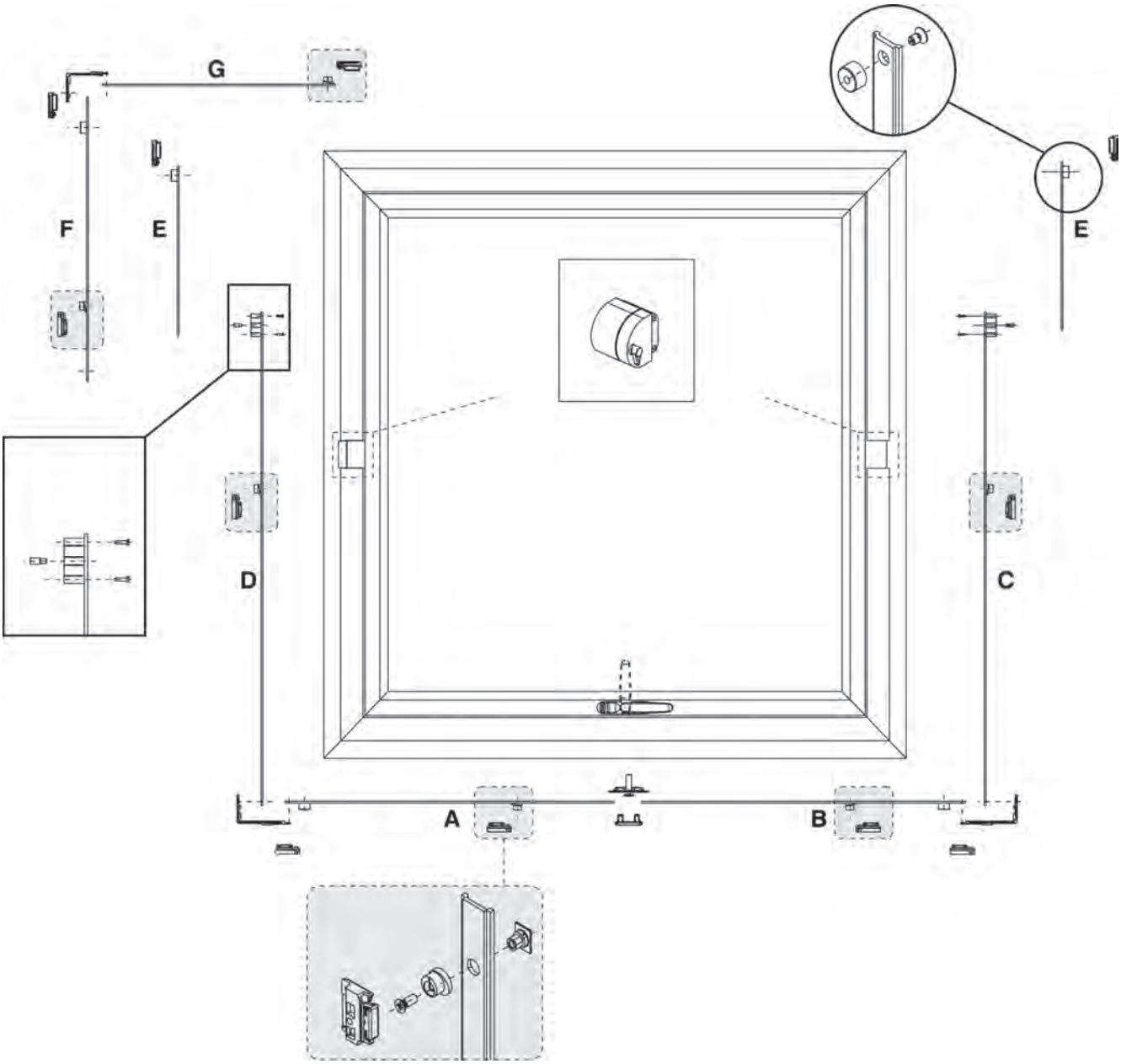

Среднеподвесное окно FUTURA 3D ЕВРОПАЗ

GIESSE

Наименование		Артикул	Европаз 14–18		Европаз 10–14	
			Ширина, мм		Ширина, мм	
			551–1200		1201–1700	
			Высота, мм		Высота, мм	
			600–1200	1201–2500	600–1200	1201–2500
Ручка UNICA	белый	**GIE0090.07**	1	1	1	1
Вилка для ручки UNICA		**GIE4655**	1	1	1	1
Приемный элемент UNICA		**GIE0470**	1	1	1	1
Петли 80 кг	белый	**GIE0702.07**	1	1	1	1
Комплект ср. под. окна		**GIE4700**	1	1	1	1
Ответная планка		**GIE1271**		4	2	6
Запор регулируемый		**GIE0016**	4	8	6	10
Передача угловая		**GIE1369**		1		1

Артикул ТБМ	Артикул Giesse	Рисунок
GIE0016	**04030000K**	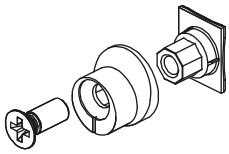
Запор регулируемый (±1,2 мм)		
GIE0090.07	**01150410**	
Ручка UNICA, цвет белый		
GIE0470	**04099000**	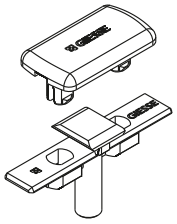
Приёмный механизм под ручку UNICA		
GIE0702.07	**01441410**	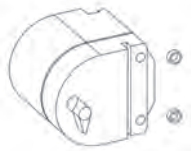
Петли среднеподвесного окна 80 кг, цвет белый		

Артикул ТБМ	Артикул Giesse	Рисунок
GIE1271	**01353000K**	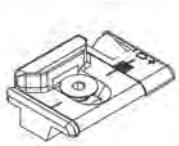
Планка ответная регулируемая ±2,5 мм. Применяется для установки в Европаз 10–14, 14–18		
GIE1369	**04019000K**	
Передача угловая. Применяется для установки в Европаз 10–14, 14–18		
GIE4655	**02407000**	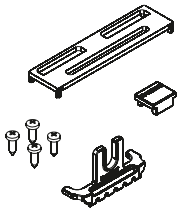
Дилка 20 мм, для ручки UNICA		
GIE4700	**02197000S**	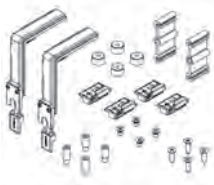
Комплект запоров среднеподвесного окна. Применяется для установки в Европаз 10–14, 14–18		

[1] При подборе фурнитуры следуйте рекомендациям производителя профиля.
[2] При использовании винтов М6 и закладных пластин из стали, можно получить несущую способность до 150 кг. Дополнительные элементы крепления изготавливаются вручную.

Комплектация верхнеподвесного окна

Открытие на улицу, ручка на лицевой поверхности створки

GIESSE

Система применима для систем с сечением фальцлюфта:

(*) — применение приемных элементов GIE0294

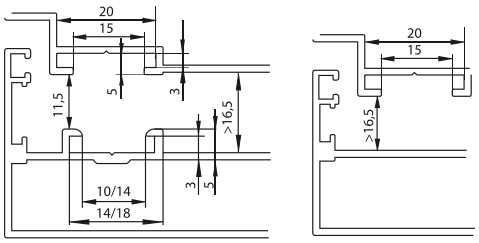

схема установки при применение приемных элементов

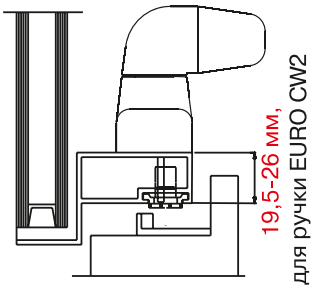

схема установки без применения приемных элементов (эконом вариант)

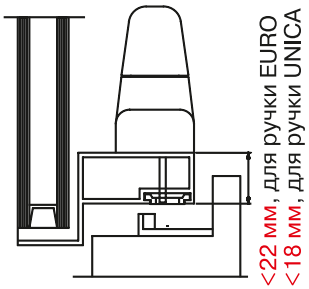

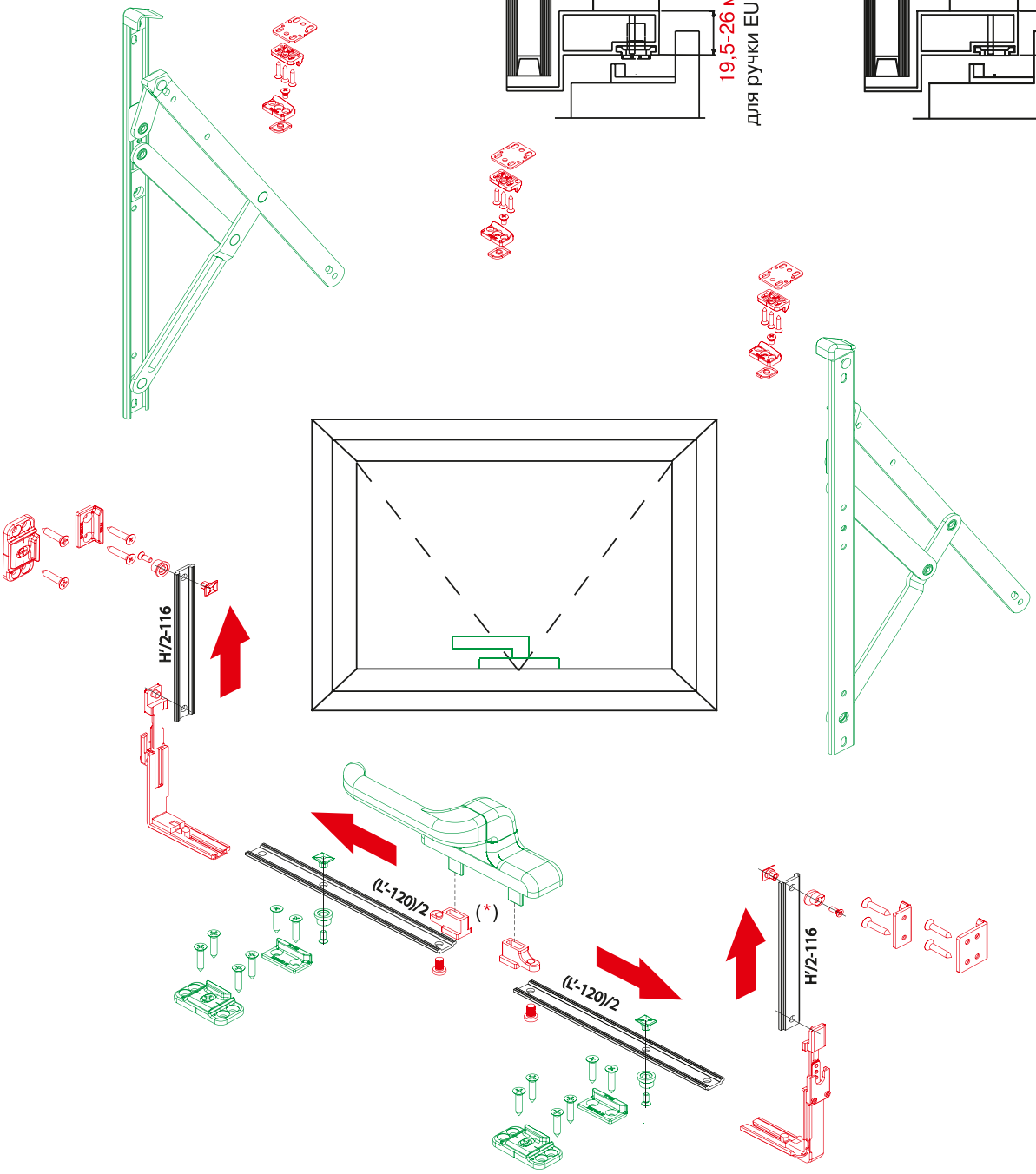

Наименование		Артикул	Ширина, мм																	
			350–1200									1201–1700								
			Высота, мм																	
			300–700	701–800	801–1000	1001–1201	1201–1400	1401–1600	1601–1700	1701–1800	1801–2000	300–700	701–800	801–1000	1001–1200	1201–1400	1401–1600	1601–1700	1701–1800	1801–2000
Ручка CW2	белый	**GIE0293.07**	1	1	1	1	1	1	1	1	1	1	1	1	1	1	1	1	1	1
	серебристый	**GIE0293.01**																		
	коричневый	**GIE0293.05**																		
	неокрашенный	**GIE0293.02**																		
Приемный комплект под ручку CW2		**GIE0294**	2	2	2	2	2	2	2	2	2	2	2	2	2	2	2	2	2	2
Угловая передача		**GIE1369**					2	2	2	2	2					2	2	2	2	2
Запор регулируемый		**GIE0016**	2	2	2	2	4	4	4	4	4	3	3	3	3	5	5	5	5	5
Планка ответная	Рама без фурнитурного паза	**GIE0464**	2	2	2	2	4	4	4	4	4	3	3	3	3	5	5	5	5	5
	Европаз 10–14 Европаз 14–18	**GIE1271**																		
Средний прижим	Рама без фурнитурного паза	**GIE0633**										1	1	1	1	1	1	1	1	1
	Европаз 10–14 Европаз 14–18	**GIE0098**																		
Ножницы фрикционные тип Р	50 кг — 35°	**GIE8534**	1									1								
	60 кг — 30°/ 35°	**GIE0427**		1									1							
	69,5 кг — 30°/ 35°	**GIE0428**			1									1						
	88,5 кг — 25°/ 30°	**GIE0429**				1									1					
	102 кг — 25°/ 30°	**GIE0430**					1									1				
	135 кг — 20°/ 25°	**GIE0431**						1									1			
	137 кг — 20°/ 25°	**GIE0432**							1									1		
	139 кг — 20°/ 25°	**GIE0433**								1									1	
	155 кг — 10°/ 15°/ 20°	**GIE0434**									1									1
Подкладка под ножницы в фурнитурный паз		**GIE4732**	10	10	10	10	12	12	12	12	12	10	10	10	10	12	12	12	12	12
Элемент 2D регулировочный		**GIE0465**	1	1	1	1	1	1	1	1	1	1	1	1	1	1	1	1	1	1

Комплектация верхнеподвесного окна

Открытие на улицу, ручка на лицевой поверхности створки

GIESSE

Система применима для систем с сечением фальцлюфта:

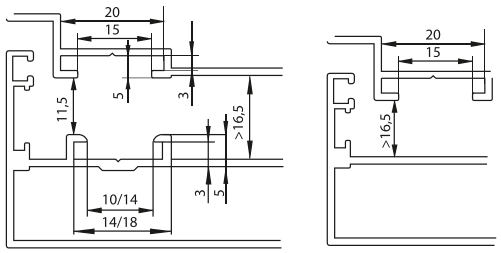

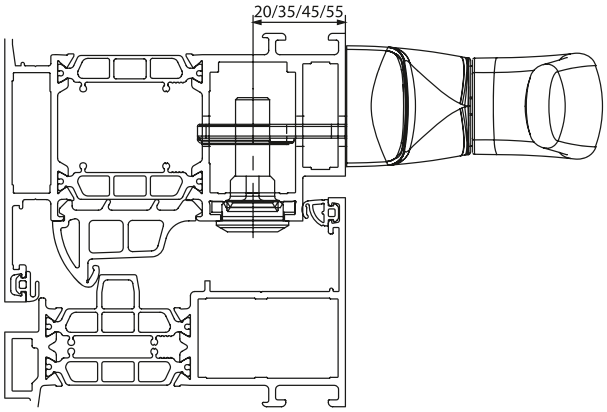

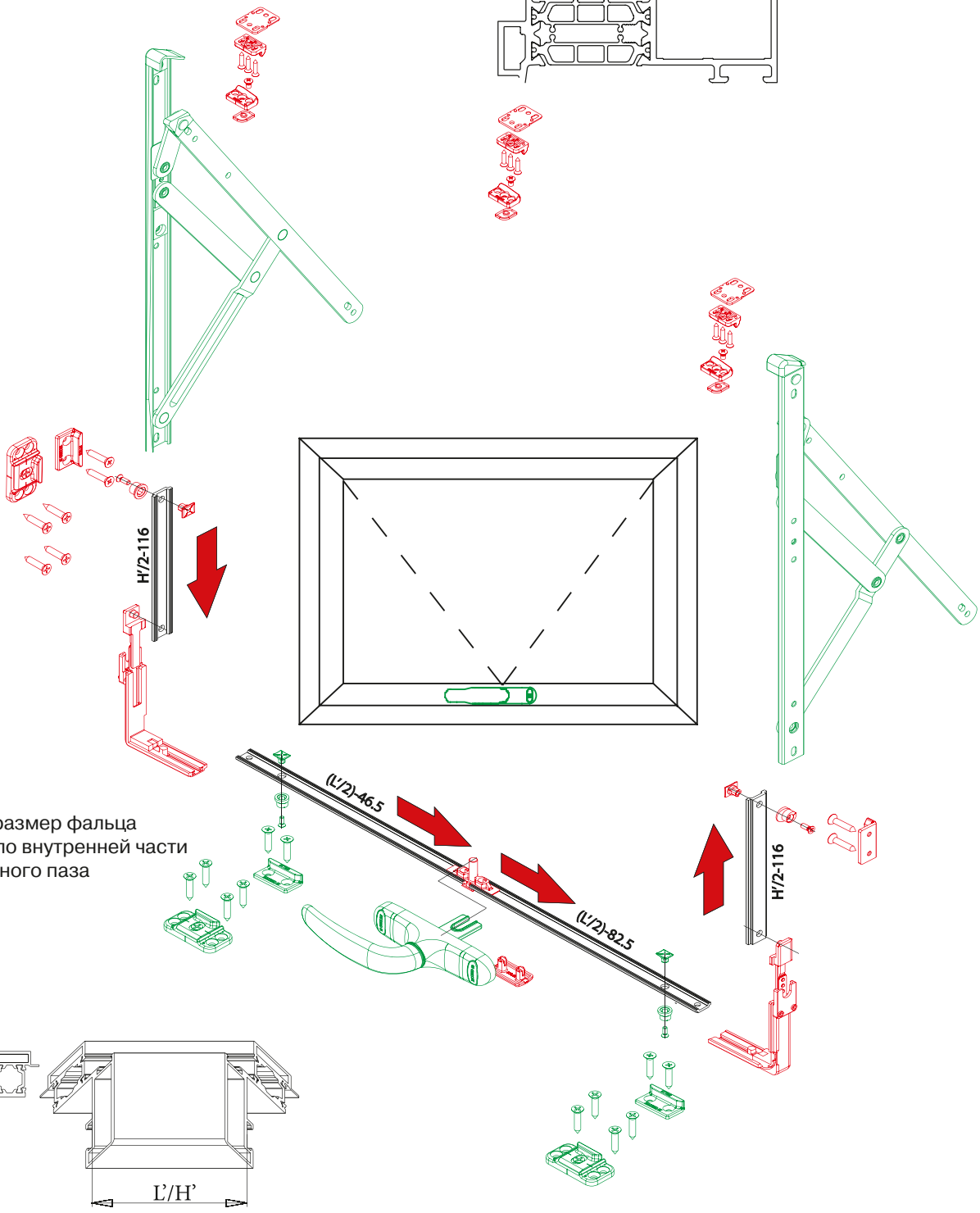

L' и H' — размер фальца створки, по внутренней части фурнитурного паза

Наименование		Артикул	Ширина, мм																	
			350–1200									1201–1700								
			Высота, мм																	
			300–700	701–800	801–1000	1001-1201	1201–1400	1401–1600	1601-1700	1701–1800	1801–2000	300–700	701–800	801–1000	1001–1200	1201–1400	1401–1600	1601–1700	1701–1800	1801–2000
Ручка Unica	белый	**GIE0090.07**	1	1	1	1	1	1	1	1	1	1	1	1	1	1	1	1	1	1
	серебристый	**GIE0090.01**																		
	коричневый	**GIE0090.05**																		
Вилка для ручки Unica	20 мм	**GIE4655**	1	1	1	1	1	1	1	1	1	1	1	1	1	1	1	1	1	1
	35 мм	**GIE0471**																		
	45 мм	**GIE2409**																		
	55 мм	**GIE4747**																		
Приемный элемент под ручку UNICA		**GIE0470**	1	1	1	1	1	1	1	1	1	1	1	1	1	1	1	1	1	1
Угловая передача		**GIE1369**					2	2	2	2	2					2	2	2	2	2
Запор регулируемый		**GIE0016**	2	2	2	2	4	4	4	4	4	3	3	3	3	5	5	5	5	5
Планка ответная регулируемая	Рама без фурнитурного паза	**GIE1280**	2	2	2	2	4	4	4	4	4	3	3	3	3	5	5	5	5	5
	Европаз 10–14 Европаз 14–18	**GIE1271**																		
Средний прижим	Рама без фурнитурного паза	**GIE0633**										1	1	1	1	1	1	1	1	1
	Европаз 10–14 Европаз 14–18	**GIE0098**																		
Ножницы фрикционные тип Р	50 кг — 35°	**GIE8534**	1									1								
	60 кг — 30°/ 35°	**GIE0427**		1									1							
	69,5 кг — 30°/ 35°	**GIE0428**			1									1						
	88,5 кг — 25°/ 30°	**GIE0429**				1									1					
	102 кг — 25°/ 30°	**GIE0430**					1									1				
	135 кг — 20°/ 25°	**GIE0431**						1									1			
	137 кг — 20°/ 25°	**GIE0432**							1									1		
	139 кг — 20°/ 25°	**GIE0433**								1									1	
	155 кг — 10°/ 15°/ 20°	**GIE0434**									1									1
Подкладка под ножницы в фурнитурный паз		**GIE4732**	10	10	10	10	12	12	12	12	12	10	10	10	10	12	12	12	12	12
Элемент регулировочный		**GIE0465**	1	1	1	1	1	1	1	1	1	1	1	1	1	1	1	1	1	1

Комплектация верхнеподвесного окна

GIESSE

Открытие на улицу, ручка на раме

Система применима для систем с сечением фальцлюфта:

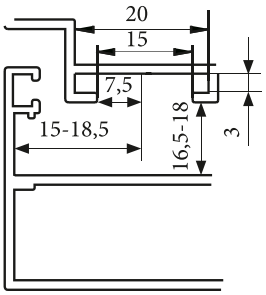

Положение «ЗАКРЫТО»

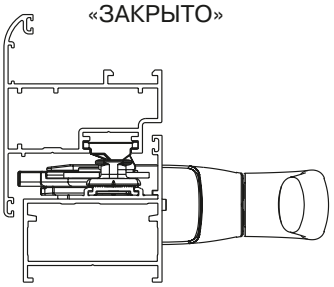

Положение «ОТКРЫТО»

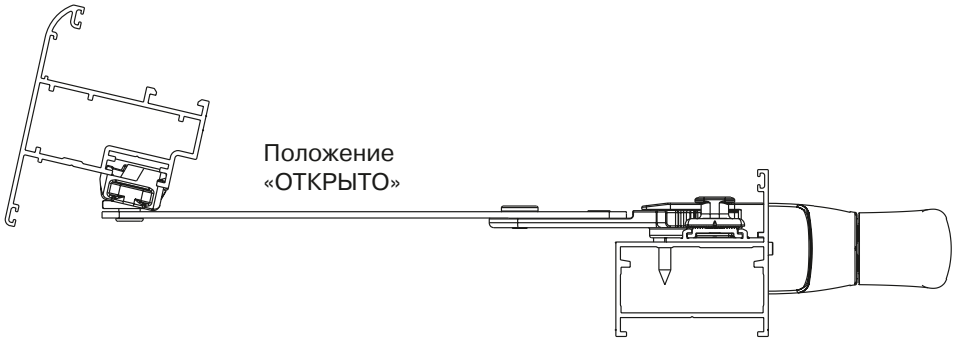

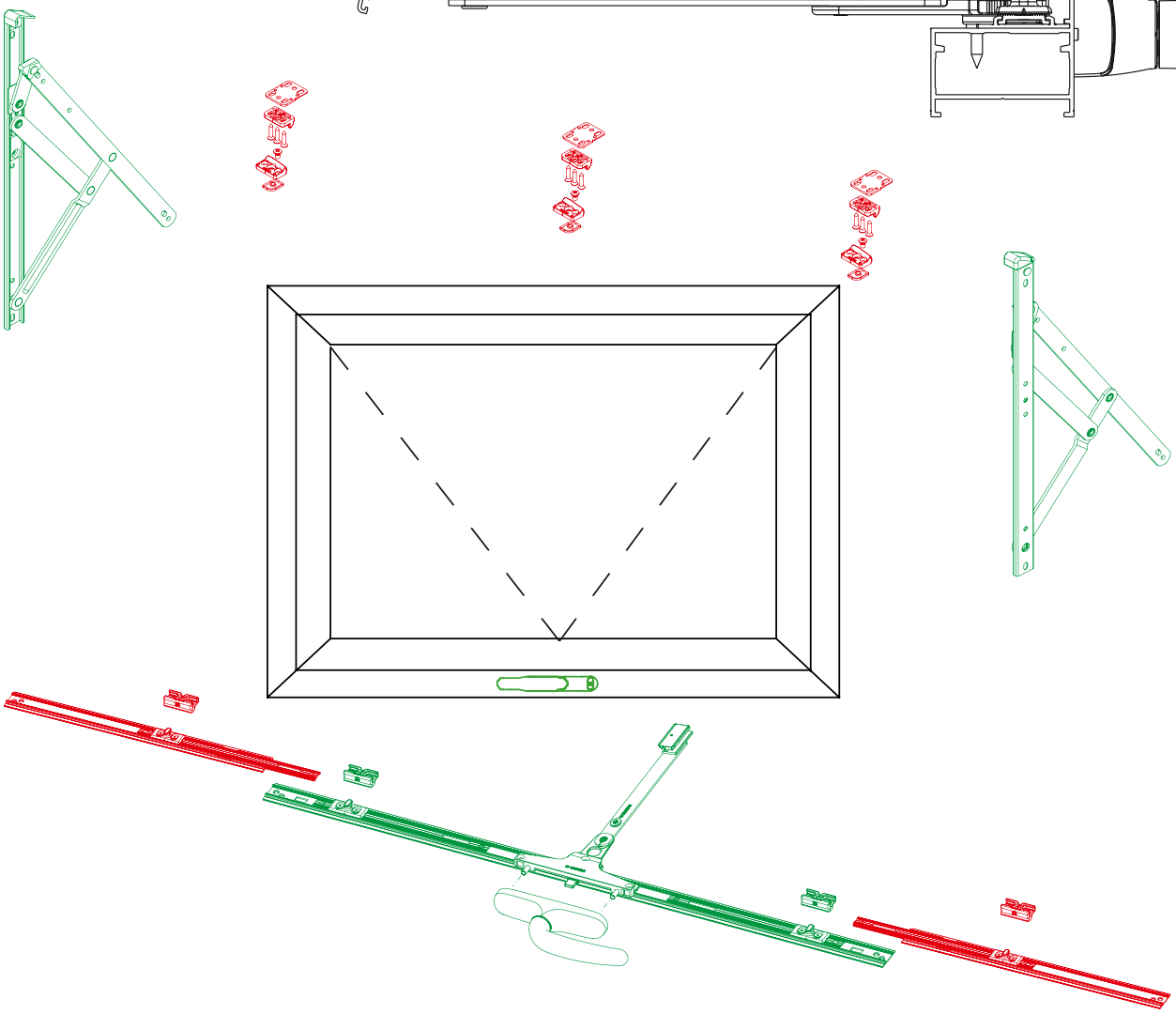

При выборе профильной системы проконсультируйтесь с техническим специалистом GIESSE.

Наименование	Особенности	Артикул	Ширина, мм																	
			571–1200						1201–1500						1501–2300					
			Высота, мм																	
			300–700	701–800	801–1000	1001–1200	1201–1400	1401–1600	300–700	701–800	801–1000	1001–1200	1201–1400	1401–1600	300–700	701–800	801–1000	1001–1200	1201–1400	1401–1600
Ручка Unica OS	белый	**GIE1128.07**	1	1	1	1	1	1	1	1	1	1	1	1	1	1	1	1	1	1
Механизм OS центральный		**GIE2000**	1	1	1	1	1	1	1	1	1	1	1	1	1	1	1	1	1	1
Ограничитель открывания OS	172 мм салазки-нейлон	**GIE2054**	1	1	1	1	1	1	1	1	1	1	1	1	1	1	1	1	1	1
	152 мм салазки-нейлон	**GIE2055**																		
	172 мм салазки-AL	**GIE2064**																		
	152 мм салазки-AL	**GIE2065**																		
Механизм OS удлинитель		**GIE2070**							2	2	2	2	2	2	4	4	4	4	4	4
Прижим средний		**GIE0633**	1	1	1	1	1	1	2	2	2	2	2	2	3	3	3	3	3	3
Ножницы фрикционные тип Р	50 кг — 35°	**GIE8534**	1						1						1					
	60 кг — 30°/35°	**GIE0427**		1						1						1				
	69,5 кг — 30°/35°	**GIE0428**			1						1						1			
	88,5 кг — 25°/30°	**GIE0429**				1						1						1		
	102 кг — 25°/30°	**GIE0430**					1						1						1	
	135 кг — 20°/25°	**GIE0431**						1						1						1
Подкладка под ножницы в фурнитурный паз		**GIE4732**	10	10	10	10	12	12	12	12	12	10	10	10	10	12	12	12	12	12

Комплектация параллельно-отставного окна

Открытие на улицу, автоматичекое открывание

GIESSE

Система применима для систем
с сечением фальцлюфта:

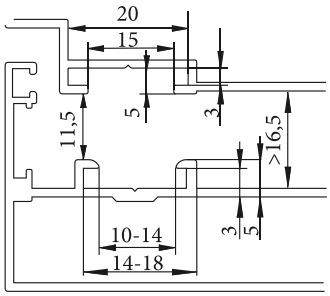

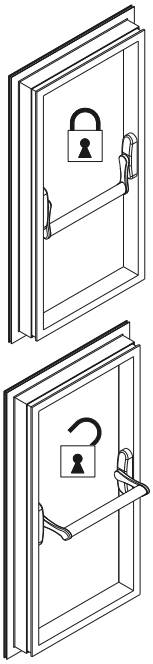

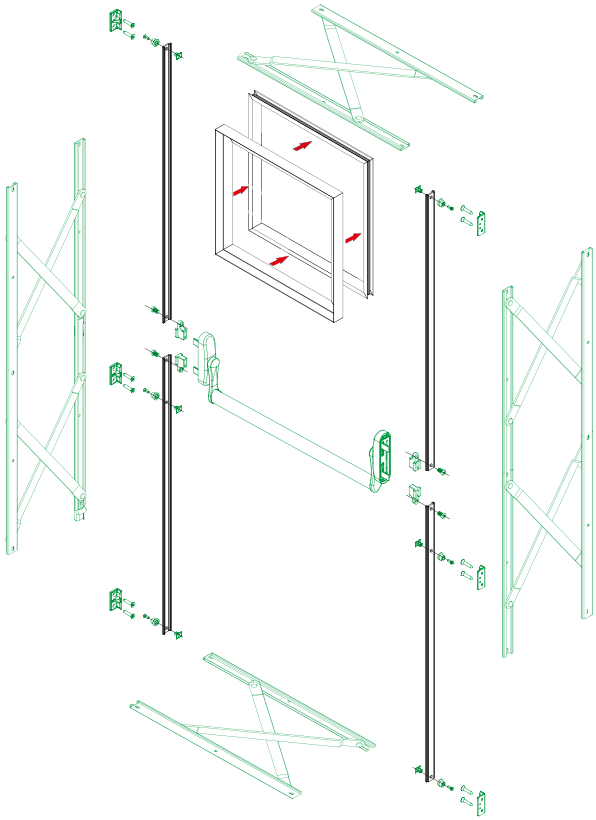

L' и H' — размер фальца створки,
по внутренней части фурнитурного паза

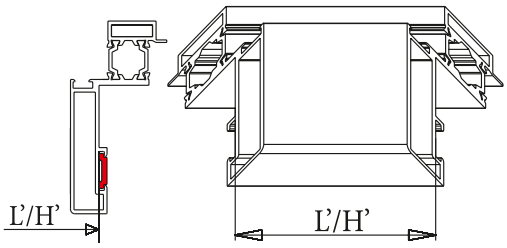

Наименование		Артикул	Ширина створки по фальцу, мм			
			500–1000		1001–1500	
			Высота створки по фальцу, мм			
			500–1250	500–1250	500–1250	1251–2500
Механизм ручки COVER		**GIE0420**	2	2	2	2
Приемные элементы		**GIE0294**	4	4	4	4
Крышка ручки COVER	неокрашенный	**GIE0420.02**	2	2	2	2
Рычаг ручки		**GIE4159.02**	1	1	1	1
Перекладина	длина 950 мм	**GIE0501K**	1	1	1	1
	длина 1150 мм	**GIE0501**				
	длина 1450 мм	**GIE7845**				
Запор регулируемый		**GIE0016**	4	6	4	6
Планка ответная		**GIE1271**	4	6	4	6
Ножницы		**GIE4669**	4	2	2	
		GIE4670		2	2	4
Элемент регулировочный		**GIE0465**	1	1	1	1

Комплектация параллельно-отставного окна

Открытие на улицу, автоматичекое открывание

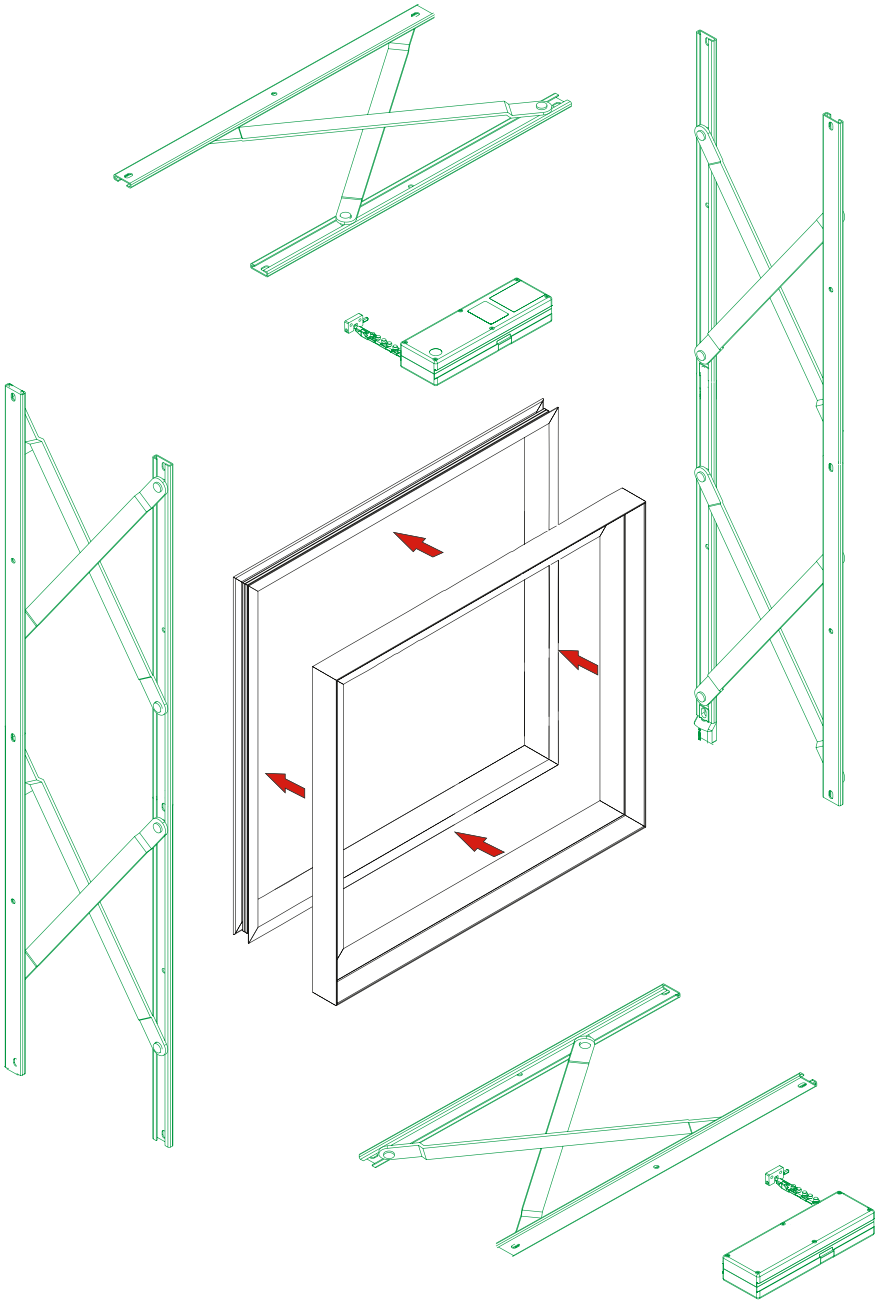

Наименование		Артикул	Ширина створки по фальцу, мм			
			500–1000		1001–2000	
			Высота створки по фальцу, мм			
			500–1250	1251–2000	500–1250	1251–2000
Привод VARIA	белый	**GIE0121.07**[1]	2	2	4	4
	серый	**GIE0121.01**				
	черный	**GIE0121.06**				
Ножницы		**GIE4669**	4	2	2	
		GIE4670		2	2	4
Элемент регулировочный		**GIE0465**	1	1	1	1

[1] Можно заменить на привод Varia UNI: GIE1654.07, GIE1654.01, GIE1654.06

Артикул ТБМ	Артикул Giesse	Рисунок
GIE0016	**04030000K**	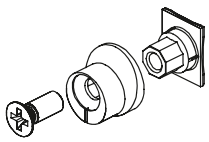
Запор регулируемый (±1,2 мм).		
GIE0031	**01954000**	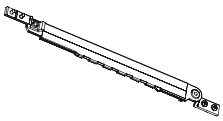
Ножницы фрамужные (ограничитель открывания). Устанавливаются на верхнеподвесные фрамуги. Применяются для установки в Европаз 14–18.		
GIE0046.**	**01580*****	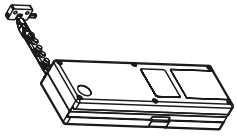
GIE0046.07	белый	
GIE0046.01	серый	
GIE0046.06	черный	
GIE0046.05	коричневый	
Привод Varia 230 B.		
GIE0090.**	**01150*****	
GIE0090.07	белый RAL9010	
GIE0090.01	серебристый	
GIE0090.05	корич. RAL8019	
GIE0090.06	черный RAL9005	
Ручка UNICA.		
GIE0098	**01350000K**	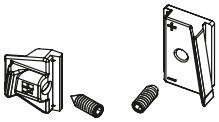
Средний прижим скрытый для рамы с фурнитурным пазом.		
GIE0121.**	**01579*****	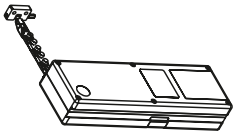
GIE0121.07	белый	
GIE0121.01	серый	
GIE0121.06	черный	
Привод синхронной работы Varia-T 230 B. Планируется прекращение производства и замена артикулами GIE1654.**.		
GIE0163.**	**03524***N**	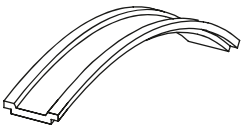
Тяга фурнитурная материал — полиамид.		
GIE0274.**	**01495*****	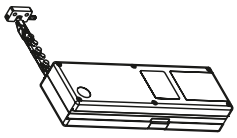
Привод Varia 24 B.		
GIE0292	**01266**	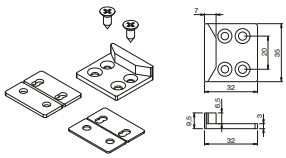
Планка ответная широкая.		

Артикул ТБМ	Артикул Giesse	Рисунок
GIE0293.**	**05007*****	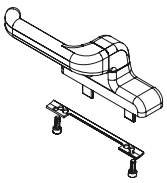
Ручка двухзахватная CW2 для фасадного окна. Комплектуется приемными элементами GIE0294.		
GIE0294	**02236000**	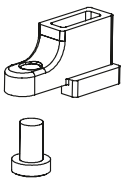
Приемный элемент под двухзахватную ручку CW2 (GIE0293.**).		
GIE0295	**04020000**	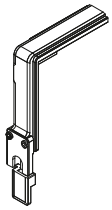
Передача угловая с креплением на винтах.		
GIE0403	**04031000N**	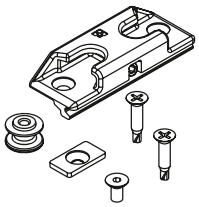
Комплект противовзломных элементов для рамы с фурнитурным европазом 10–14, 14–18 мм.		
GIE0420	**04100000**	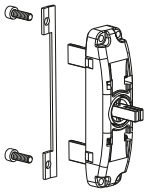
Механизм ручки Cover.		
GIE0420.02	**04135005**	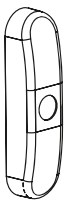
Крышка механизма ручки COVER, неокрашенная		
GIE0464	**01267000K**	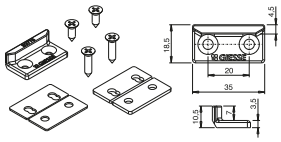
Планка ответная узкая нерегулируемая. Устанавливается на профиль рамы без фурнитурного паза (гладкий фальц).		
GIE0465	**02006000K**	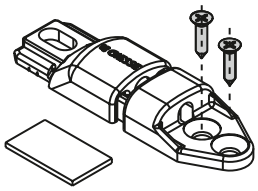
Элемент регулировочный для ножниц тип P. Регулировка створки по высоте (±2 мм).		

Артикул ТБМ	Артикул Giesse	Рисунок
GIE0470	**04099000**	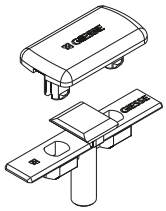
Приёмный механизм под ручку UNICA.		
GIE0471	**02408000**	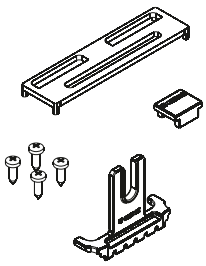
Вилка для ручки UNICA 35 мм.		
GIE0473	**08184000**	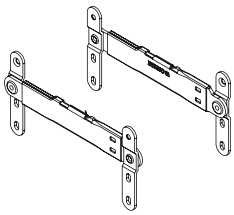
Ножницы ограничительные Тип-L.		
GIE0501K	**07843700**	
Перекладина для параллельно-отставного окна длина 950 мм, зеленый.		
GIE0501	**07844700**	
Перекладина для параллельно-отставного окна длина 1150 мм, зеленый.		
GIE0633	**01374000K**	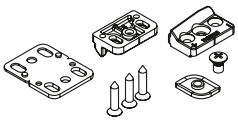
Прижим скрытый. Применяется в качестве дополнительной точки прижима. Устанавливается на профильные системы с рамой без фурнитурного паза (гладкий фальц).		
GIE1128.07	**01128*****	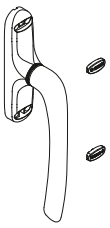
Ручка UNICA предназначена для применения с механизмом OS OPERATOR GIE2000. Рабочие положения ручки: 0˚ — заперто 180˚ —открыто Цвет — белый.		
GIE1271	**01353000K**	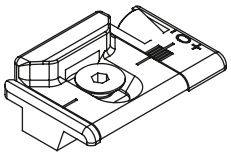
Планка ответная регулируемая ±2,5 мм. Применяется для установки в Европаз 10–14, 14–18.		
GIE1280	**01280**	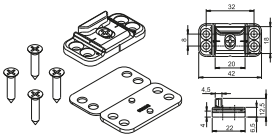
Планка ответная регулируемая (±2,5 мм). Устанавливается на профиль рамы без фурнитурного паза (гладкий фальц).		

Артикул ТБМ	Артикул Giesse	Рисунок
GIE1369	**04019000**	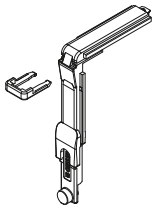
Передача угловая с креплением на вилке.		
GIE1654.**	**01654*****	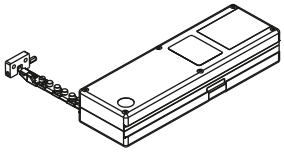
GIE1654.07	белый	
GIE1654.01	серый	
GIE1654.06	черный	
GIE1654.05	коричневый	
Привод Varia Uni 230 В.		
GIE2000	**02000000**	
Механизм OS 700 мм. Применяется совместно с ручкой GIE1128.**.		
GIE2054	**02054000**	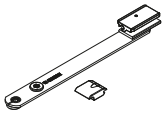
Ограничитель открывания OS (ножницы), салазки — полиамид. 172 мм.		
GIE2055	**02055000**	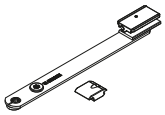
Ограничитель открывания OS (ножницы), салазки - полиамид. 152 мм.		
GIE2064	**02064**	
Ограничитель открывания OS (ножницы), салазки — алюминий. 172 мм.		
GIE2065	**02065**	
Ограничитель открывания OS (ножницы), салазки — алюминий. 152 мм.		
GIE2070	**02070000**	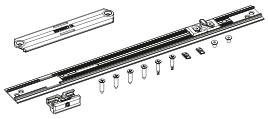
Удленнитель 350 мм для механизма OS.		
GIE2409	**02409000**	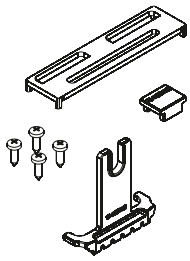
Вилка для ручки Unica 45 мм.		
GIE4041	**04041000K**	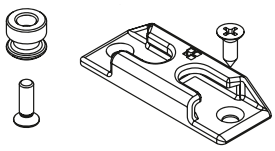
Комплект противовзломных элементов для гладкой рамы.		
GIE4159	**04159000**	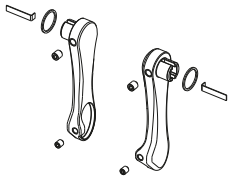
Рычаг для ручки COVER параллельно-отставного окна.		

Артикул ТБМ	Артикул Giesse	Рисунок
GIE4655	**02407000**	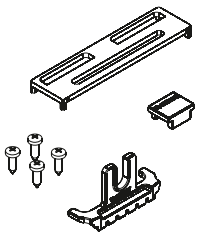
Вилка для ручки Unica 20 мм.		
GIE4669	**01990000**	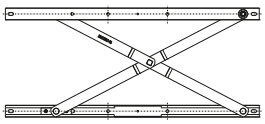
Параллельно-отставные ножницы. Длина 470 мм, толщина 16,5 мм.		
GIE4670	**01991000**	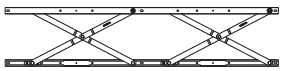
Параллельно-отставные ножницы. Длина 940 мм, толщина 16,5 мм.		
GIE4671	**01992000**	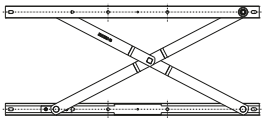
Параллельно-отставные ножницы. Длина 470 мм, толщина 20,0 мм.		
GIE4672	**01993000**	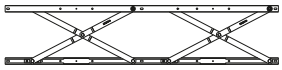
Параллельно-отставные ножницы. Длина 940 мм, толщина 20,5 мм.		
GIE4680	**01355010N**	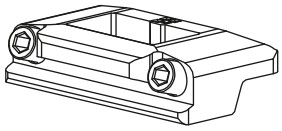
Подпятник на раме устанавливается в комплекте с угловой передачей GIE1369. Применяется для установки в Европаз 10–14, 14–18.		
GIE4716[1]	**01972010**	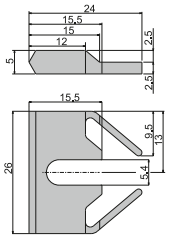
Подкладка под ножницы в фурнитурный паз створки		

Артикул ТБМ	Артикул Giesse	Рисунок
GIE4732[1]	**01974010**	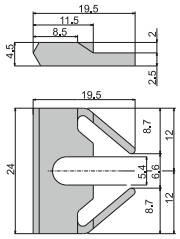
Подкладка под ножницы в фурнитурный паз рамы		
[1] Пример использования (A: створка, B: рама)		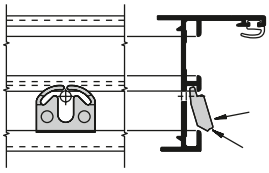
GIE4747	**02410000**	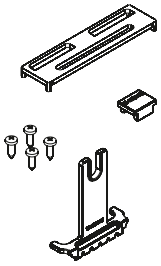
Вилка для ручки Unica 55 мм.		
GIE5008.**	**05008*****	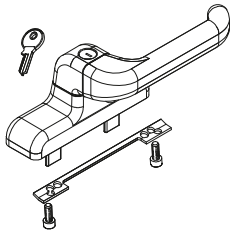
Ручка с ключом CW2.		
GIE7845	**07845700**	
Перекладина для параллельно-отставного окна длина 1450 мм, Цвет — зеленый		

Наименование	Артикул ТБМ	Артикул GIESSE	Ширина ножниц, мм	Фальцлюфт, мм	Длинна ножниц, мм	Угол поворота, °	Высота створки, мм	Максимальный вес, кг
GS HD-10’’	**GIE8534**	08534000	23	16,5+0,5	261,5	35	700	50
GS HD-12’’	**GIE0427**	08535000	23	16,5+0,5	317,5	30/35	800	60
GS HD-14’’	**GIE0428**	08536000	23	16,5+0,5	353,5	30/35	1000	69,5
GS HD-16’’	**GIE0429**	08537000	23	16,5+0,5	414,5	25/30	1200	88,5
GS HD-18’	**GIE0430**	08538000	23	16,5+0,5	458,5	25/30	1400	102
GS HD-20’’	**GIE0431**	08539000	23	16,5+0,5	511,5	20/25	1600	135
GS HD-22’’	**GIE0432**	08540000	23	16,5+0,5	556,5	20/25	1700	137
GS HD-24’’	**GIE0433**	08541000	23	16,5+0,5	602,5	20/25	1800	139
GS HD-28’’	**GIE0434**	08542000	23	16,5+0,5	707,5	10/15/20	2000	155

GIESSE GOS-S

Новое решение без старых проблем

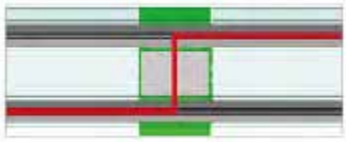

GOS-S — принципиально новая система раздвижных конструкций, разработанная инженерами компании GIESSE. Данная система может применяться не только в местах с теплым климатом, но и в холодных регионах, где температура может опускаться до –30 °С. Высокие показатели достигнуты благодаря системе «непрерывающихся термоизоляционных контуров рамы и створок».

Преимущества системы:

1. Коэффициент термического сопротивления — Uw< 2,0 W/mIK. Такой показатель был достигнут благодаря замкнутым контурам термомостов рамы и створки (не имеет мостов холода) и внедрению в раму клапана T-REX. Благодаря клапану система не имеет мостов холода в раме и сквозных водосливных отверстий.
2. Вес створок может достигать 200 кг, ширина конструкции не ограничена. Система позволяет делать конструкции бесконечной длинны!
3. Система позволяет встраивать раму конструкции в стеновые проемы, делая её практически невидимой.
4. Система имеет класс противовзломности WK2 в базе.
5. Герметичность системы гарантирована при перепадах давления до 900 Па
6. Шумоизоляция системы достигает до Rw=40 dB

Термосъемка системы без клапана T-REX

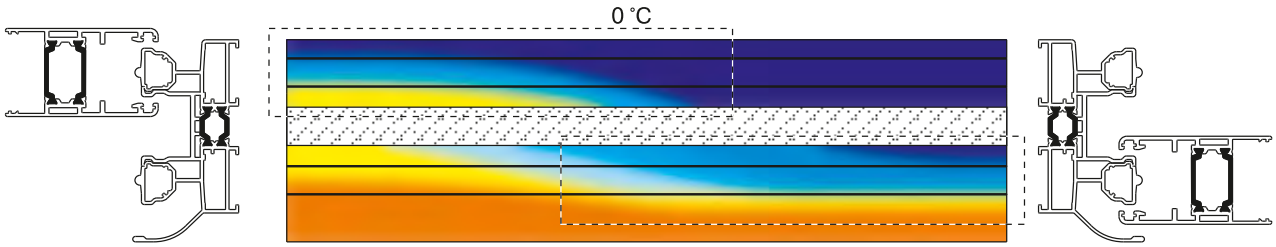

Термосъемка системы с клапаном T-REX

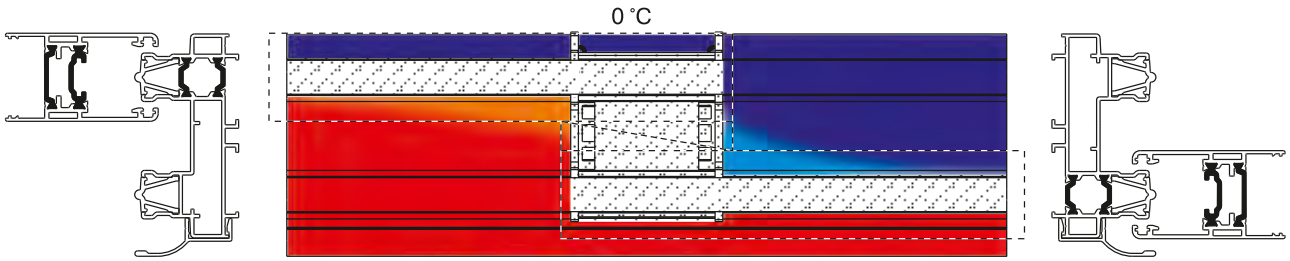

Двустворчатая конструкция

GIESSE

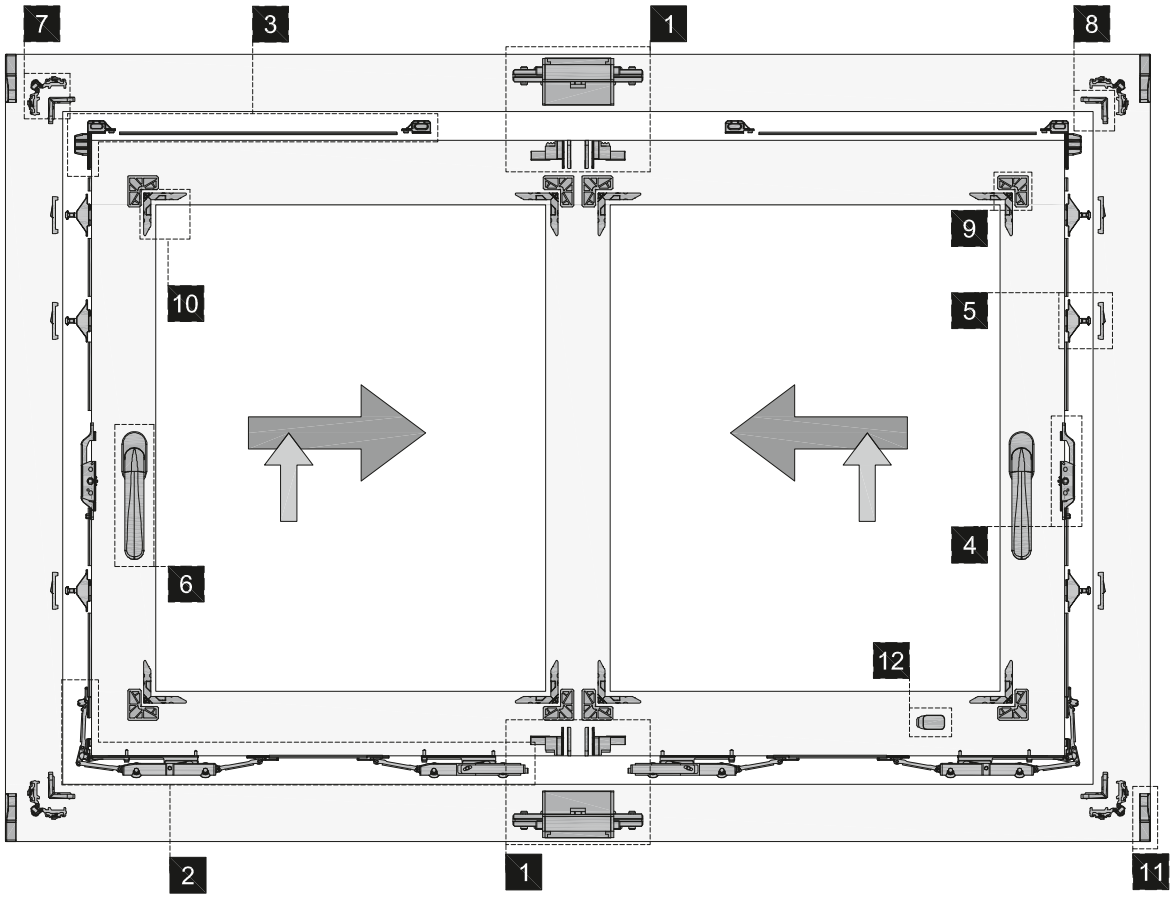

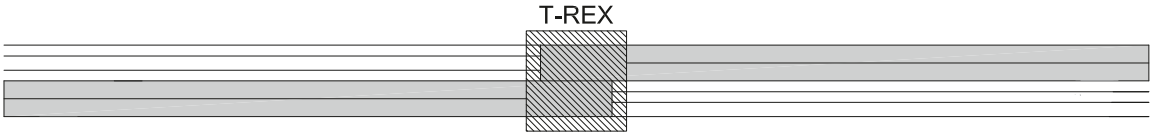

L/S — для подъемно-сдвижной «теплой» конструкции
S — для сдвижной «холодной» конструкции

№	Артикул L/S	Артикул S	Наименование	Кол-во
2	**GIE4652**	**GIE0551**	Комплект роликов до 90 кг	2 / 4
	GIE0544	**GIE0552**	Комплект роликов до 200 кг	
4	**GIE0550**		Врезная передача под ручку	2
6	**GIE0617**		Механизм ручки COVER	2
	GIE0617.00		Накладка на механизм ручки COVER	2
	GIE0421.02		Ручка PRIMA COVER	2
5	**GIE0545**		Комплект запорных элементов	6
3	**GIE0547**	**GIE0562**	Комплект противоподъемных элементов	2
9	**GIE0555**		Комплект соединительных уголков для крыла створки	16
10	**GIE0554**		Комплект соединительных уголков для створки	8
7	**GIE0556**		Комплект соединительных уголков для рамы (механический)	4
8	**GIE0557**		Комплект соединительных уголков для рамы (под обжим)	4
11	**GIE0553**		Концевые декоративные накладки T-REX	4
1	**GIE0546**	**GIE0632**	Комплект T-REX для двухполозной рамы	1
13	**GIE4649.07**		Ограничитель открывания створки	1

Двустворчатая конструкция

GIESSE

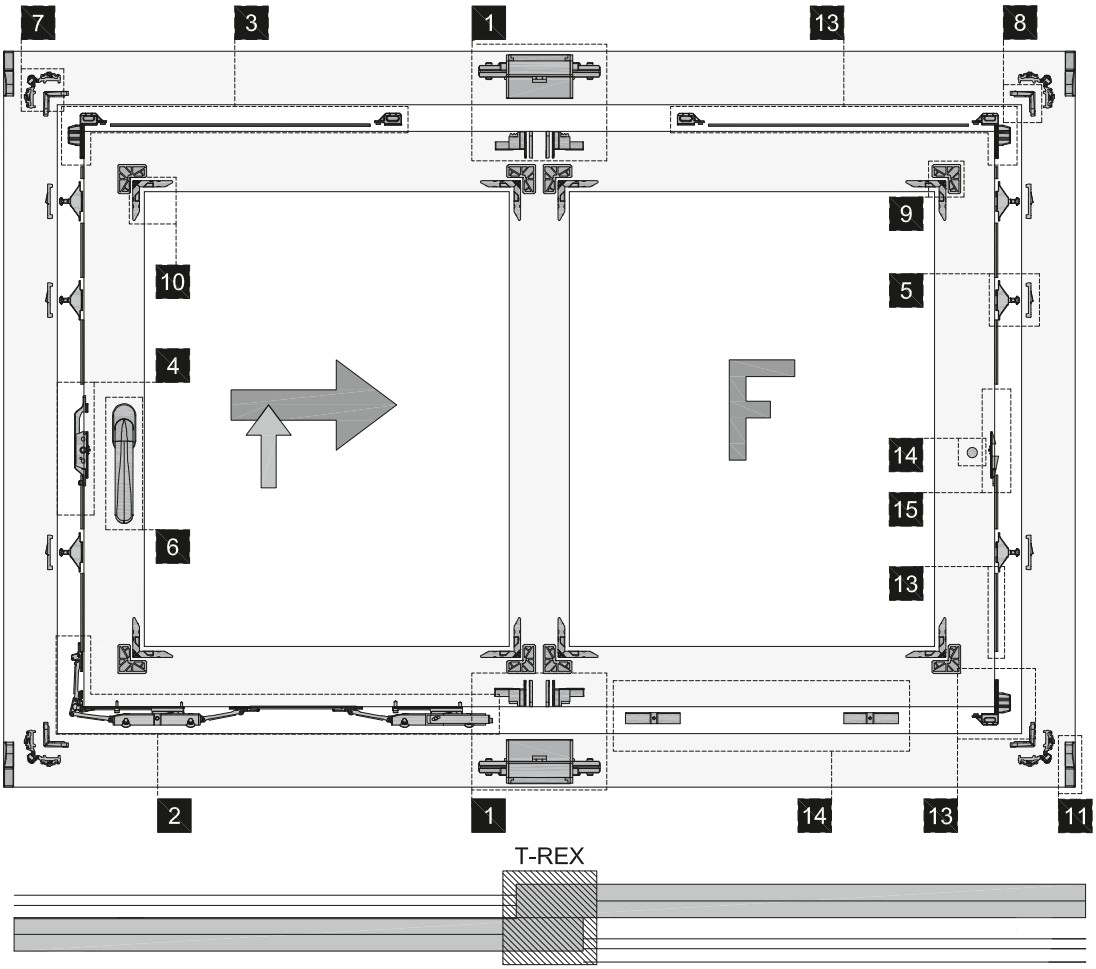

L/S — для подъемно-сдвижной «теплой» конструкции
S — для сдвижной «холодной» конструкции

	Артикул L/S	Артикул S	Наименование	Кол-во
2	**GIE4652**	**GIE0551**	Комплект роликов до 90 кг	1 / 2
	GIE0544	**GIE0552**	Комплект роликов до 200 кг	
4	**GIE0550**		Врезная передача под ручку	1
6	**GIE0617**		Механизм ручки COVER	1
	GIE0617.00		Накладка на механизм ручки COVER	1
	GIE0421.02		Ручка PRIMA COVER	1
15	**GIE0558**		Приемная планка для стандартной ручки	1
15	**GIE0545**		Комплект запорных элементов	6
3, 13	**GIE0547**	**GIE0562**	Комплект противоподъемных элементов	2
9	**GIE0555**		Комплект соединительных уголков для крыла створки	16
10	**GIE0554**		Комплект соединительных уголков для створки	8
7	**GIE0556**		Комплект соединительных уголков для рамы (механический)	4
8	**GIE0557**		Комплект соединительных уголков для рамы (под обжим)	4
14	**GIE0549**		Комплект вставок для фиксированной створки	1
11	**GIE0553**		Концевые декоративные накладки T-REX	4
1	**GIE0546**	**GIE0632**	Комплект T-REX для двухполозной рамы	1
12	**GIE4649.****		Ограничитель открывания створки	1

Трехстворчатая конструкция

GIESSE

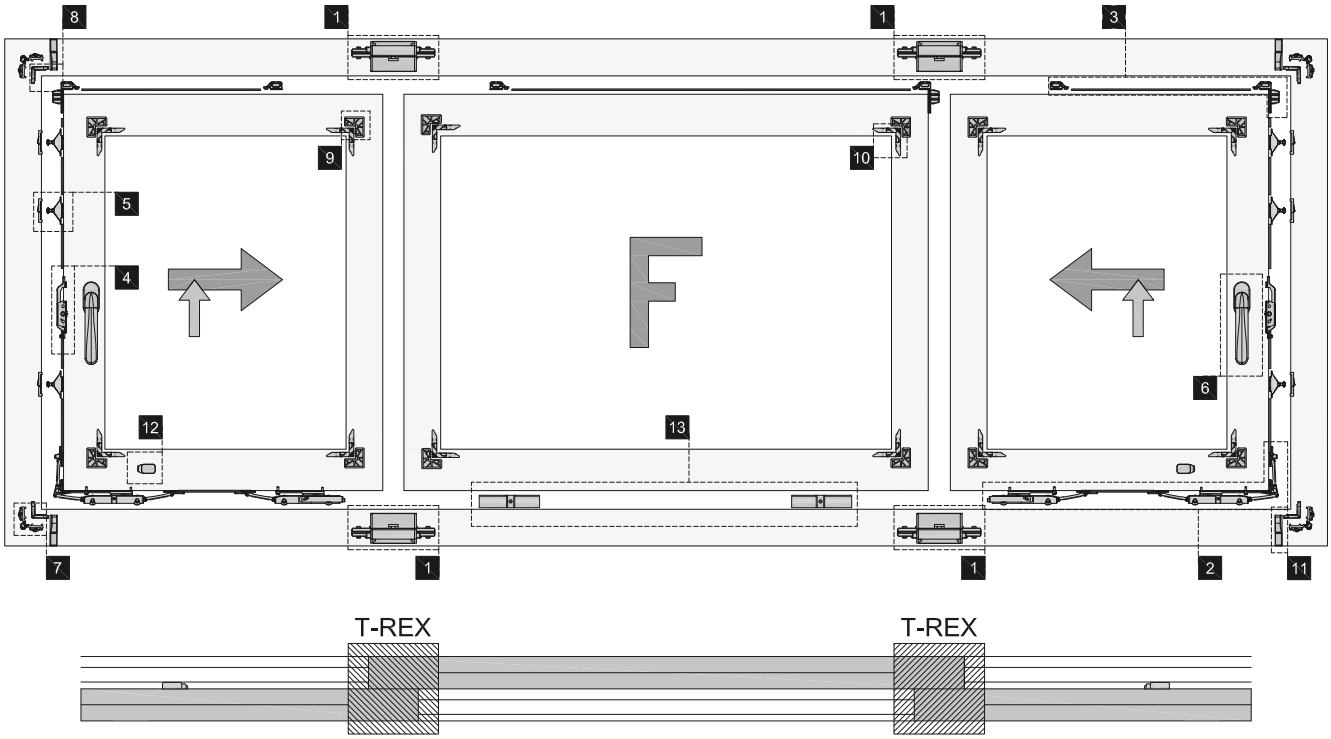

L/S — для подъемно-сдвижной «теплой» конструкции
S — для сдвижной «холодной» конструкции

	Артикул L/S	Артикул S	Наименование	Кол-во
2	**GIE4652**	**GIE0551**	Комплект роликов до 90 кг	2 / 4
	GIE0544	**GIE0552**	Комплект роликов до 200 кг	
4	**GIE0550**		Врезная передача под ручку	2
6	**GIE0617**		Механизм ручки COVER	2
	GIE0617.00		Накладка на механизм ручки COVER	2
	GIE0421.02		Ручка PRIMA COVER	2
15	**GIE0545**		Комплект запорных элементов	6
3, 13	**GIE0547**	**GIE0562**	Комплект противоподъемных элементов	3
9	**GIE0555**		Комплект соединительных уголков для крыла створки	24
10	**GIE0554**		Комплект соединительных уголков для створки	12
7	**GIE0556**		Комплект соединительных уголков для рамы (механический)	4
8	**GIE0557**		Комплект соединительных уголков для рамы (под обжим)	4
14	**GIE0549.****		Комплект вставок для фиксированной створки	1
11	**GIE0553**		Концевые декоративные накладки T-REX	4
1	**GIE0546**	**GIE0632**	Комплект T-REX для двухполозной рамы	2
12	**GIE4649.****		Ограничитель открывания створки	2

Трехстворчатая конструкция

GIESSE

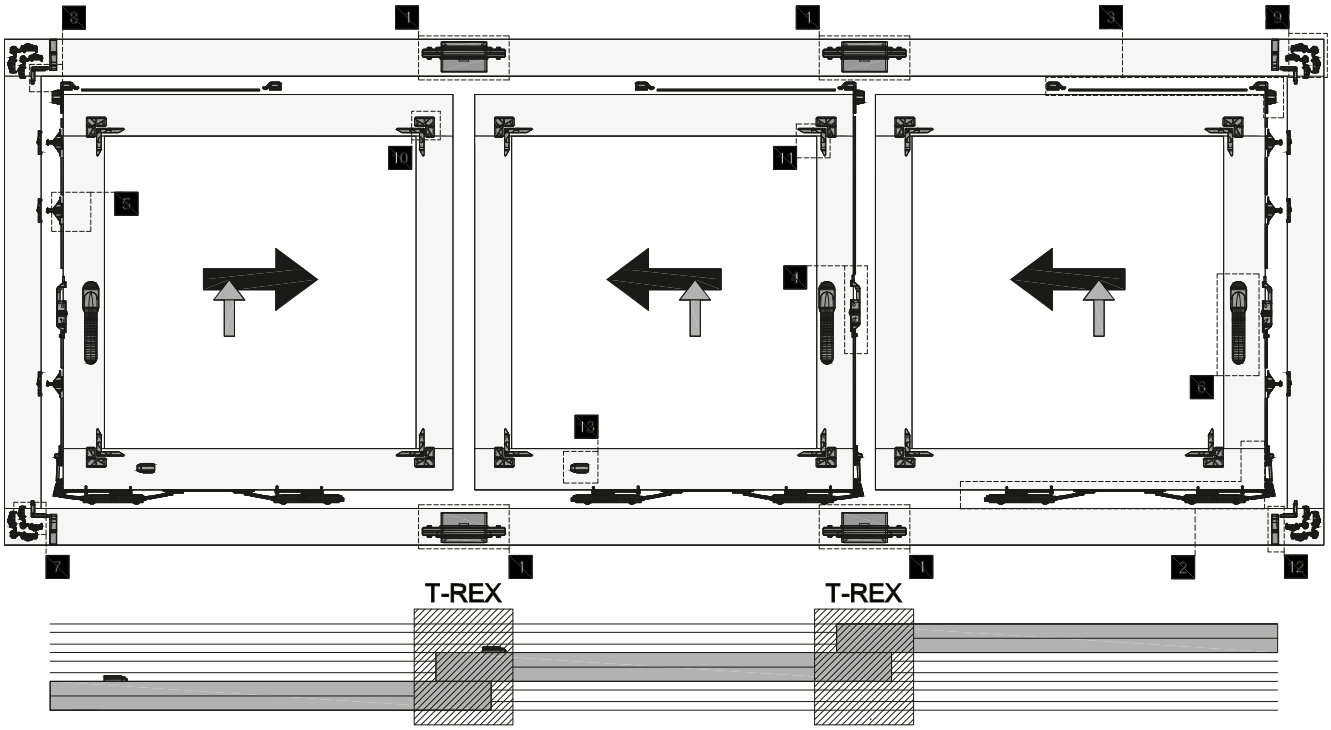

L/S — для подъемно-сдвижной «теплой» конструкции
S — для сдвижной «холодной» конструкции

	Артикул L/S	Артикул S	Наименование	Количество
2	**GIE4652**	**GIE0551**	Комплект роликов до 90 кг	3 / 6
	GIE0544	**GIE0552**	Комплект роликов до 200 кг	
4	**GIE0550**		Врезная передача под ручку	3
6	**GIE0617**		Механизм ручки COVER	3
	GIE0617.00		Накладка на механизм ручки COVER	3
	GIE0421.02		Ручка PRIMA COVER	3
15	**GIE0545**		Комплект запорных элементов	6
3	**GIE0547**	**GIE0562**	Комплект противоподъемных элементов	3
9	**GIE0555**		Комплект соединительных уголков для крыла створки	24
10	**GIE0554**		Комплект соединительных уголков для створки	12
7	**GIE0556**		Комплект соединительных уголков для рамы (механический)	4
8	**GIE0557**		Комплект соединительных уголков для рамы (под обжим)	8
11	**GIE0553**		Концевые декоративные накладки T-REX	4
1	**GIE4647**		Комплект T-REX для трехполозной рамы	1
12	**GIE4649.07**		Ограничитель открывания створки	2

Четырехстворчатая конструкция

GIESSE

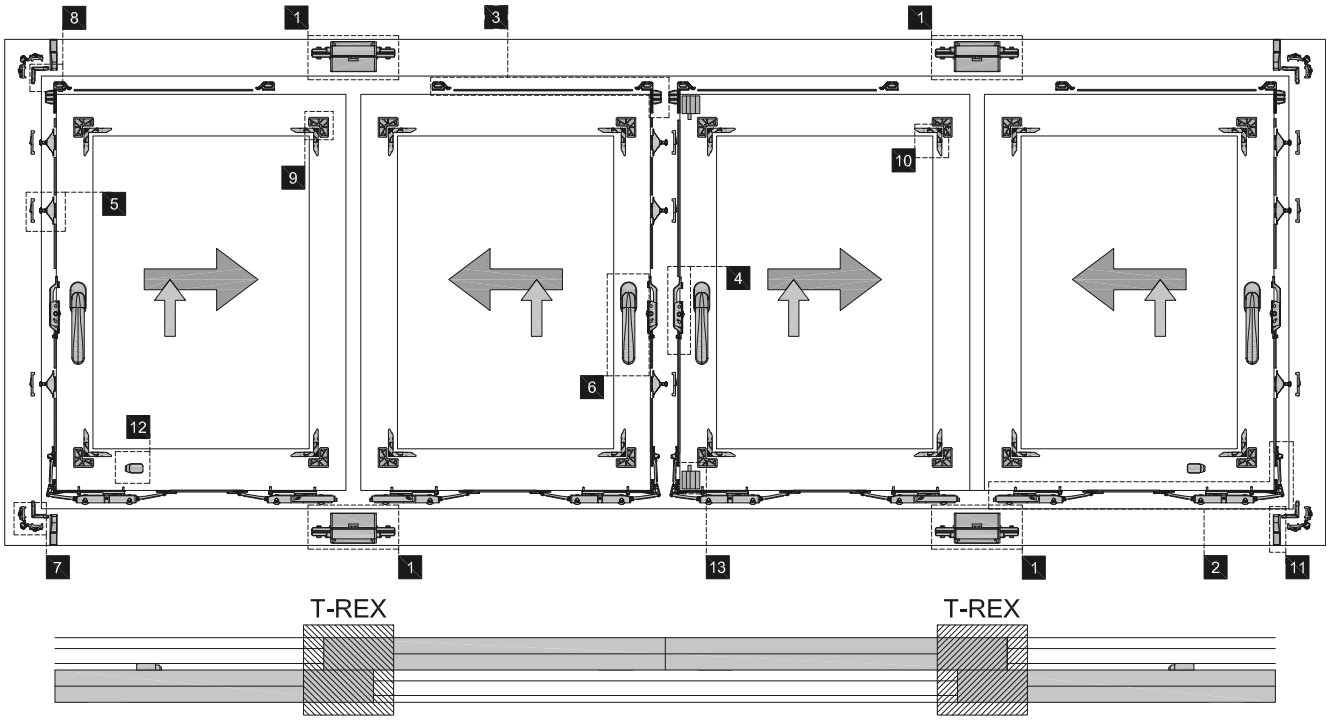

L/S — для подъемно-сдвижной «теплой» конструкции
S — для сдвижной «холодной» конструкции

	Артикул L/S	Артикул S	Наименование	Количество
2	**GIE4652**	**GIE0551**	Комплект роликов до 90 кг	4 / 8
	GIE0544	**GIE0552**	Комплект роликов до 200 кг	
4	**GIE0550**		Врезная передача под ручку	4
6	**GIE0617**		Механизм ручки COVER	4
	GIE0617.00		Накладка на механизм ручки COVER	4
	GIE0421.02		Ручка PRIMA COVER	4
5	**GIE0545**		Комплект запорных элементов	9
3	**GIE0547**	**GIE0562**	Комплект противоподъемных элементов	4
9	**GIE4645**		Комплект уплотнительных элементов штульпа T-REX	1
10	**GIE0554**		Комплект соединительных уголков для створки	32
7	**GIE0556**		Комплект соединительных уголков для рамы (механический)	16
8	**GIE0557**		Комплект соединительных уголков для рамы (под обжим)	4
11	**GIE0553**		Концевые декоративные накладки T-REX	4
1	**GIE0546**		Комплект T-REX для двухполозной рамы	2
12	**GIE4649.07**		Ограничитель открывания створки	2
	GIE4659		Крепление штульпового профиля	5

Четырехстворчатая конструкция

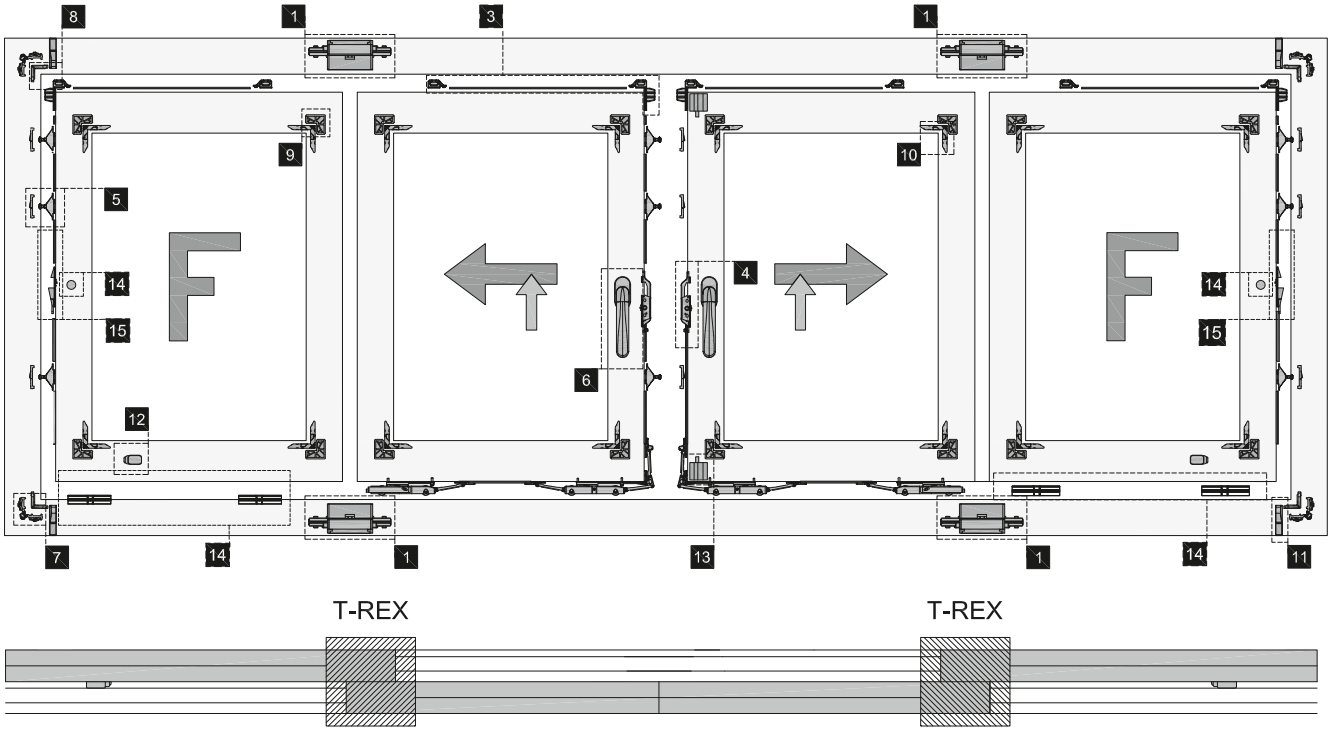

L/S — для подъемно-сдвижной «теплой» конструкции
S — для сдвижной «холодной» конструкции

	Артикул L/S	Артикул S	Наименование	Количество
2	**GIE4652**	**GIE0551**	Комплект роликов до 90 кг	2 / 4
	GIE0544	**GIE0552**	Комплект роликов до 200 кг	
4	**GIE0550**		Врезная передача под ручку	2
6	**GIE0617**		Механизм ручки COVER	2
	GIE0617.00		Накладка на механизм ручки COVER	2
	GIE0421.02		Ручка PRIMA COVER	2
15	**GIE0558**		Приемная планка для стандартной ручки	2
5	**GIE0545**		Комплект запорных элементов	9
3, 13	**GIE0547**	**GIE0562**	Комплект противоподъемных элементов	4
	GIE4645		Комплект уплотнительных элементов для штульпа	1
9	**GIE0555**		Комплект соединительных уголков для крыла створки	32
10	**GIE0554**		Комплект соединительных уголков для створки	16
7	**GIE0556**		Комплект соединительных уголков для рамы (механический)	4
8	**GIE0557**		Комплект соединительных уголков для рамы (под обжим)	4
14	**GIE0549.****		Комплект вставок для фиксированной створки	2
11	**GIE0553**		Концевые декоративные накладки T-REX	4
1	**GIE0546**		Комплект T-REX для двухполозной рамы	2
12	**GIE4649.****		Ограничитель открывания створки	2
	GIE4659		Крепление штульпового профиля	5

Шестистворчатая конструкция

GIESSE

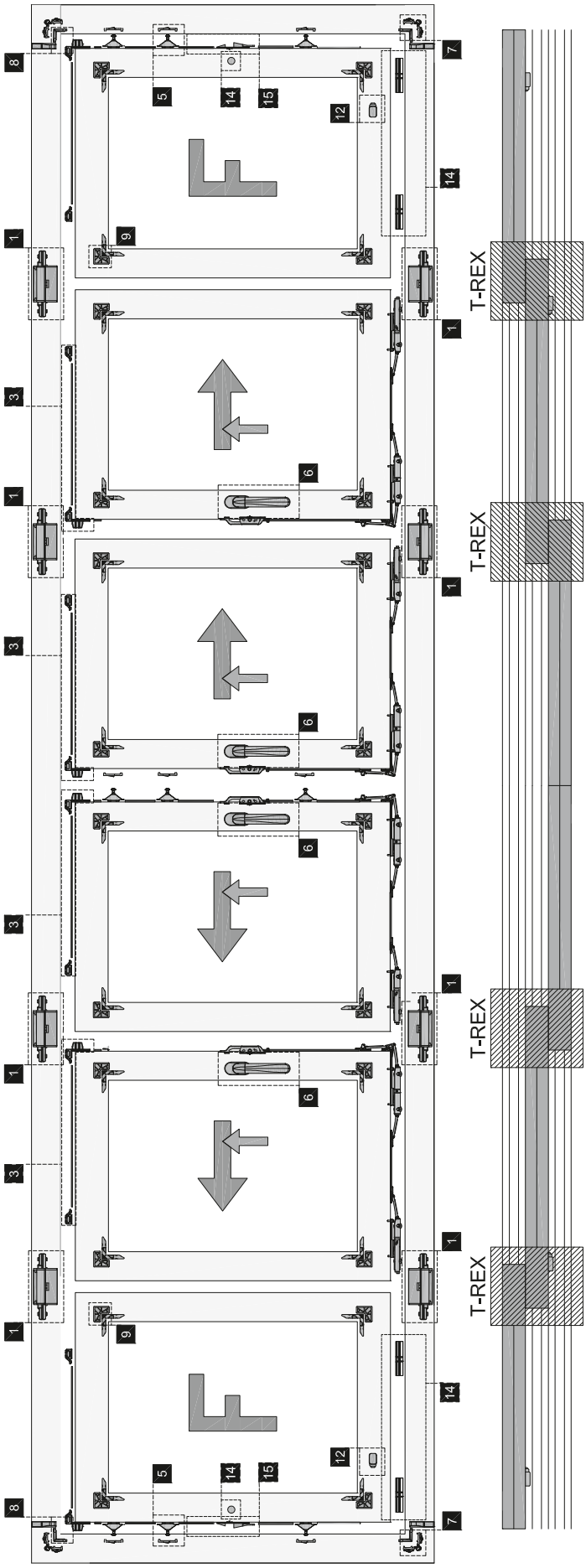

	Артикул L/S	Артикул S	Наименование	Кол-во
2	GIE4652	GIE0551	Комплект роликов до 90 кг	4 / 8
	GIE0544	GIE0552	Комплект роликов до 200 кг	
4	GIE0550		Врезная передача под ручку	4
6	GIE0617		Механизм ручки COVER	4
	GIE0617.00		Накладка на механизм ручки COVER	4
	GIE0421.02		Ручка PRIMA COVER	4
15	GIE0558		Приемная планка для стандартной ручки	2
15	GIE0545		Комплект запорных элементов	9
3	GIE0547	GIE0562	Комплект противоподъемных элементов	4
13	GIE0562		Комплект противоподъемных элементов сдвижной створки	2
	GIE4645		Комплект уплотнительных элементов для штульпа	1
	GIE4659		Крепление штульпового профиля	5
9	GIE0555		Комплект соединительных уголков для крыла створки	48
10	GIE0554		Комплект соединительных уголков для створки	24
7	GIE0556		Комплект соединительных уголков для рамы (механический)	4
8	GIE0557		Комплект соединительных уголков для рамы (под обжим)	8
14	GIE0549.**		Комплект вставок для фиксированной створки	2
11	GIE0553		Концевые декоративные накладки T-REX	4
1	GIE4647		Комплект T-REX для трехполозной рамы	2
12	GIE4649.**		Ограничитель открывания створки	4

Шестистворчатая конструкция

GIESSE

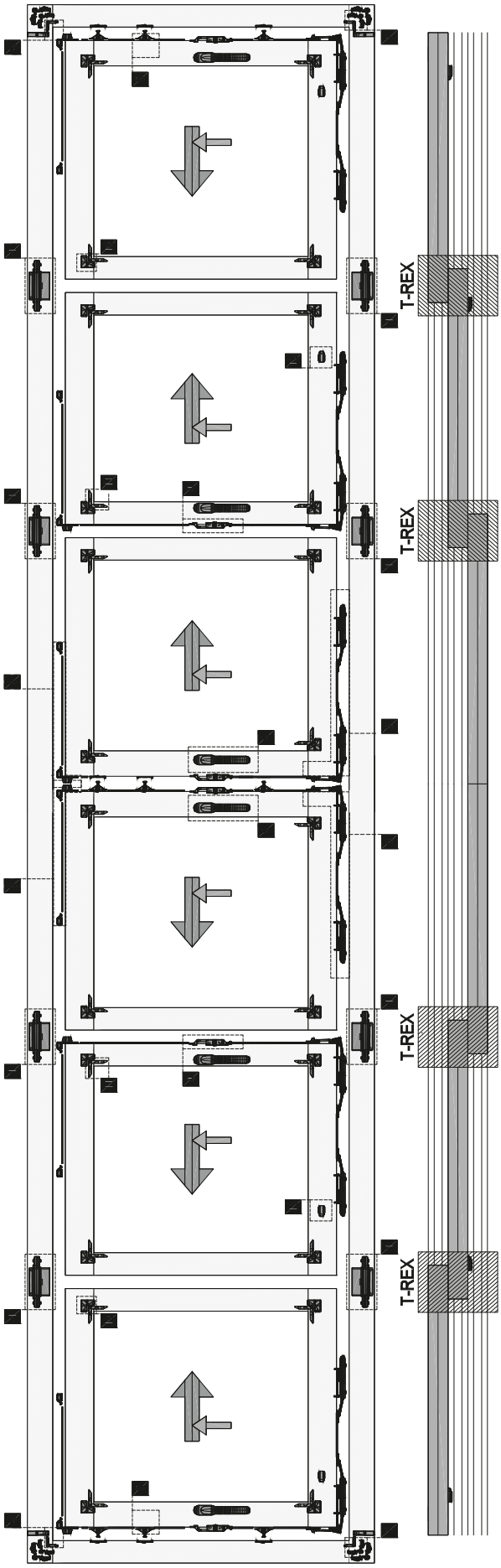

	Артикул L/S	Артикул S	Наименование	Кол-во
2	**GIE4652**	**GIE0551**	Комплект роликов до 90 кг	6 / 12
	GIE0544	**GIE0552**	Комплект роликов до 200 кг	
4	**GIE0550**		Врезная передача под ручку	6
6	**GIE0617**		Механизм ручки COVER	6
	GIE0617.00		Накладка на механизм ручки COVER	6
	GIE0421.02		Ручка PRIMA COVER	6
15	**GIE0545**		Комплект запорных элементов	9
3	**GIE0547**	**GIE0562**	Комплект противоподъемных элементов	6
	GIE4645		Комплект уплотнительных элементов для штульпа	1
	GIE4659		Крепление штульпового профиля	5
9	**GIE0555**		Комплект соединительных уголков для крыла створки	48
10	**GIE0554**		Комплект соединительных уголков для створки	24
7	**GIE0556**		Комплект соединительных уголков для рамы (механический)	4
8	**GIE0557**		Комплект соединительных уголков для рамы (под обжим)	8
11	**GIE0553**		Концевые декоративные накладки T-REX	4
1	**GIE4647**		Комплект T-REX для трехполозной рамы	2
12	**GIE4649.07**		Ограничитель открывания створки	4

Артикул ТБМ	Артикул GIESSE	Рисунок
GIE0163.**	**03524*****	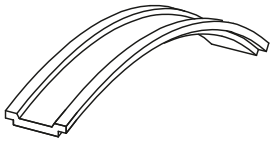
Тяга фурнитурная материал — полиамид Соединительная тяга фурнитуры (Бухта 200 м)		
GIE0421.02	**04160*****	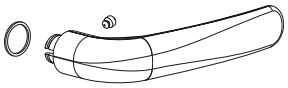
Рукоятка ручки PRIMA неокрашенная. Комплект состоит из: GIE0421.02 — рукоять GIE0617 — механизм ручки GIE0617.00 — накладка		
GIE0543	**02912000**	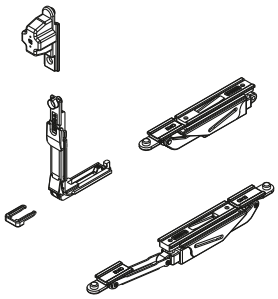
Комплект роликов для подъемно-сдвижных створок весом до 60 кг		
GIE0544	**02913000**	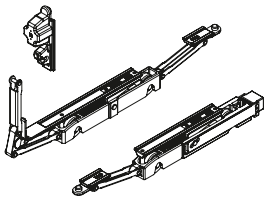
Комплект роликов для подъемно-сдвижных створок весом до 200 кг		
GIE0545	**02929000**	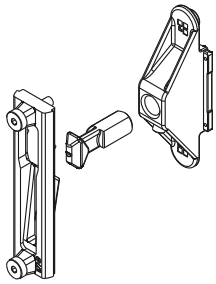
T-Rex Комплект запорных элементов		
GIE0546	**02936000**	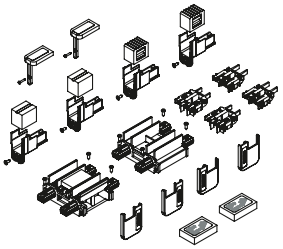
Комплект T-REX для подъемно-сдвижных створок для двухполозной рамы		
GIE0547	**02939000**	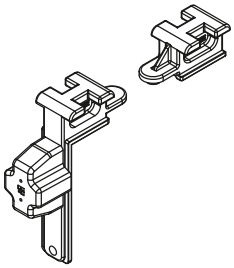
Комплект противоподъемных элементов для подъемно-сдвижных створок		

Артикул ТБМ	Артикул GIESSE	Рисунок
GIE0548	**02941000**	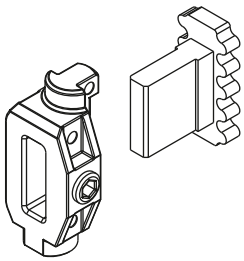
Приемная планка для защелки BRIO PLUS		
GIE0549.07	**02954*****	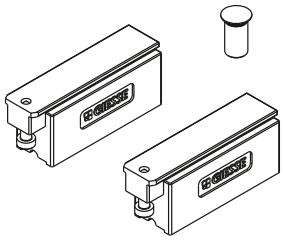
Комплект элементов для фиксированной створки. Цвет — белый.		
GIE0550	**02951000**	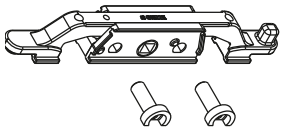
Приемный элемент для ручки с четырёхгранным штифтом 7 мм		
GIE0551	**02910000**	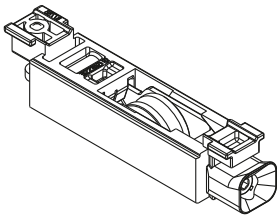
Ролик для сдвижных створок весом до 90 кг		
GIE0552	**02911000**	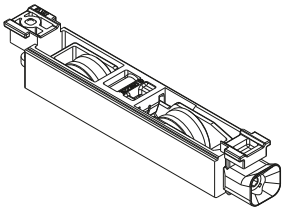
Ролик для сдвижных створок весом до 200 кг		
GIE0553	**02938000**	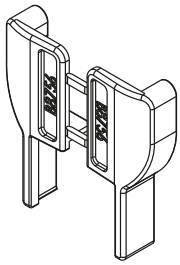
Концевые декоративные накладки T-REX		
GIE0554	**02923000N**	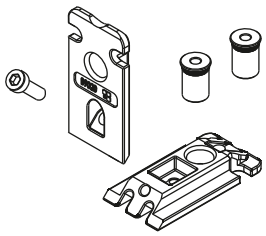
Комплект соединительных уголков для створки		

Артикул ТБМ	Артикул GIESSE	Рисунок
GIE0555	**02921000**	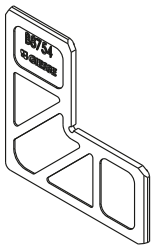
Комплект соединительных уголков для крыла створки		
GIE0556	**00336000**	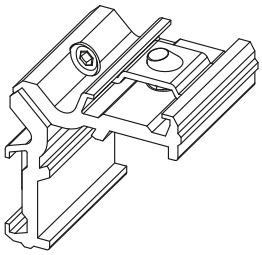
Комплект соединительных уголков для рамы (механический)		
GIE0557	**02922000**	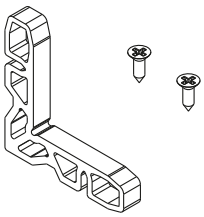
Комплект соединительных уголков для рамы (под обжим)		
GIE0558	**02940000**	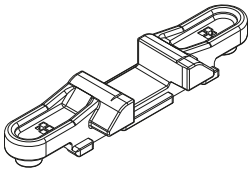
Приемная планка для ручки PRIMA RAPID		
GIE0562	**02933000**	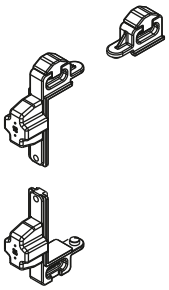
Комплект противоподъемных элементов для сдвижных створок «SLID»		
GIE0617	**04126000**	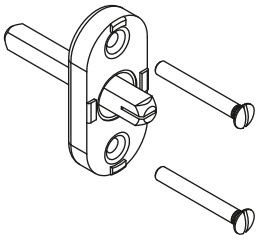
Механизм ручки PRIMA COVER с четырёхгранным штифтом. Комплект состоит из: GIE0421.02 — рукоять GIE0617 — механизм ручки GIE0617.00 — накладка		
GIE0617.00	**04142*****	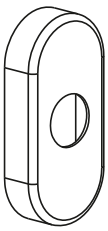
Накладка на механизм ручки PRIMA COVER, с четырёхгранным штифтом, неокрашенная. Комплект состоит из: GIE0421.02 — рукоять GIE0617 — механизм ручки GIE0617.00 — накладка		

Артикул ТБМ	Артикул GIESSE	Рисунок
GIE0618	**02952000**	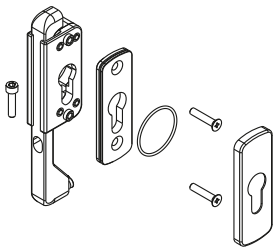
Приемный элемент с накладкой для профильного цилиндра		
GIE0619	**02957000**	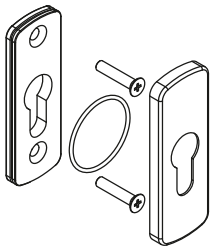
Накладка на профильный цилиндр		
GIE0623.07	**01058*****	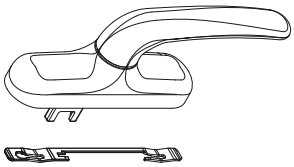
Ручка PRIMA RAPID. Цвет — белый.		
GIE0624.07	**02942*****	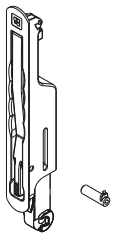
Ручка скрытая Применяется для створок весом до 80 кг. Цвет — белый.		
GIE0626.**	**02983*****	
GIE0626.06	черный	
GIE0626.07	белый	
Защелка BRIO PLUS Применяется на системах типа SLID		
GIE0632	**02927000**	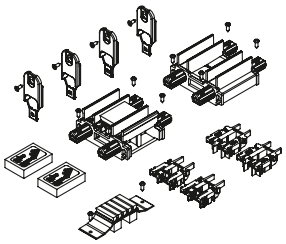
Комплект T-REX для сдвижных створок для двухполозной рамы		
GIE2955	**02955000**	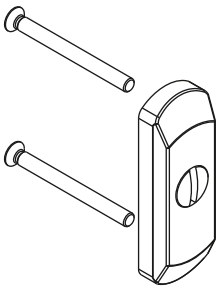
Накладка на профильный цилиндр противовзломная		

Артикул ТБМ	Артикул GIESSE	Рисунок
GIE4645	**02947000**	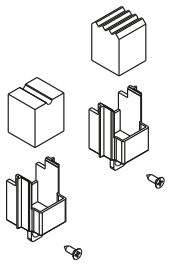
Комплект уплотнительных элементов T-REX		
GIE4647	**02959000**	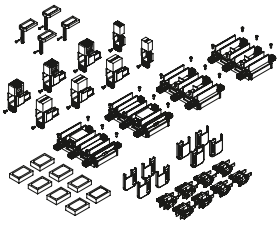
Комплект T-REX для подъемно-сдвижных створок для трехполозной рамы		
GIE4649.07	**02979*****	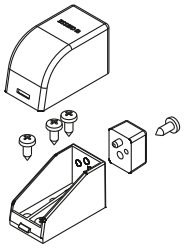
Ограничитель открывания створки. Цвет — белый.		
GIE4652	**02916000**	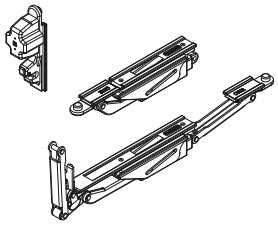
Комплект роликов для подъемно-сдвижных створок весом до 90 кг		

Артикул ТБМ	Артикул GIESSE	Рисунок
GIE4659	**00645000**	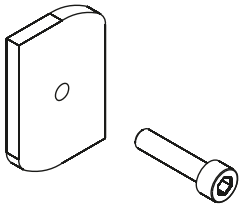
Крепление штульпового профиля		
GIE7680	**07680000**	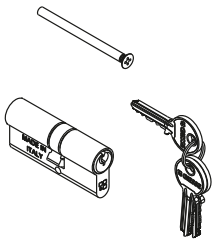
Цилиндр профильный двусторонний 31 мм/31 мм		
GIE7686	**07686000**	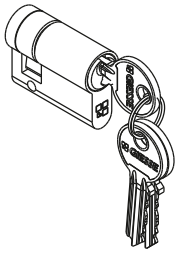
Цилиндр профильный односторонний 31 мм		

Расчет тяг

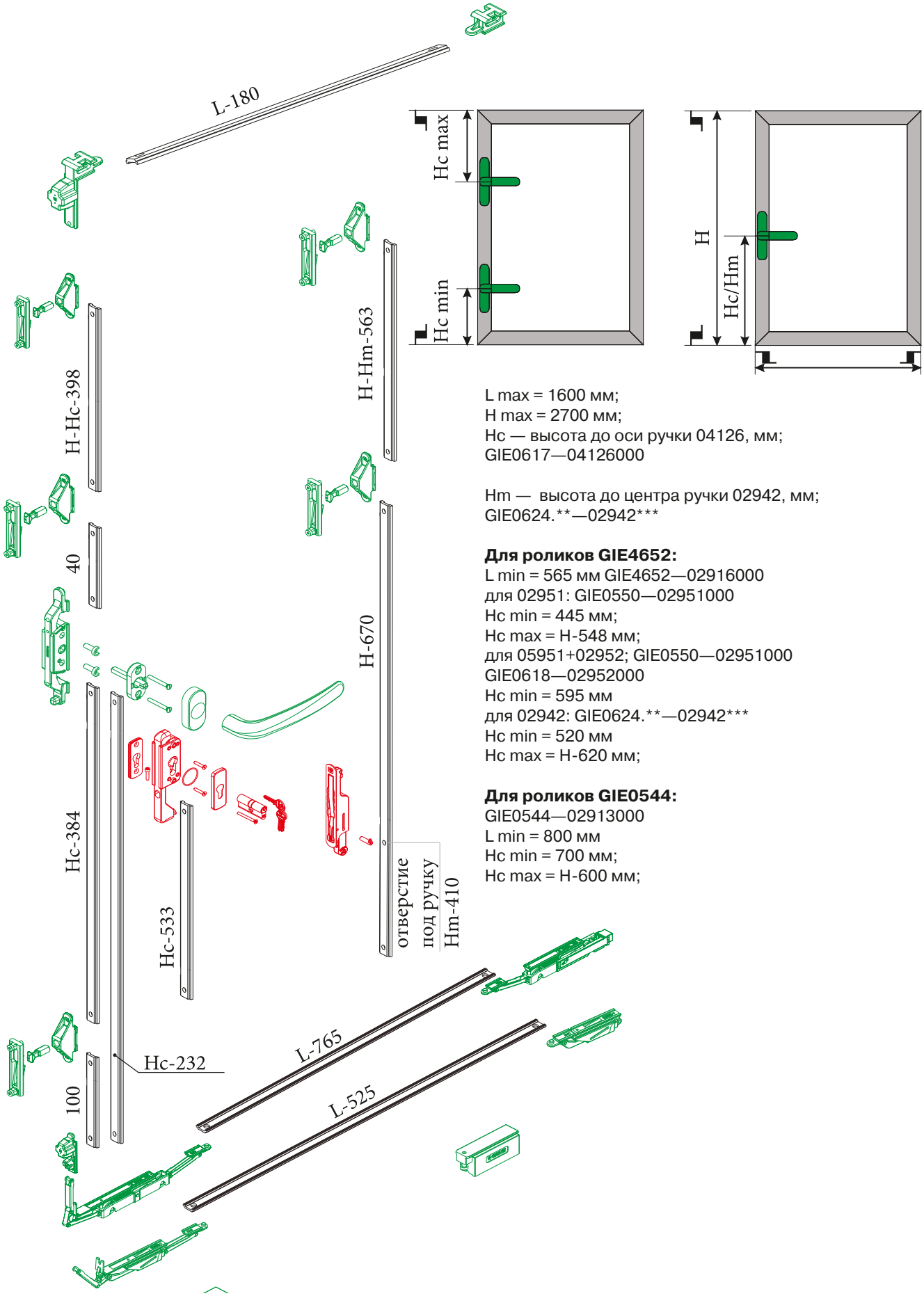

L max = 1600 мм;
H max = 2700 мм;
Hc — высота до оси ручки 04126, мм;
GIE0617—04126000

Hm — высота до центра ручки 02942, мм;
GIE0624.**—02942***

Для роликов GIE4652:
L min = 565 мм GIE4652—02916000
для 02951: GIE0550—02951000
Hc min = 445 мм;
Hc max = H-548 мм;
для 05951+02952; GIE0550—02951000
GIE0618—02952000
Hc min = 595 мм
для 02942: GIE0624.**—02942***
Hc min = 520 мм
Hc max = H-620 мм;

Для роликов GIE0544:
GIE0544—02913000
L min = 800 мм
Hc min = 700 мм;
Hc max = H-600 мм;

Машины для обработки профилей под посадочные места фурнитуры

Пресс-матрица выполняет следующие операции:
- пробивка отверстий под установку оконной ручки;
- вскрытие фурнитурного паза под установку элементов фурнитуры;
- пробивка соединительных отверстий в фурнитурной тяге.

Комплект пресс-матрицы:
- пресс-матрица;
- педаль управления;
- пневмопатрубки.

Артикул ТБМ	Артикул GIESSE	Название
GIE0262	5810190000	Пресс-матрица PS-001, для систем ЕВРОПАЗ
GIE0061	5810200000	Пресс-матрица PS-001, для систем R-40 (NEWTEC)
GIE0062	5840510000	Стойка пилон, для PS-001

Машина MF-01 выполняет следующие операции:
- пробивка промежуточных отверстий в полиамидной тяге;
- отрезка полиамидной тяги.

Комплект машины MF-01 с ручным приводом:
- ножницы ручные;
- линейка со стопором;
- ножка для линейки.

Артикул ТБМ	Артикул GIESSE	Название
GIE4674	05810170001	Машина для обработки тяги MF-01, ЕВРОПАЗ
GIE0405	0581018001	Машина для обработки тяги MF-01, NEWTEC
GIE4725	035210000	Адаптер для MF-01
GIE0406	0584052	Станина под машину для обработки тяги MF-01, с крестом фиксации тяги

Фрамужные приборы

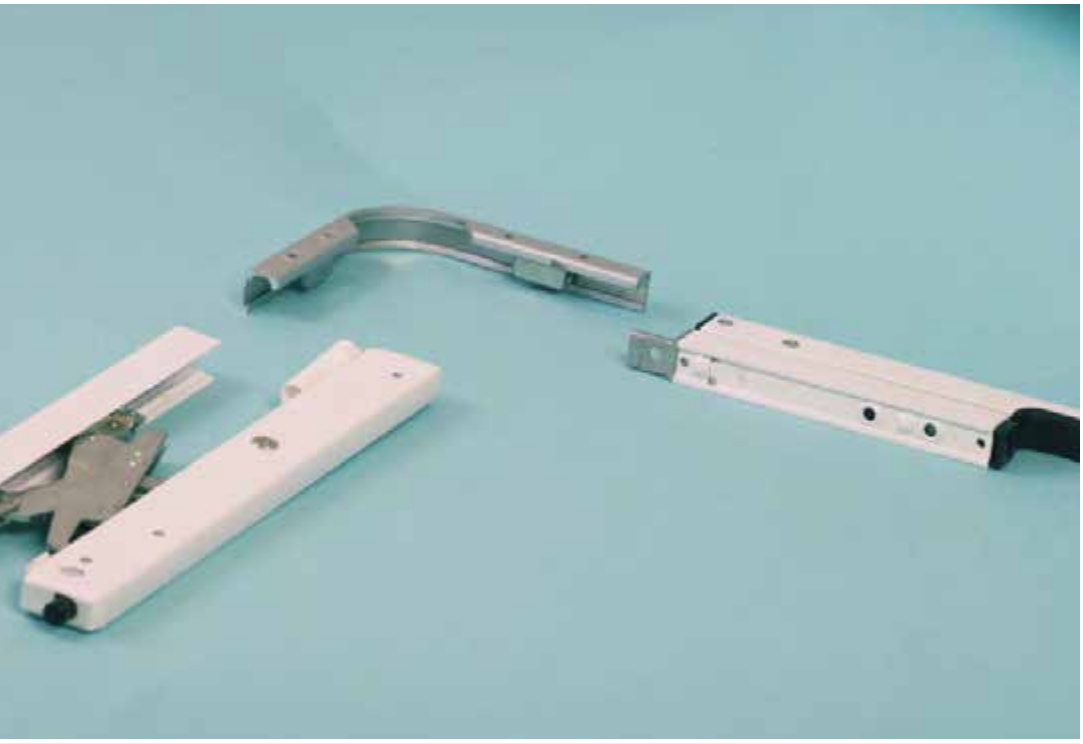

Фрамужные приборы

ELEMENTIS

Третий дополнительный запор рядом с флюгельблоком.

Область применения

Для дистанционного открывания вертикально расположенных фрамуг, с открыванием внутрь, изготовленных из алюминиевых, деревянных или ПВХ профилей, с высотой наплава 0–25 мм.

Максимально допустимый вес створки 80 кг.

Ширина створки (мм)	Количество ножниц	Максимальный вес
440–1200	с 1 ножницами	40 кг/м²
1201–2400	с 2 ножницами	30 кг/м²
2401–3600	с 3 ножницами	25 кг/м²

Монтажный размер на раме — 23 мм		
Дерево	ПВХ	Алюминий
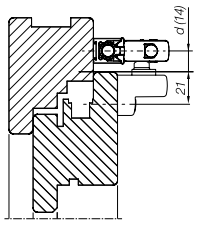	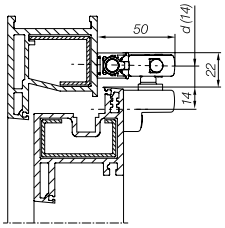	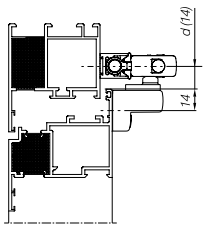

1 Дизайн и конструкция:

- Компактный корпус, элегантный внешний вид – современная плоская форма.
- Видимые части – из легкого металла (ножницы, декоративная планка, рукоятка).
- Функциональные детали выполнены из оцинкованной стали.
- Большое раскрытие створки: 190 мм

2 Универсальность — значительное преимущество:

- Универсальный створочный зацеп с регулировкой от 0 до 25 мм. Это дает возможность устанавливать фрамужный прибор ELEMENTIS FL 190 на окна из любых материалов (дерева, ПВХ, алюминий).
- Приборы для фрамужного открывания с легкостью открывают: прямоугольные, арочные, полуарочные окна, окна со скосами, двойные и тройные конструкции.

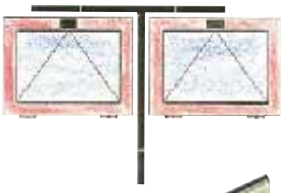

Комплект основной на стандартное окно ELEMENTIS FL 190		Количество, шт.	Серебро	Белый	Бронза средняя	Черный	Коричневый
			ELM0303.01	**ELM0303.07**	**ELM0303.08**	**ELM0303.06**	**ELM0303.05**
1	Ножницы	1					
2	Держатеь ножниц	1					
3	Угловой переключатель цепной	1					
4	Торцевая заглушка для ножниц	1					
5	Створочный зацеп	1					
6	Декоративная накладка створочного зацепа	1					
8	Направляющая тяги	3					
10	Рукоятка	1					

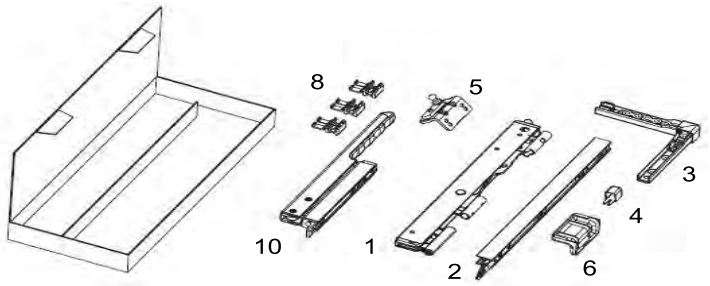

Профиль декоративный ELEMENTIS FL 190	Длина, мм	Серебро	Белый	Бронза средняя	Черный	Коричневый
	6 000	**ELM0304.01**	**ELM0304.07**	**ELM0304.08**	**ELM0304.06**	**ELM0304.05**

Штанга ELEMENTIS FL 190	Размер, мм	Серебро
	8×3 000	**ELM0306**

Ножницы дополнительные ELEMENTIS FL 190		Количество, шт.	Серебро	Белый	Бронза средняя	Черный	Коричневый
			ELM0305.01	**ELM0305.07**	**ELM0305.08**	**ELM0305.06**	**ELM0305.05**
1	Ножницы	1					
2	Держатель ножниц	1					
5	Створчатый зацеп	1					
6	Декор, накладка створчатого зацепа	1					
8	Направляющая тяги	1					
17	Торцевая заглушка для дополнительныъ ножниц	1					

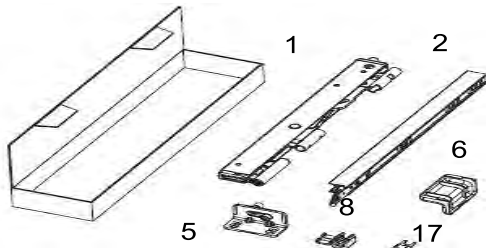

Тяга гибкая ELEMENTIS FL 190		Количество, шт.	Длина, мм	Серебро	Белый		Черный	
1	Тяга гибкая	1	400	**ELM0314.01**	**ELM0314.07**		**ELM0314.06**	
4	Фиксатор гибкой тяги	1	700	**ELM0310.01**	**ELM0310.07**		**ELM0310.06**	
7	Направляющая гибкой тяги	4	1000	**ELM0311.01**	**ELM0311.07**		**ELM0311.06**	
8	Шайба предо-хранительная	1	1250	**ELM0312.01**	**ELM0312.07**		**ELM0312.06**	
			1700	**ELM0315.01**	**ELM0315.07**		**ELM0315.06**	
			2000	**ELM0316.01**	**ELM0316.07**		**ELM0316.06**	

Комплект для гибкой тяги без дюбельных пластин		Серебро	Белый		Черный	
		ELM0313.01	**ELM0313.07**		**ELM0313.06**	
2	Муфта соединительная 8/8 мм					
3	Стопроное кольцо					
4	Фиксатор гибкой тяги					
Комплект для гибкой тяги с дюбельными пластинами		**ELM0317.01**	**ELM0317.07**		**ELM0317.06**	
2	Муфта соединительная 8/8 мм					
3	Стопроное кольцо					
4	Фиксатор гибкой тяги					
5	Дюбельная пластина вертикальная					
6	Дюбельная пластина горизонтальная					

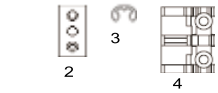

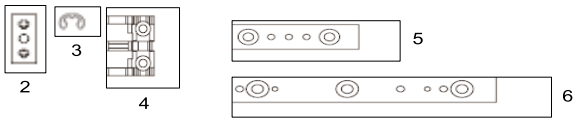

Муфта дополнительного прижима		Количество, шт.	X, мм	Серебро	Белый	Бронза средняя	Черный
1	Муфта	1	9,5	**ELM0309.01**	**ELM0309.07**	**ELM0309.08**	**ELM0309.06**
2	Декоративный профиль	1	11,5	**ELM0318.01**	**ELM0318.01**	**ELM0318.08**	**ELM0318.06**
3	Направляющая тяги	2		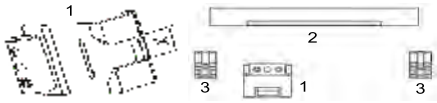			

Комплект дополнительный на трапецевидное окно (дополнительно необходима ручка и ленточный угловой переключатель)		Количество, шт.	Серебро	Белый	Бронза средняя	Черный
			ELM0319.01	**ELM0319.07**	**ELM0319.08**	**ELM0319.06**
1	Ножницы	1	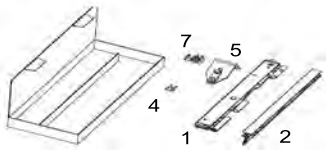			
2	Держатель ножниц	1				
4	Торцевая заглушка для ножницы	1				
5	Створочный зацеп	1				
7	Направляющая тяги	1				

Рукоятка	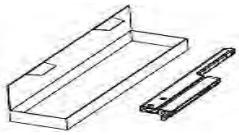	Серебро	Белый	Бронза средняя	Черный	Коричневый
		ELM0321.01	**ELM0321.07**	**ELM0321.08**	**ELM0321.06**	**ELM0321.05**

			Белый
Переключатель угловой ленточный «Е»			**ELM0322**
Переключатель угловой Т-образный	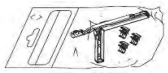		**ELM0323**

Единичные позиции			Серебро	Белый		Черный
4	Крепление (фиксатор)		**ELM0325.01**	**ELM0325.07**		**ELM0325.06**
7	Направляющая гибкой тяги		**ELM0326.01**	**ELM0326.07**		**ELM0326.06**

Ножницы страховочные (пара)	Серебро	
	ELM0327	

Шаблон	Черный	
	ELM0328	

Муфта соединительная 8/8 мм	Серебро	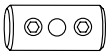
	ELM0329	

Приточные клапаны

Содержание

Приточные клапаны Aereco 144
Наружные козырьки 146

Приточные клапаны AERECO

AERECO — французская компания, которая более 30 лет занимается производством и продажей энергоэффективного вентиляционного оборудования, в том числе приточных клапанов.

Оборудование AERECO сочетает в себе простоту функционирования, легкость установки и дальнейшей эксплуатации с высокими техническими характеристиками. В основе работы приточных клапанов лежит принцип гигрорегулирования.

Гигрорегулируемый расход воздуха

Принцип: поток воздуха модулируется в зависимости от уровня относительной влажности в помещении. Выполняя функции датчика и привода гигрорегулируемой системы, преобразователь V8 подчиняется принципу известного физического закона: при увеличении влажности материя удлиняется, при уменьшении сужается. В соответствии с этим законом 8 полиамидных полосок (возможна версия с 16 полосками) приводят в действие одну или несколько заслонок, регулируя поток воздуха в зависимости от уровня относительной влажности в помещении. Чем больше уровень влажности внутри помещения, тем больше открываются заслонки. Преобразователь V8 находится изолировано от направления воздушного потока и измеряет уровень влажности только в помещении. К тому же, благодаря системе тепловой корректировки, процесс открытия заслонок происходит независимо от внешних климатических условий.

Гигрорегулируемое приточное устройство EMM

За счет управляемой монтажной планки, приточное устройство EMM имеет два способа подачи воздуха: вертикально или наклонно.

	Гигрорегулируемая система: контролирует расход воздуха в зависимости от уровня относительной влажности внутри помещения
	Звукоизоляция: 34 дБ, возможно снижение уровня внешнего шума до 37 дБ в комплекте с аксессуарами
	Легкое техническое обслуживание: нет необходимости в регулировке, достаточно очищать от пыли один раз в год

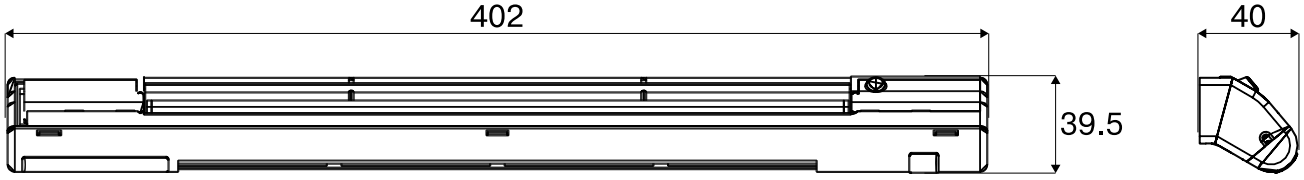

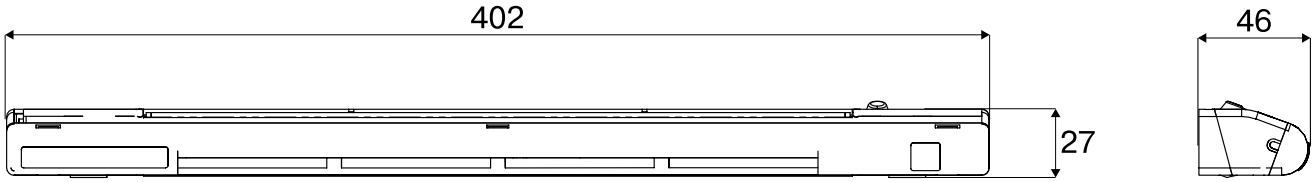

Приточные клапаны AERECO

Гигрорегулируемое приточное устройство с шумопоглощением ЕНА²

Стильный дизайн, максимум функций

Стильный дизайн ЕНА², воплощенный в тонком корпусе, обеспечивает идеальную установку на большинство окон и рольставен. Использование высокоэффективных звукопоглощающих материалов, вместе со специальной проставкой и наружным козырьком, обеспечивает звукоизоляцию до 42 дБ. Специальный переключатель позволяет при необходимости вручную закрывать или открывать заслонку приточного устройства, что функционально дополняет систему гигрорегулирования, которой оснащено ЕНА².

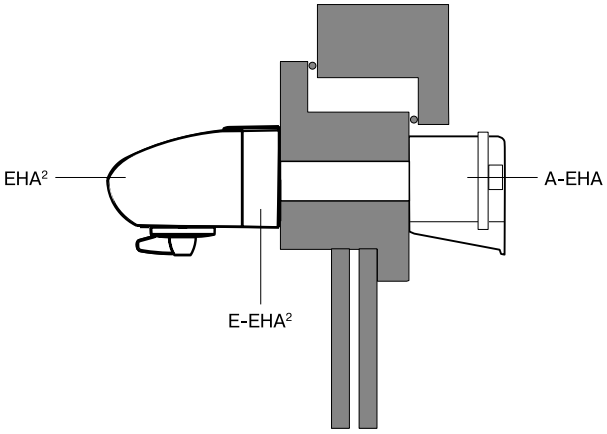

	Гигрорегулируемая система: контролирует расход воздуха в зависимости от уровня относительной влажности внутри помещения
	Звукоизоляция: до 37 дБ, возможно снижение уровня внешнего шума до 42 дБ в комплекте с аксессуарами
	Легкое техническое обслуживание: нет необходимости в регулировке, достаточно очищать от пыли один раз в год

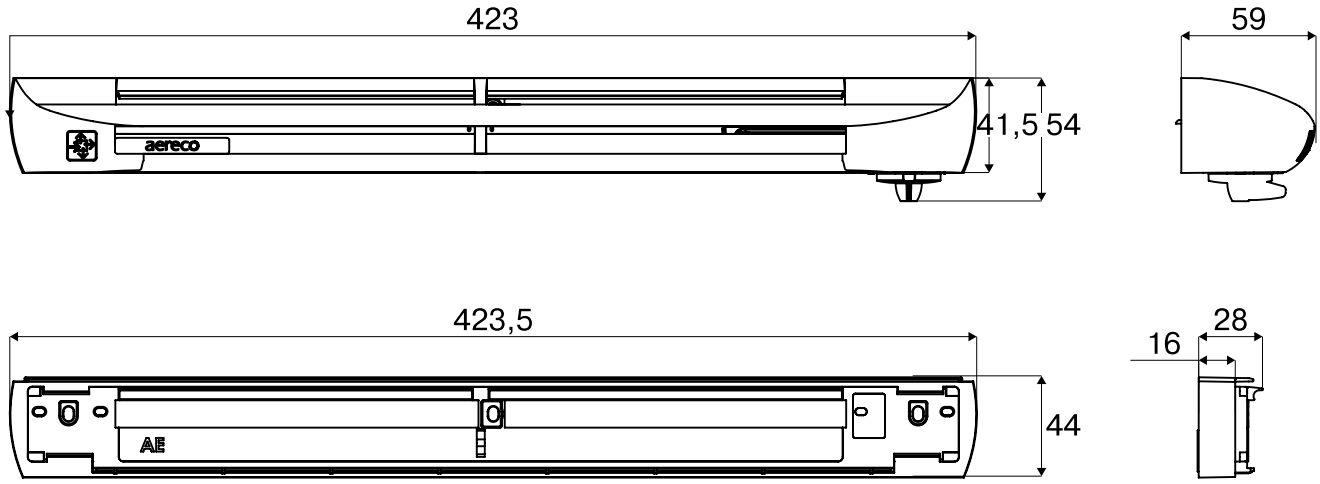

Возможные комбинации

Акустика (комбинации)		Комбинация 1	Комбинация 2	Комбинация 3	Комбинация 4
Приточное устройство	ЕНА²	x	x	x	x
Акустическая проставка	E-ЕНА²		x		x
Акустический козырек с решеткой против насекомых	A-ЕНА			x	x
Наружный козырек	AS, AC или AP	x	x		
Звукоизоляция, дБ		37	39	40	42

Наружные козырьки

AERECO

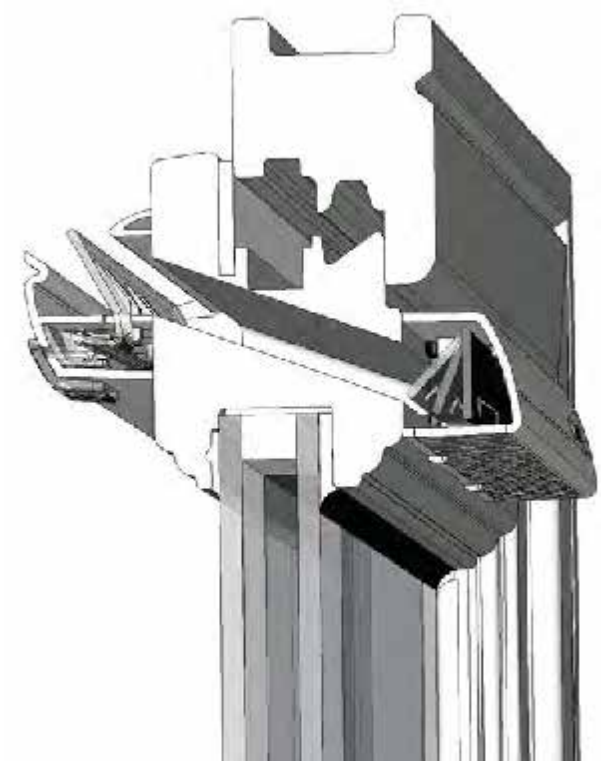

Наружные козырьки защищают окно от проникновения воды внутрь помещения. Эстетичный дизайн позволяет вписаться в фасад практически любого здания. Дополнительными функциями наружных козырьков являются шумопоглощение и защита от насекомых.

Существует несколько видов козырьков: AP, AS, A-EMM, A-EHA, AC.

AP — тонкий козырек (10 мм), позволяющий его использовать на окнах, оборудованных защитными жалюзи.

AS — стандартный козырек защищает помещение от возможного попадания воды и препятствует проникновению насекомых.

A-EMM — акустический козырек A-EMM (в комплекте с приточным устройством EMM) снижает уровень внешнего шума до 37 дБ (А). Интегрированная решетка от насекомых легко снимается и чистится.

A-EHA — козырек A-EHA ценится за его повышенные акустические характеристики. Так, в комплекте с приточным устройством EHAI и акустической проставкой E-EHA уровень внешнего шума снижается до 42 дБ (А).

AC — козырек защищает окно от проникновения воды внутрь помещения, а также поддерживает поток воздуха на оптимальном уровне, чтобы избежать избыточной вентиляции. Запатентованное внутреннее устройство (заслонка) ограничивает поток воздуха при увеличении перепада давления. Это позволяет использовать козырек AC для высотных зданий либо для помещений, подверженных сильной ветровой нагрузке. Имеющаяся в козырьке решетка защищает от проникновения насекомых.

AS

AP

A-EHA

A-EMM

A-EMM

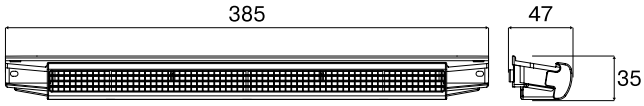

A-EHA

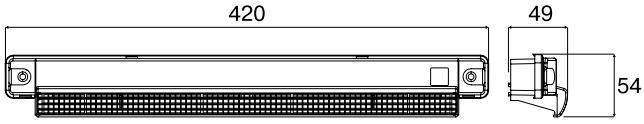

AS

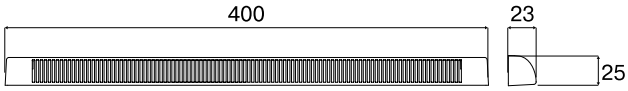

AP

AC

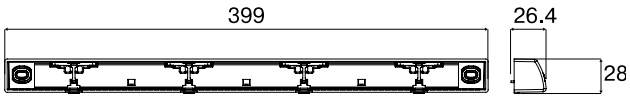

Заказные артикулы

Приточные клапаны

Артикул ТБМ	Артикул Aereco	Цвет	Расход воздуха (мин / макс) при 10 Па, м³/ч
Клапан приточный EMM			
AER0006.07	EMM 716 RU	белый RAL9003	5–35
AER0006.05	EMM 717 RU	тик RAL8017	5–35
AER0006.55	EMM 717 RU	дуб RAL8001	5–35
AER0061.07	EMM 751 RU	белый RAL9003	11–35
Комплект: клапан приточный EMM + козырек AS			
AER0025.07	EMM707RU	белый RAL9003	5–35
AER0018.05	EMM 739 RU	тик RAL8017	5–35
AER0025.55	EMM 766 RU	дуб RAL8001	5–35
Клапан приточный EHA²			
AER0029.07	EAR201RU	белый RAL9003	5–35
AER0029.05	EAR283EX	тик RAL8017	5–35
AER0029.55	EAR286EX	дуб RAL8001	5–35
Комплект: клапан приточный EHA² + акустическая проставка E-EHA²			
AER0031.07	EAR206EX	белый RAL9003	5–35

Наружные козырьки и аксессуары

Артикул ТБМ	Артикул Aereco	Цвет*	Применение
Козырек наружный AS с решеткой от насекомых			
AER0019.07	AEA 731 RU	белый RAL9003	все оконные приточные устройства Aereco
AER0019.05	AEA 733 RU	тик RAL8017	
AER0019.55	AEA 827 RU	дуб RAL8001	
Козырек наружный акустический A-EMM с решеткой от насекомых			
AER0020.07	AEA 833 RU	белый RAL9003	все оконные приточные устройства Aereco
AER0020.05	AEA 834 RU	тик RAL8017	
AER0020.55	AEA 852 RU	дуб RAL8001	
Козырек наружный AC с контролем потока воздуха			
AER0036.07	AEA 100 RU	белый RAL9003	все оконные приточные устройства Aereco
AER0036.05	AEA157 RU	тик RAL8017	
AER0036.55	AEA156 RU	дуб RAL8001	
Козырек наружный AP для мест с ограниченным пространством с решеткой от насекомых			
AER0037.07	AEA 098 RU	белый RAL9003	все оконные приточные устройства Aereco
AER0037.05	AEA 099 RU	тик RAL8017	
Козырек наружный акустический A-EHA с решеткой от насекомых			
AER0033.07	AEA 851 RU	белый RAL9003	все оконные приточные устройства Aereco
Другие аксессуары			
AER0028.07	11501AL	белый RAL9003	телескопический канал для монтажа на окно из алюминия
AER0039.07	AEA 301	белый RAL9003	Проставка акустическая E-EHA² для клапана EHA²

* Возможны другие цветовые решения, в том числе по каталогу RAL.

Для заметок

Автоматика для окон

Содержание

Таблица выбора приводов GIESSE 150
Цепной привод VARIA 152
Штоковый привод ST-450 159
Реечный привод LC 160
Блок управления приводами 164
Типовые схемы коммутации 173
Дополнительные элементы 178
Устройства управления НероГрупп 179
Электроприводы PRIMAT-E kompakt от HAU-TAU 181
Встраиваемый ножничный электропривод E-Tec Drive ROTO 182

Таблица выбора приводов GIESSE

GIESSE

		ТИП ПРИВОДА			
		VARIA UNIFY	VARIA UNIFY (2 шт.)	VARIA MULTI	ST-450
ТИП КОНСТРУКЦИИ	ТОЛКАЮЩЕЕ УСИЛИЕ	15 (20) кг	30 (40) кг	15 (20) кг	45 кг
	ВТЯГИВАЮЩЕЕ УСИЛИЕ	30 кг	60 кг	30 кг	45 кг
ВЕРХНЕПОДВЕСНОЕ ОКНО шириной до 1200 мм		★★		★	★
ВЕРХНЕПОДВЕСНОЕ ОКНО шириной более 1200 мм			★★	★	
НИЖНЕПОДВЕСНОЕ ОКНО шириной до 1200 мм		★★		★	★
НИЖНЕПОДВЕСНОЕ ОКНО шириной более 1200 мм			★★	★★	
НИЖНЕПОДВЕСНОЕ ОКНО высотой более 1200 мм				★★	
СРЕДНЕПОДВЕСНОЕ ОКНО		★★			★
ЛЮК шириной до 1000 мм					★★
ЛЮК шириной более 1000 мм					★
ЛЮКИ, ЛЕНТОЧНОЕ ОСТЕКЛЕНИЕ					
РАЗДВИЖНОЕ ОКНО					
ЛЮК ДЫМОУДАЛЕНИЯ шириной до 1000 мм					
ЛЮК ДЫМОУДАЛЕНИЯ шириной более 1000 мм					
ЖАЛЮЗИ И ВЕНТИЛЯЦИОННЫЕ ЗАСЛОНКИ					★★

★ — Возможное применение

★★ — Рекомендуемое применение

GIESSE

ТИП ПРИВОДА			
LC	LC DUO / TRY	LC FIRE	LC DUO FIRE
80 (65) кг	80 (65) кг	80 (65) кг	80 (65) кг
80 (65) кг	80 (65) кг	80 (65) кг	80 (65) кг
★		★	
	★		★
★		★	
	★		★
★		★	
★★	★	★★	★
★	★★	★	★★
	★★		★
★★		★★	
		★★	★
		★	★★
★		★	

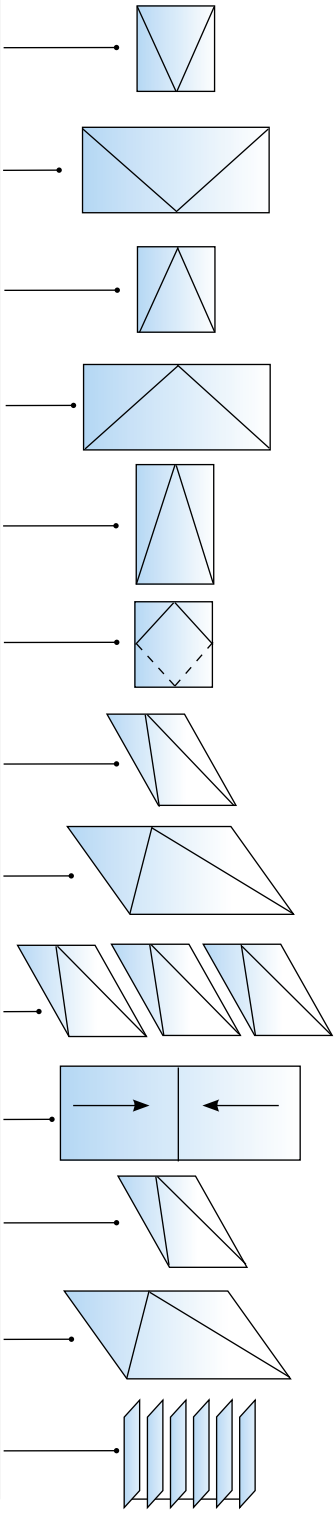

Цепной привод VARIA

Привод моноработы VARIA предназначен для автоматизации верхнеподвесных, нижнеподвесных и среднеподвесных окон, при применении на одной створке до четырех приводов. Привод предназначен для установки в сухих помещениях. Универсальные кронштейны позволяют установить привод на конструкции из алюминия, стали, ПВХ, дерева. Привод может работать как от местного управления (кнопка, термостат), так и в комплексе с системой управления «Умный дом» или «Системы противодымной вентиляции».
Привод имеет возможность ограничения хода цепи от 90 мм до 400 мм.
Привод имеет световой индикатор конечного положения цепи «ЗАКРЫТО».

Комплект привода состоит:

- привод (корпус выполнен из цветного нейлона);
- кронштейн привода;
- кронштейн цепи на створке для внутреннего открывания;
- кронштейн цепи на раме для наружного открывания;
- шаблоны для сверления отверстий;
- фиксатор привода на кронштейне;
- фиксатор токоведущего кабеля (находится внутри привода);
- винт регулировки прижатия створки с контр-гайкой и шайбой гроверной;
- винты самонарезные крепления кронштейнов;
- элемент фиксации кронштейна створки с винтом регулировки прижатия створки;
- клемма (находится внутри привода).

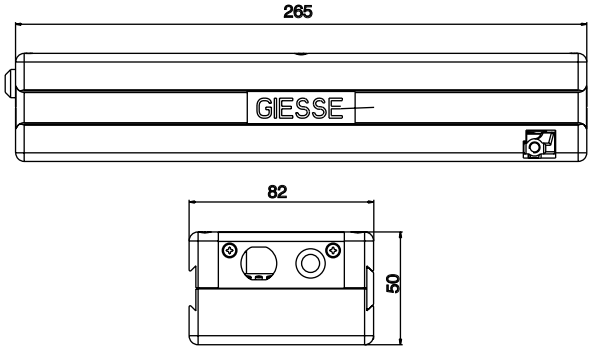

Технические характеристики		
Напряжение	230 В	24 В
Ток	0,8 А	1,8А
Мощность	150 Вт	40 Вт
Частота тока	50 Гц	–
Тепловая защита	120 °С	
Емкость конденсатора	4 мФ	
Толкающее усилие	150 (200) Н	
Втягивающее усилие	300 Н	
Ход цепи	от 90 до 400 мм (регулируется, заводская настройка 300 мм)	
Скорость хода	40 мм/с	
Температура работы	–20 °С…+70 °С	
Степень защиты	IP 20	

Артикул	Наименование	Цвет
GIE0274.01	VARIA 24 В моно	серебро
GIE0274.06	VARIA 24 В моно	черный
GIE0274.07	VARIA 24 В моно	белый
GIE0046.01	VARIA 230 В моно	серебро
GIE0046.05	VARIA 230 В моно	коричневый
GIE0046.06	VARIA 230 В моно	черный
GIE0046.07	VARIA 230 В моно	белый

Таблица зависимости толкающего усилия от выхода рабочей цепи	
Выход цепи, мм	Толкающее усилие, Н*
250	200
300	150
350	100
400	80

* 1Н=0,1 кг

Цепной привод VARIA-T и VARIA UNI

Привод моно- или синхронной работы VARIA-T и VARIA UNI предназначен для автоматизации верхнеподвесных, нижнеподвесных и среднеподвесных окон, при применении на одной створке до четырех приводов. Привод предназначен для установки в сухих помещениях. Универсальные кронштейны позволяют установить привод на конструкции из алюминия, стали, ПВХ, дерева. Привод может работать как от местного управления (кнопка, термостат), так и в комплексе с системой управления «Умный дом» или «Системы противодымной вентиляции». Привод имеет возможность ограничения хода цепи от 90 мм до 400 мм.
Привод имеет световой индикатор конечного положения цепи «ЗАКРЫТО».

Комплект привода состоит:
- привод (корпус выполнен из цветного нейлона);
- кронштейн привода;
- кронштейн цепи на створке для внутреннего открывания;
- кронштейн цепи на раме для наружного открывания;
- шаблоны для сверления отверстий;
- фиксатор привода на кронштейне;
- фиксатор токоведущего кабеля (находится внутри привода);
- винт регулировки прижатия створки с контр-гайкой и шайбой гроверной;
- винты самонарезные крепления кронштейнов;
- элемент фиксации кронштейна створки с винтом регулировки прижатия створки;
- клемма (находится внутри привода).

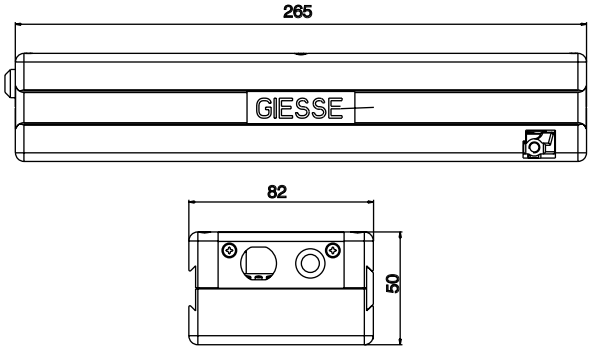

Технические характеристики	
Напряжение	230 В
Ток	0,8 А
Мощность	150 Вт
Частота тока	50 Гц
Тепловая защита	120 °С
Емкость конденсатора	4 мФ
Толкающее усилие	150 (200) Н
Втягивающее усилие	300 Н
Ход цепи	от 90 до 400 мм (регулируется, заводская настройка 300 мм)
Скорость хода	40 мм/с
Температура работы	–20 °С...+70 °С
Степень защиты	IP 20

Артикул	Наименование	Цвет
GIE1654.01	VARIA UNI 230 В синхронный	серебро
GIE1654.05	VARIA UNI 230 В синхронный	коричневый
GIE1654.06	VARIA UNI 230 В синхронный	черный
GIE1654.07	VARIA UNI 230 В синхронный	белый
GIE0121.07	VARIA-T 230 В синхронный	белый
GIE0121.01	VARIA-T 230 В синхронный	серебро
GIE0121.06	VARIA-T 230 В синхронный	черный

Планируется прекращение производства GIE0121.**. Будет замещение артикулами GIE1654.**

Таблица зависимости толкающего усилия от выхода рабочей цепи	
Выход цепи, мм	Толкающее усилие, Н*
250	200
300	150
350	100
400	80

* 1Н=0,1 кг

Схемы крепления VARIA

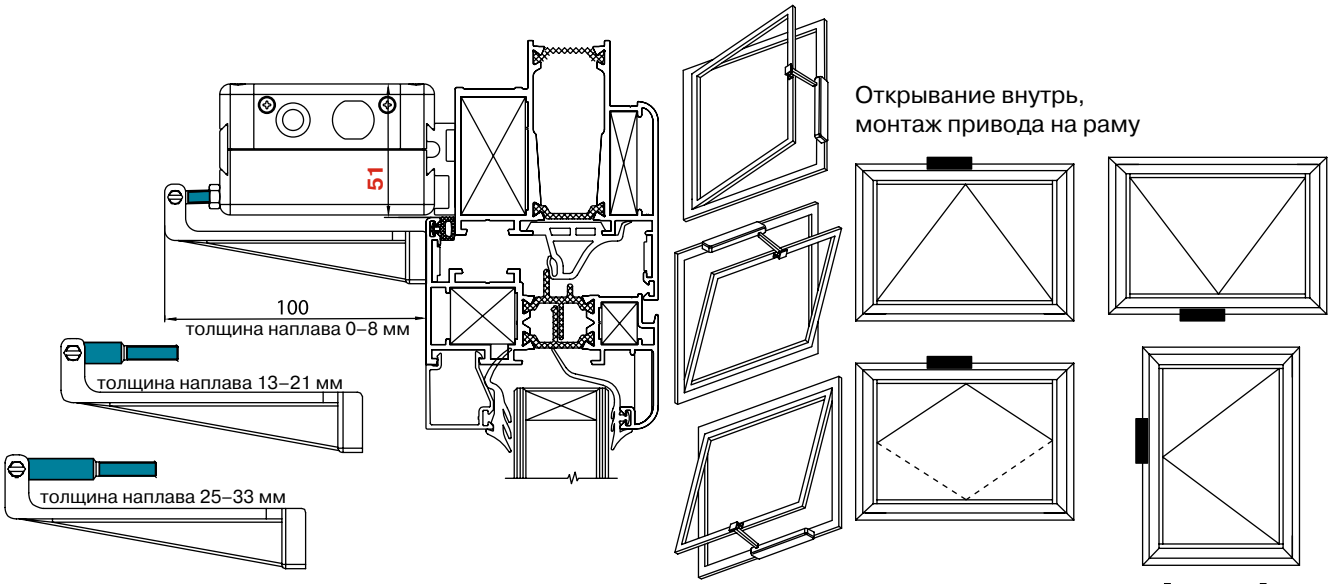

Открывание внутрь,
монтаж привода на раму

Открывание внутрь,
монтаж привода на створку

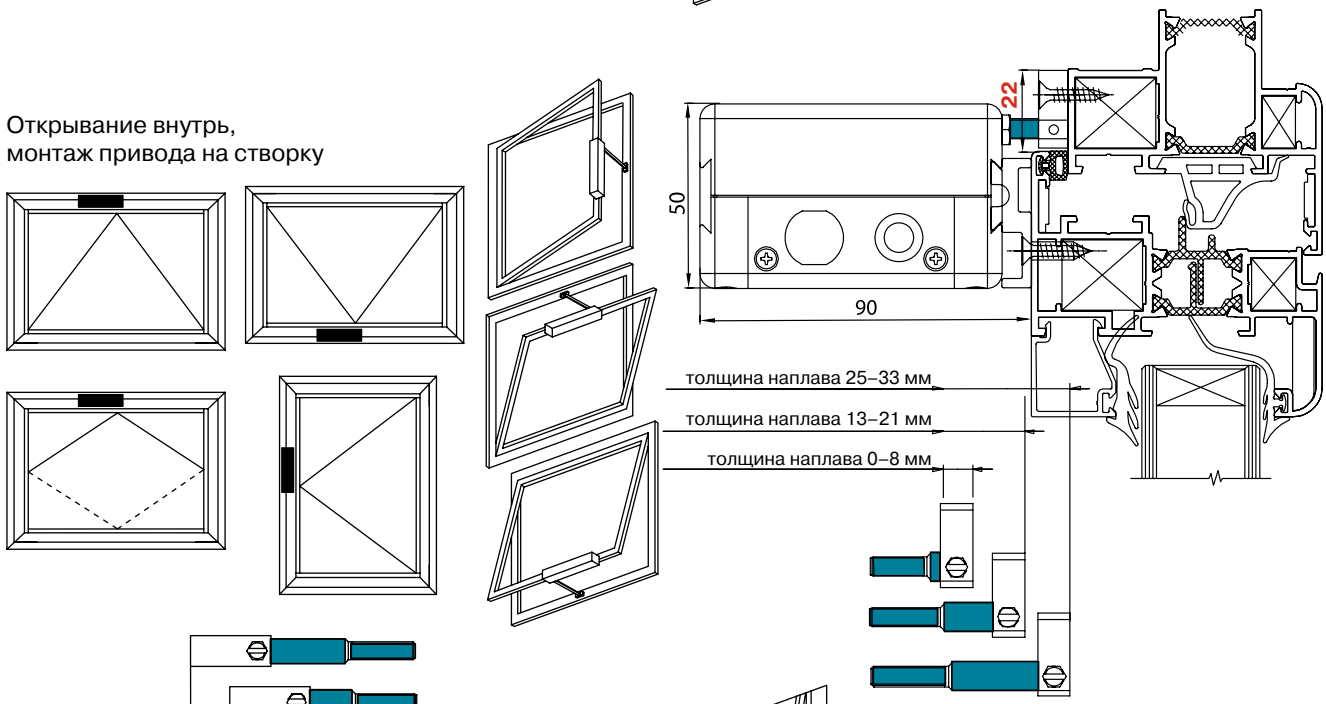

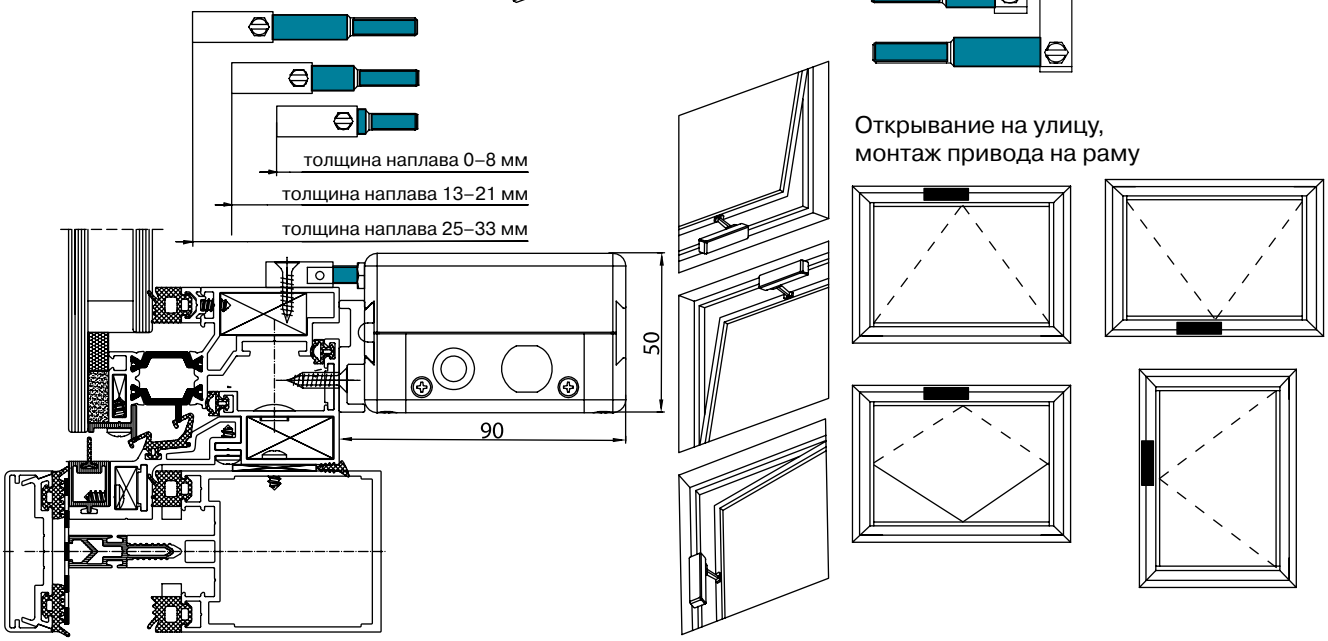

Открывание на улицу,
монтаж привода на раму

Механизм периметрального запирания VARIA-MULTI

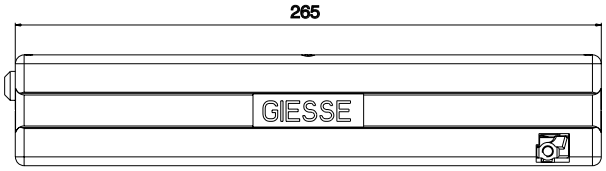

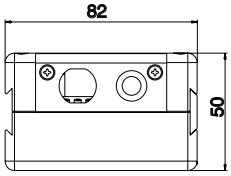

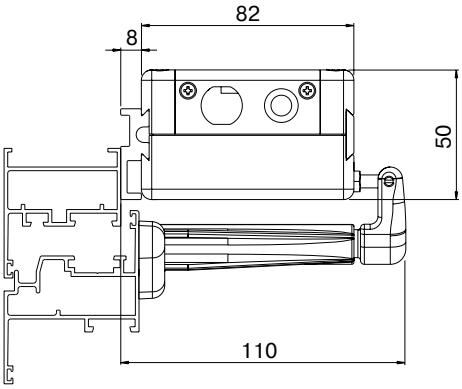

Система VARIA-MULTI в комплекте с приводом VARIA и запорными элементами фурнитуры предназначена для автоматического открывания/закрывания и периметрального отпирания/запирания створки оконного блока.

Система предназначена для установки на окна больших габаритов (ширина и высота более 1200 мм для обеспечения непродуваемости конструкции.

Преимущества:
- простота установки,
- функциональность оконной конструкции,
- герметичность оконной конструкции,
- невысокая стоимость конструкции.

Система позволяет установить на оконный блок как один, так и несколько механизмов, что может обеспечить требуемое количество точек прижима.

Внимание:
один привод VARIA способен перемещать до пяти точек запирания, при большем количестве точек запирания применяйте два привода и два механизма VARIA-MULTI.

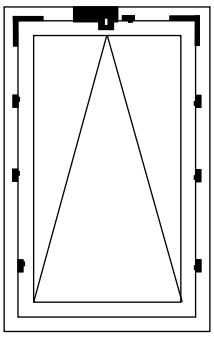

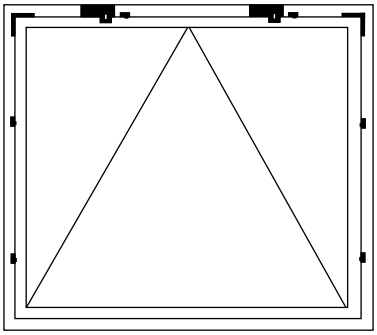

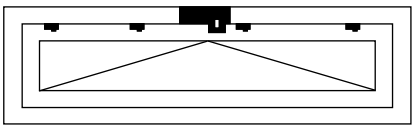

Комплектация нижнеподвесного окна с автоматическим приводом VARIA и механизмом запирания створки VARIA MULTI для алюминиевых систем Европаз

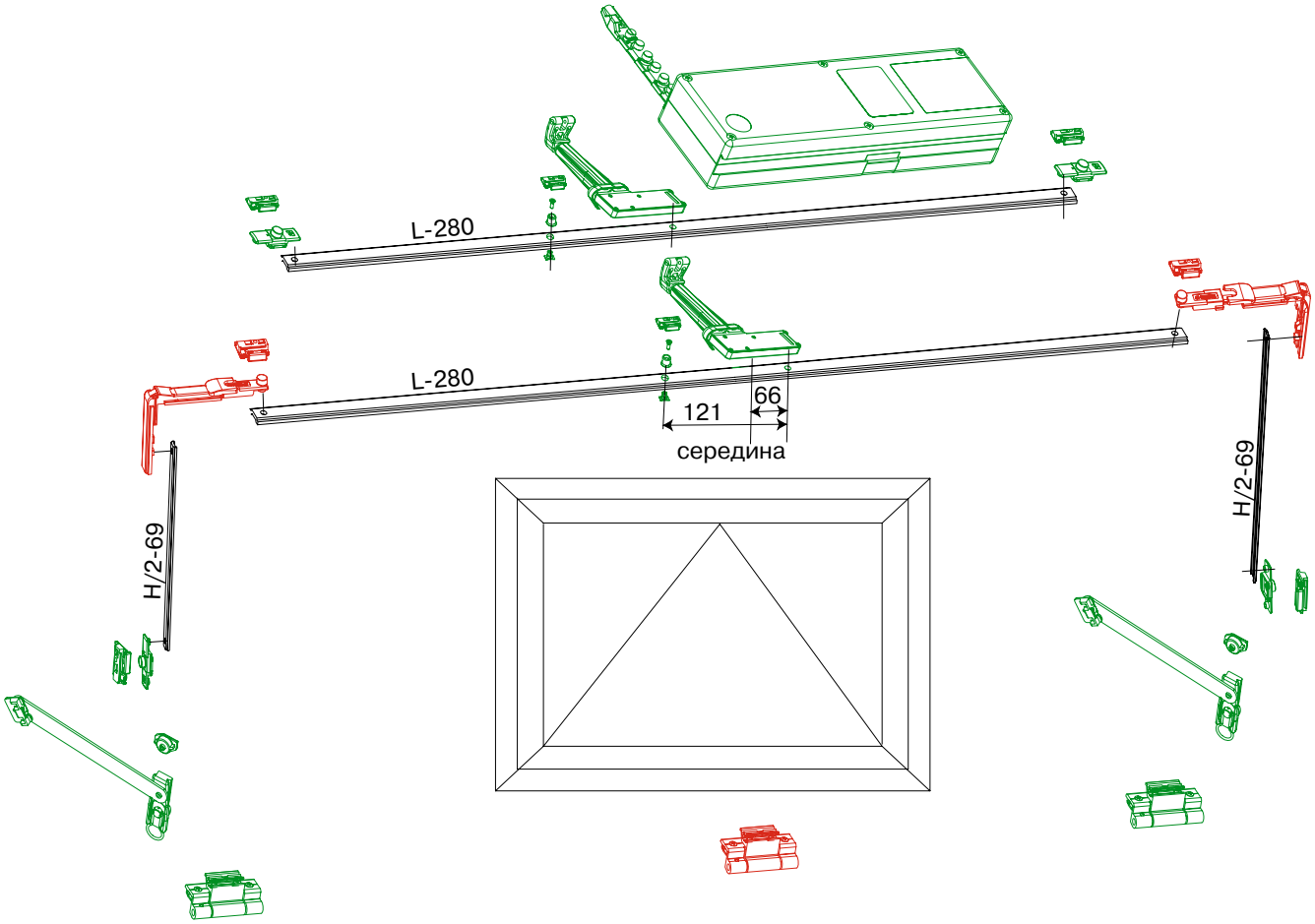

L — ширина створки, мм;
H — высота створки, мм;
— минимальный комплект фурнитуры;
— дополнительные элементы фурнитуры

Наименование	Артикул	Европаз 14–18				Европаз 10–14			
		Ширина, мм				Ширина, мм			
		500–1700		1701–2500		500–1700		1701–2500	
		Высота, мм				Высота, мм			
		500–1200	1201–2500	500–1200	1201–2500	500–1200	1201–2500	500–1200	1201–2500
Привод VARIA 230 В	**GIE0046.****	1	1	2	2	1	1	2	2
Привод VARIA 24 В	**GIE0274.****								
Привод VARIA-T 230 В	**GIE0121.****								
VARIA MULTI	**GIE0386**	1	1	2	2	1	1	2	2
Передача угловая	**GIE1369**		2		2		2		2
Запор регулируемый	**GIE0016**	3	3	4	4	3	3	4	4
Планка ответная	**GIE1271**	3	5	4	6	3	5	4	6
Петли BRIDG	**GIE0095.****	2	2	3	3				
	GIE4697.**					2	2	3	3
Ножницы фрамужные	**GIE0120**	1	1	1	1	1	1	1	1

** возможны варианты цветов

Комплектация нижнеподвесного окна с автоматическим приводом VARIA и механизмом запирания створки VARIA MULTI для алюминиевых систем R-40 (Newtec)

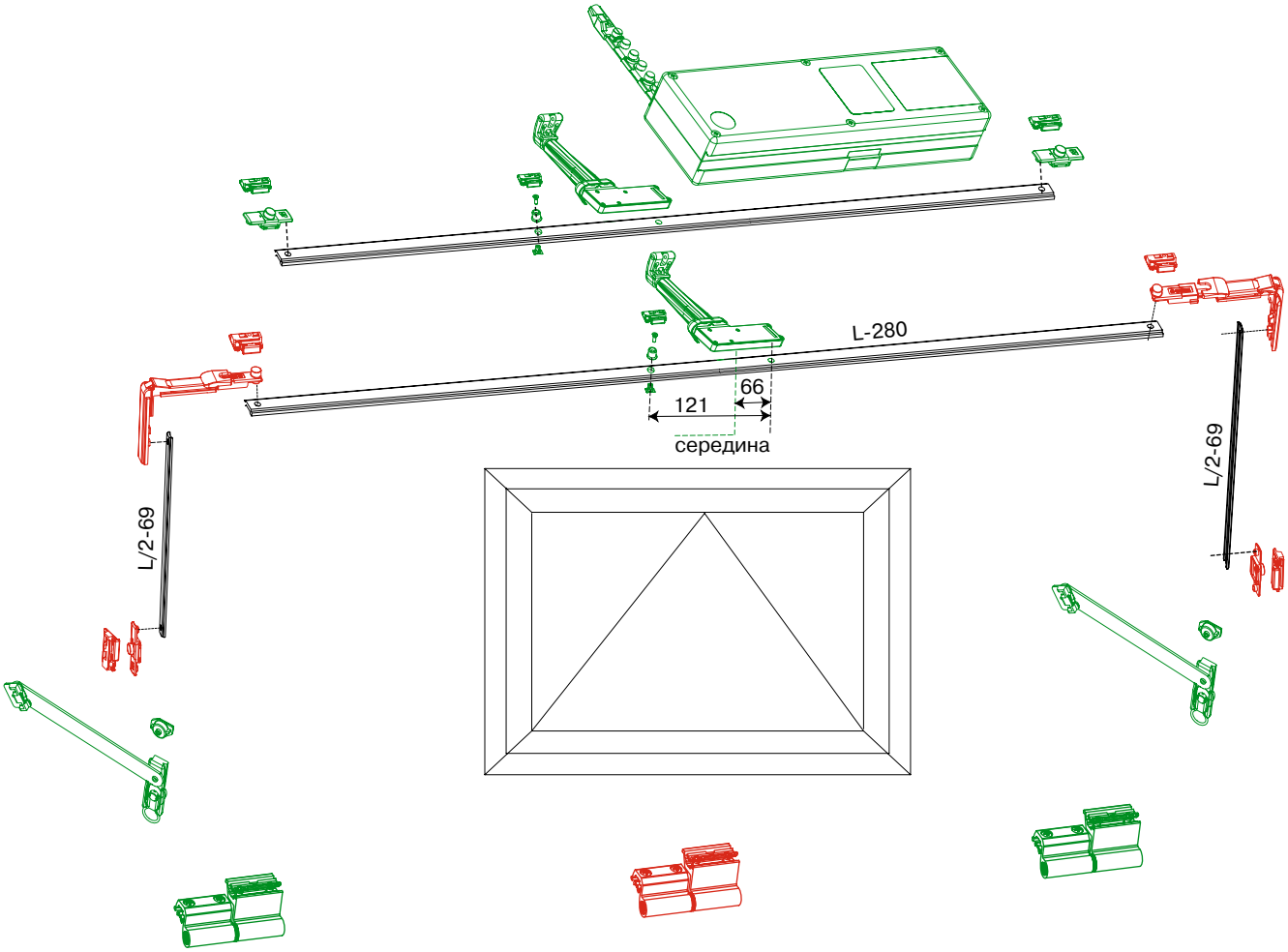

L — ширина створки, мм;
H — высота створки, мм;
— минимальный комплект фурнитуры;
— дополнительные элементы фурнитуры

Наименование	Артикул	R-40 (NEWTEC)			
		Ширина, мм			
		500–1700		1701–2500	
		Высота, мм			
		400–1200	1201–2500	400–1200	1201–2500
привод Varia 230 В	**GIE0046.****	1	1	2	2
привод Varia 24 В	**GIE0274.****				
привод Varia-T 230 В	**GIE0121.****				
VARIA MULTI	**GIE0386**	1	1	2	2
Передача угловая	**GIE0530**		2		2
Запор регулируемый	**GIE0016**	3	3	4	4
Планка ответная	**GIE0017**	3	5	4	6
Подкладка VARIA MULTI	**GIE0516**	1	1	2	2
Петля FLASH BASE	**GIE0011.****	2	2	3	3
Ножницы фрамужные	**GIE0352**	1	1	1	1

** возможны варианты цветов

Расчет усилия на цепи привода

Вертикально стоящее окно

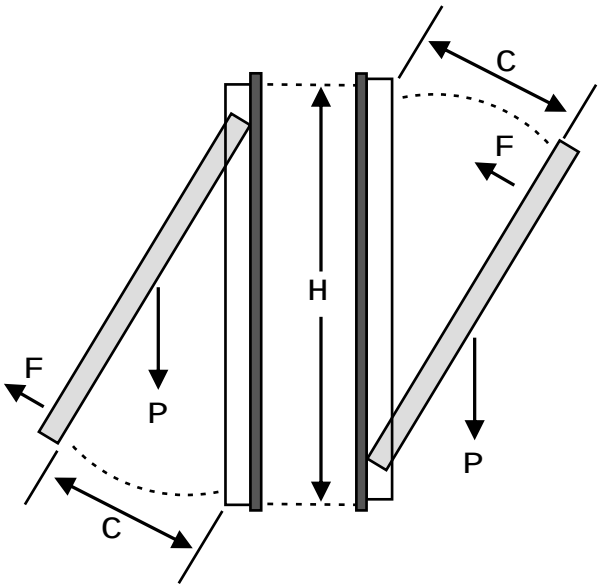

Пример расчета усилия на приводе

Задача: вес створки 70 кг. Схема установки — вертикальное. Высота створки 600 мм. Ход привода 300 мм.

Решение:
F_{max}=(70*300)/(2*600)=17,5 кг

Вывод 1: для нижнеподвесного окна мы можем применить привод Varia с втягивающим усилием не менее 30 кг;

Вывод 2: для верхнеподвесного окна мы не можем применить привод VARIA с толкающим усилием 15 кг, так как нам требуется усилие более 17,5 кг. В данной ситуации мы можем применить два привода VARIA UNI или VARIA -T с суммарным толкающим усилием 15×2=30 кг или привод ST-450 с толкающим (втягивающим) усилием 45 кг.

Вертикально стоящее окно:
F_{max}= (P*C)/(2*H), где
P — вес створки с учетом ветровой нагрузки, кг;
C — максимальный ход штока (цепи) привода, м;
H — высота створки, м.

Таблица зависимости максимально допустимого веса створки (кг) от габаритов нижнеподвесной конструкции для вертикально установленных конструкций и ходом цепи привода 300 мм

Высота створки, мм																			
2200	70	70	70	70	70	70	70	70	70	70	70	70	70	70	70	70	//	//	//
2100	70	70	70	70	70	70	70	70	70	70	70	70	70	70	70	70	70	//	//
2000	70	70	70	70	70	70	70	70	70	70	70	70	70	70	70	70	70	70	//
1900	70	70	70	70	70	70	70	70	70	70	70	70	70	70	70	70	70	70	70
1800	68	70	70	70	70	70	70	70	70	70	70	70	70	70	70	70	70	70	70
1700	64	70	70	70	70	70	70	70	70	70	70	70	70	70	70	70	70	70	70
1600	60	70	70	70	70	70	70	70	70	70	70	70	70	70	70	70	70	70	70
1500	56	68	70	70	70	70	70	70	70	70	70	70	70	70	70	70	70	70	70
1400	53	63	70	70	70	70	70	70	70	70	70	70	70	70	70	70	70	70	70
1300	49	59	68	70	70	70	70	70	70	70	70	70	70	70	70	70	70	70	70
1200	45	54	63	70	70	70	70	70	70	70	70	70	70	70	70	70	70	70	70
1100	41	50	58	66	70	70	70	70	70	70	70	70	70	70	70	70	70	70	70
1000	38	45	53	60	68	70	70	70	70	70	70	70	70	70	70	70	70	70	70
900	34	41	47	54	61	68	70	70	70	70	70	70	70	70	70	70	70	70	70
800	30	36	42	48	54	60	66	70	70	70	70	70	70	70	70	70	70	70	70
700	26	32	37	42	47	53	58	63	68	70	70	70	70	70	70	70	70	70	70
600	23	27	32	36	41	45	50	54	59	63	68	70	70	70	70	70	70	70	70
500	19	23	26	30	34	38	41	45	49	53	56	60	64	68	70	70	70	70	70
	500	600	700	800	900	1000	1100	1200	1300	1400	1500	1600	1700	1800	1900	2000	2100	2200	2300
	Ширина створки, мм																		

ВНИМАНИЕ: При ширине створки более 1700 мм необходимо применять не менее 3 петель. При габарите створки более 2000×2000 мм необходим отдельный расчет.

Штоковый привод ST-450

Штоковые электроприводы серии ST-450 предназначены для открывания/закрывания лючных, оконных блоков, жалюзи. Могут устанавливаться во влажных загрязненных помещениях.

Комплект привода включает:
- привод,
- универсальные кронштейны (рама/створка),
- элементы крепления (винты),
- шаблон для сверления отверстий.

Конструкция корпуса привода позволяет перемещать кронштейн по телу привода — данное решение позволяет крепить привод не к самой конструкции, а к несущим каркасам, откосам и т. д.

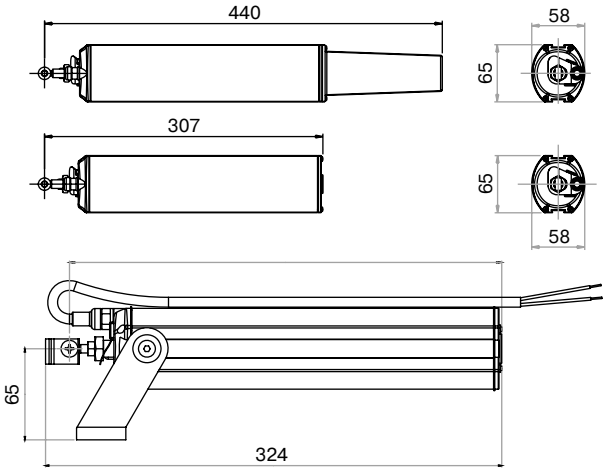

Технические характеристики	
Напряжение	230 В
Ток	0,7 А
Мощность	150 Вт
Частота тока	50 Гц
Тепловая защита	140 °С
Емкость конденсатора	5 мФ
Толкающее усилие	450 Н
Втягивающее усилие	450 Н
Скорость хода	23 мм/с
Температура работы	–20 °С...+70 °С
Степень защиты	IP 55
Цвет	серебро

Артикул	Ход штока, мм
GIE0208.01	180
GIE0209.01	300

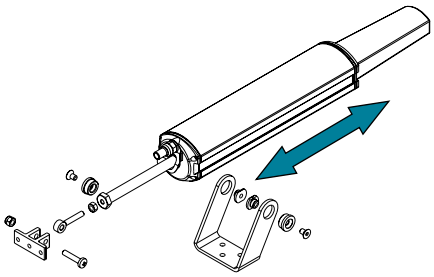

Реечный привод LC

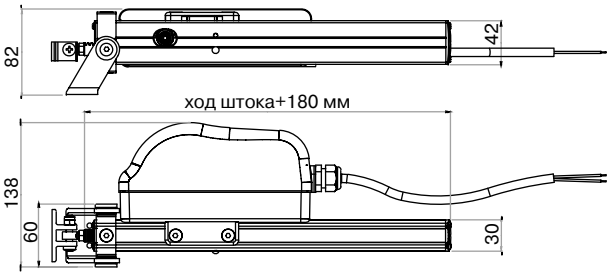

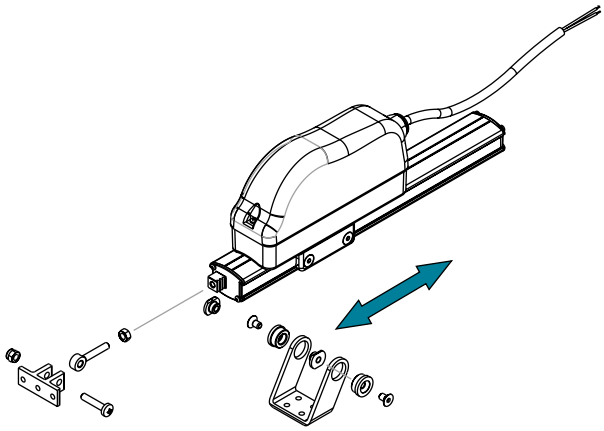

Конструкция корпуса привода позволяет перемещать кронштейн по телу привода — данное решение позволяет крепить привод не к самой конструкции, а к несущим каркасам, откосам и т. д.

Реечные электроприводы серии LC предназначены для открывания/закрывания лючных, оконных блоков, жалюзи. Могут устанавливаться во влажных загрязненных помещениях. Имеют функцию «АВТОСПУСК».

Комплект привода включает:
- привод,
- универсальные кронштейны (рама/створка),
- элементы крепления (винты),
- шаблон для сверления отверстий.

Технические характеристики	
Толкающее и втягивающее усилие	800 Н (для 350 мм, 550 мм) 650 Н (для 750 мм, 1000 мм)
Температура работы	–20 °С...+70 °С
Вылет рейки	350, 550, 750, 1000 мм
Параллельное включение	Возможно
Скорость движения рейки	8 мм/с (6,5 мм/с под max нагрузкой)
Напряжение питания	230 В, 50 Гц
Потребляемый ток	~0,09 А
Потребляемая мощность	20 Вт
Концевой выключатель	Электронный
Степень защиты	IP 65
Цвет	серебро

Артикул	Ход рейки, мм
GIE4687.01	350
GIE0233	550
GIE0233.01	750
GIE1683	1000

Реечный привод LC DUO / TRY

Реечный электропривод серии LC DUO/TRY предназначен для открывания/закрывания лючных, оконных блоков в паре с активным приводом LC. Может устанавливаться во влажных загрязненных помещениях. Имеет функцию «АВТОСПУСК».

Комплект привода включает:
- привод,
- универсальные кронштейны активного и пассивного приводов (рама/створка),
- элементы крепления (винты),
- шаблоны для сверления отверстий.

Артикул	Наименование	Характеристика
GIE0234.01	Привод пассивный	Ход рейки 750 мм
GIE0214.01	Шток-вал	Длина 844 мм

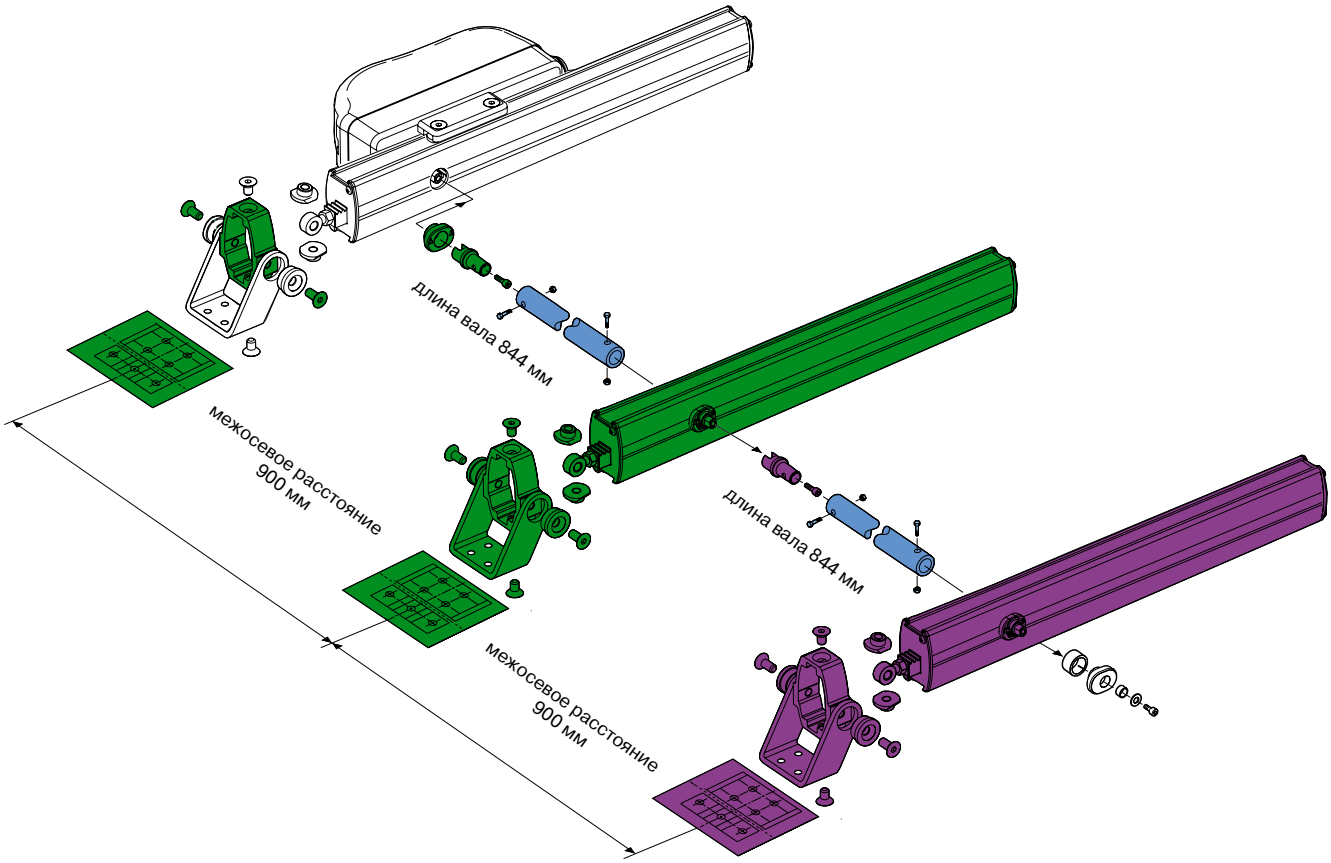

комплект активного привода

комплект пассивного привода №1

комплект пассивного привода №2

вал

Реечный привод LC FIRE

Реечный электропривод серии LC FIRE предназначен для открывания/закрывания лючных, оконных блоков, жалюзи.

Может устанавливаться во влажных загрязненных помещениях.

Имеет функцию «АНТИАВТОСПУСК». Применяется в системах «Противодымной вентиляции» и «Дымоудаления».

Комплект привода включает:
- привод,
- универсальные кронштейны (рама/створка),
- элементы крепления (винты),
- шаблон для сверления отверстий.

Конструкция корпуса привода позволяет перемещать кронштейн по телу привода — данное решение позволяет крепить привод не к самой конструкции, а к несущим каркасам, откосам и т. д.

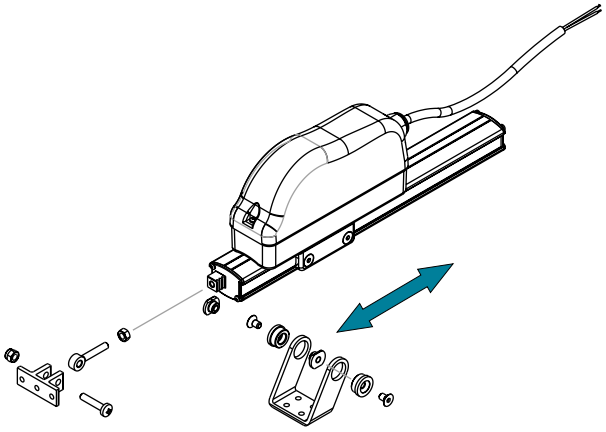

Технические характеристики	
Напряжение	24 В
Ток	0,9 А
Мощность	22 Вт
Частота тока	—
Толкающее и втягивающее усилие	800 Н (для 170 мм, 350 мм, 550 мм) 650 Н (для 750 мм,1000 мм)
Скорость хода	8 мм/с (6,5 мм/с под max нагрузкой)
Температура работы	–20 °С…+70 °С
Степень защиты	IP65
Цвет	серебро

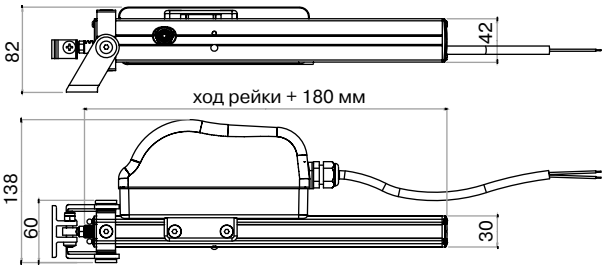

Артикул	Ход рейки, мм
GIE4673.01	170
GIE0505.01	350
GIE0215.01	550
GIE0235.01	750
GIE0253.01	1000

Реечный привод LC DUO FIRE

Реечный электропривод серии LC DUO FIRE предназначен для открывания/закрывания лючных, оконных блоков в паре с активным приводом LC FIRE. Может устанавливаться во влажных загрязненных помещениях. Имеет функцию «АНТИАВТОСПУСК».

Комплект привода включает:
- привод,
- универсальные кронштейны активного и пассивного приводов (рама/створка),
- элементы крепления (винты),
- шаблоны для сверления отверстий.

Артикул	Наименование	Характеристика
GIE0216.01	Привод пассивный	Ход рейки 550 мм
GIE0238.01	Привод пассивный	Ход рейки 750 мм
GIE0214.01	Шток-вал	Длина 844 мм

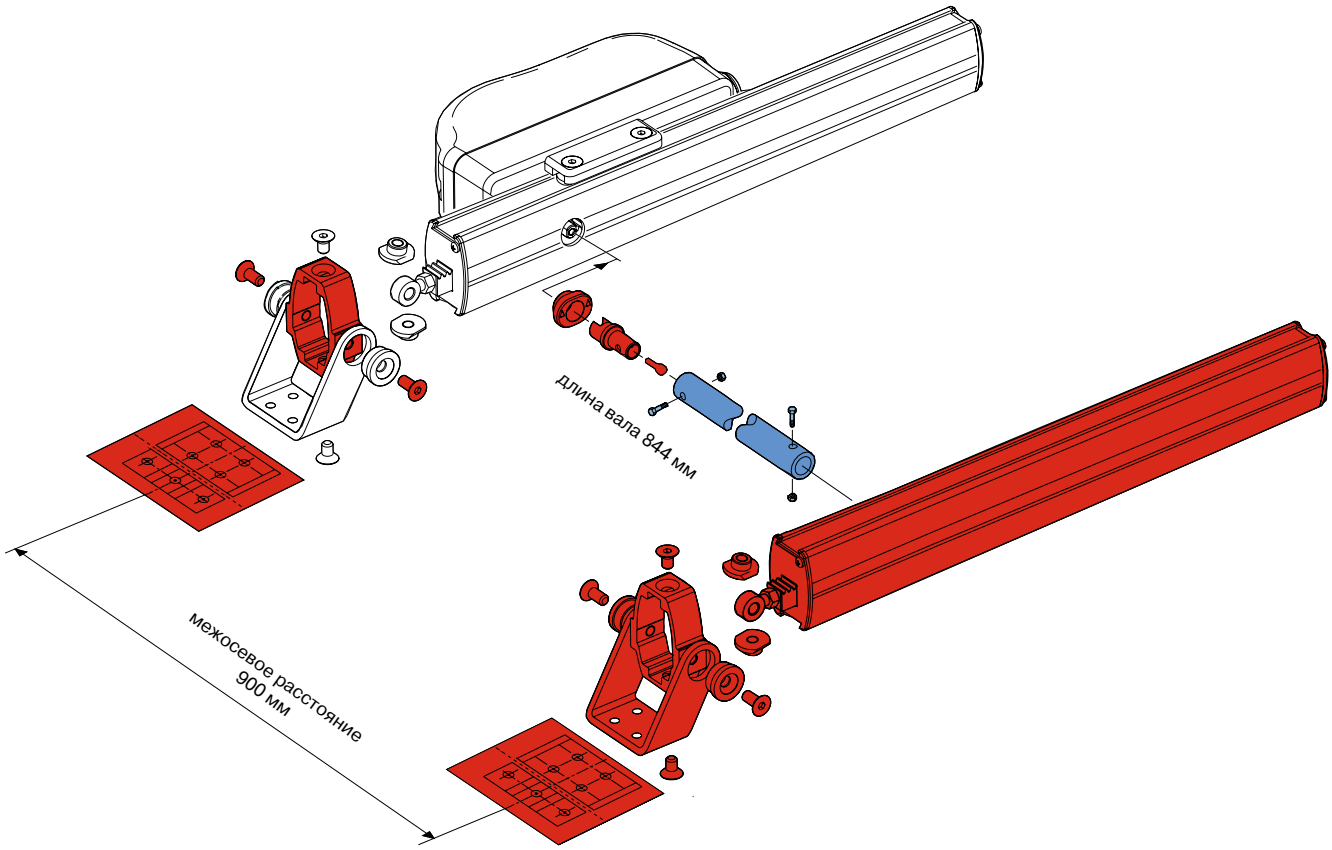

комплект активного привода

комплект пассивного привода

вал

Блок радиоуправления M2217

Блок M2217 предназначен для радиоуправления группой приводов 230 В. Работает в комплекте с пультами дистанционного управления с частотой сигнала 433,92 МГц. Блок имеет грязе/водо защищенный корпус, что позволяет использовать его в грязных и влажных помещениях.

Внимание! К блоку нельзя подключить:

- блок управления M2134,
- блок управления CV1-N,
- блок управления CV10,
- блок управления CF10/2,
- аккумуляторную батарею CF10/2,
- погодные блоки PV1 и PV2,
- термостат TEO-3,
- кнопки PUL1 и PUL3,
- групповое устройство ГУ-4Р,
- привода с питанием 24 Вольт.

Технические характеристики	
Частота приема сигнала	433,92 МГц
Ток питания	230 В — 50 / 60 Гц — 600 Вт
Выходная мощность для подключения приводов	500 Вт
Рабочая температура	–10 °C…+55 °C
Количество запоминаемых радиопультов	6 шт.
Габариты	102 мм × 27 мм × 23 мм
Корпус выполнен из пластика	ABC+PC V0
Класс защиты	IP 65

Артикул	Наименование
GIE4721	Блок радиоуправления M2217

Пульт радиоуправления TGO6

Пульт радиоуправления TGO6 имеет 6 каналов управления и может быть использован для управления 6 разными устройствами.

Пульт обладает возможностью отдельного управления каждым приводом и групповым управлением нескольких приводов. Шесть красных диодов показывают, какой именно канал (привод или группа приводов будет управляться), нажимая на кнопку «–» или «+», мы выбираем какой именно канал (привод) будет управляться. Кнопками «открыто» или «закрыто» мы управляем открытием/закрытием окна/люка. Центральная кнопка на пульте отключает пульт для экономии электроэнергии, вырабатываемой батарейками.

Внимание:
блок радиоуправления M2217 работает в паре с пультами радиоуправления TGO2 или TGO6.

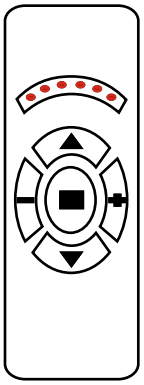

Технические характеристики	
Батарея	12 В, 23 А
Частота сигнала	433,92 МГц
Температура работы	–10 °С...+55 °С
Габариты	120 мм × 45 мм × 15 мм

Артикул	Наименование
GIE1649	Пульт радиоуправления TG06

Пульт радиоуправления TGO2

Пульт радиоуправления TGO2 имеет 2 канала управления и может быть использован для управления 2 разными устройствами.

Технические характеристики	
Батарея	3Vdc(CR2032)
Частота сигнала	433,92 МГц
Температура работы	–10 °С...+55 °С
Габариты	33 мм × 69 мм × 13 мм

Артикул	Наименование
GIE4720	Пульт радиоуправления TGO2

Кнопка управления PUL3 с фиксацией положений

Кнопка управления «ФИКСИРУЕМАЯ» PUL3 предназначена для управления приводами переменного тока и блоками управления. Кнопка имеет три положения «ОТКРЫТО-ОТКЛЮЧЕНО-ЗАКРЫТО», каждое из которых имеет фиксацию.

Технические характеристики	
Ток max	16 А
Температура работы	–20 °С...+80 °С
Габариты	82 мм × 66 мм × 55 мм
Класс защиты	IP 55

Артикул	Наименование
GIE0053	Переключатель PUL3, 3 позиции

Кнопка управления PUL1 без фиксации положений

Кнопка управления « НЕФИКСИРУЕМАЯ» PUL1 предназначена для управления приводами переменного тока и блоками управления. Кнопка имеет три положения «ОТКРЫТО-ОТКЛЮЧЕНО-ЗАКРЫТО», положения «ОТКРЫТО» и «ЗАКРЫТО» не фиксируются (если отпустить кнопку, то она автоматически переводится в положение «ОТКЛЮЧЕНО»).

Технические характеристики	
Ток max	16 А
Температура работы	–20 °С...+80 °С
Габариты	82 мм × 66 мм × 55 мм
Класс защиты	IP 55

Артикул	Наименование
GIE0054	Переключатель PUL1, нефиксируемый

Блок управления M2134 с групповым и индивидуальным управлением

Блок управления M2134 предназначен для группового, индивидуального и централизованного управления 4 каналами 230 В. Данный блок позволяет подключить на один канал электроприводы с суммарной мощностью до 600 Вт. Возможно последовательное подключение нескольких блоков.

Может использоваться в качестве блока управления различными системами (проветривание, умный дом, противодымная вентиляция, охранные системы) с раздельным (местным — кнопка управления для каждого канала) и групповым управлением.

В качестве управления можно применять:
- кнопки управления механические PUL1 или PUL3,
- термостат TEO3,
- погодный блок PV1,
- сторонние датчики и системы,
- системы противодымной вентиляции.

Внимание! К блоку нельзя подключить:
- блок радио управления M2217,
- групповое устройство ГУ-4Р,
- погодный блок PV2,
- аккумуляторную батарею CF10/2,
- привода с питанием 24 В.

Технические характеристики	
Ток питания	230 В, 50 Гц
Ток индивидуального управления	230 В
Ток группового управления	24 В
Мощность канала	600 Вт
Суммарная мощность блока	2400 Вт
Рабочая температура	–20...+80 °C
Габариты	240 мм × 185 мм × 110 мм
Класс защиты	IP 55

Артикул	Наименование
GIE4722	Блок управления M2134

Блок индивидуального управления CV1-N

Блок управления CV1-N предназначен для индивидуального управления приводами 24 В. Данный блок позволяет подключить электроприводы с суммарной силой тока до 1А. Блок оснащен потенциометром регулировки выходного тока.

Может использоваться в качестве блока управления различными системами (проветривание, умный дом, противодымная вентиляция, охранные системы) с индивидуальным управлением.

В качестве управления можно применять:
- кнопки управления механические PUL1 или PUL3,
- системы противодымной вентиляции,
- термостат TEO3,
- погодный блок PV1,
- сторонние датчики и системы.

Внимание! К блоку нельзя подключить:
- блок радио управления M2217,
- групповое устройство ГУ-4Р,
- погодный блок PV2,
- аккумуляторную батарею CF10/2,
- привода с питанием 230 В.

Технические характеристики	
Ток питания	230 В, 50 Гц
Ток управления	24 В
Сила тока	до 1А
Материал корпуса	ABS UL94V-0
Габариты	160 мм × 120 мм × 76 мм
Класс защиты	IP 55

Артикул	Наименование
GIE4650	Блок группового управления CV1-N

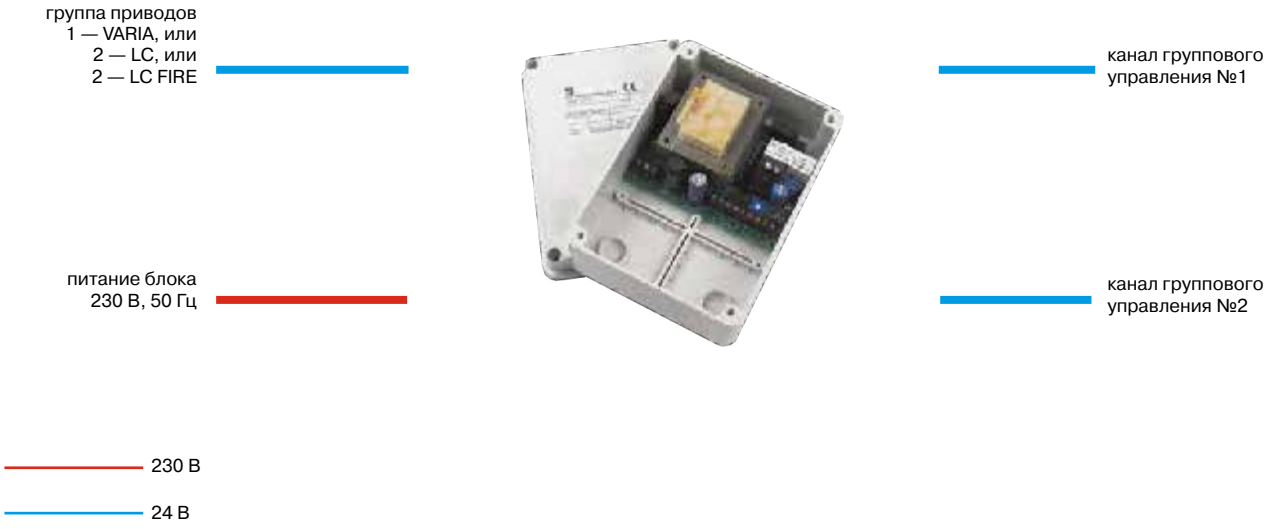

Блок группового управления CV10

Блок управления CV10 предназначен для приема и обработки сигналов, полученных от периферийных каналов управления и группового управления приводами 24 В. Блок позволяет подключить электроприводы с суммарной силой тока до 10 А.

Может использоваться в качестве блока управления различными системами (проветривание, умный дом, противодымная вентиляция, охранные системы) с групповым управлением.

В качестве канала управления можно применять:
- кнопки управления механические PUL1 или PUL3,
- системы противодымной вентиляции,
- термостат TEO3,
- погодный блок PV1,
- сторонние датчики.

Внимание! К блоку нельзя подключить:
- блок радио управления M2217,
- групповое устройство ГУ-4Р,
- погодный блок PV2,
- аккумуляторную батарею CF10/2,
- привода с питанием 230 В.

Технические характеристики	
Ток питания	230 В, 50 Гц
Ток управления	24 Вольт
Сила тока	до 10 А
Рабочая температура	–20...+70 °С
Габариты	200 мм × 155 мм × 80 мм
Материал корпуса	ABS UL94V-0
Класс защиты	IP 55

Артикул	Наименование
GIE0218	Блок группового управления CV10

Блок группового управления CF10/2 для систем противодымной вентиляции

Блок управления CF10/2 предназначен для приема и обработки сигналов, полученных от периферийных каналов управления и группового управления приводами 24 В. Блок позволяет подключить электроприводы с суммарной силой тока до 10 А.

Имеет функции:

- коммутацию сигнала аварийного открытия/закрытия от ПОС и охранных систем,
- подключение датчиков огонь/дым, до 24 шт.,
- коммутацию цепи оповещающих систем (световая, звуковая сигнализация, звонок в пост пож. охр.)
- диагностику целостности цепи датчиков дым/огонь,
- световую индикацию «НОРМАЛЬНО»/«ТРЕВОГА»,
- дополнительные два выхода 24 В, для питания датчиков,
- встроенную диагностику,
- индикацию ошибок,
- режим работы кнопки управления фиксированный/нефиксированный,
- подключение погодной станции PV1 / PV2,
- ручное вкл./откл. термостата или погодной станции,
- принудительную перезагрузку,
- возможность подключения аккумулятора 3,3 А/ч (примерно 120 ч работы).

Может использоваться в качестве блока управления различными системами (проветривание, умный дом, противодымная вентиляция, охранные системы) с групповым управлением.

В качестве канала управления можно применять:

- кнопки управления механические PUL1 или PUL3,
- аварийная кнопка,
- системы противодымой вентиляции,
- датчики дыма/огня,
- термостат TEO3,
- погодные блоки PV1 или PV2,
- сторонние датчики.

Технические характеристики	
Ток питания	230 В, 50 Гц
Ток управления	24 В
Сила тока	до 10 А
Защита от перегрева	70 °C
Материал корпуса	ABS UL94V-0
Габариты	203 мм × 228 мм × 110 мм
Класс защиты	IP 55

Артикул	Наименование
GIE0217	Блок группового управления CF10/2

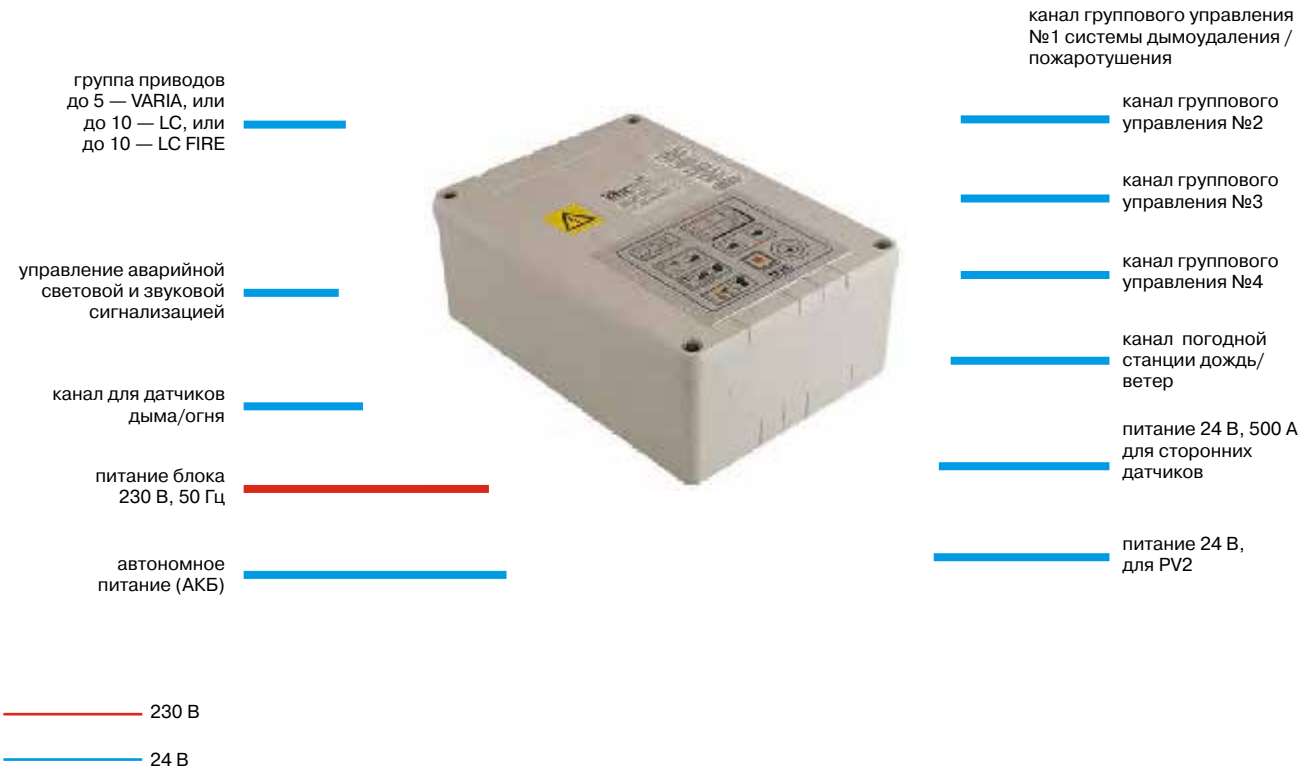

Аккумуляторная батарея CF10/2 автономных систем

Аккумуляторная батарея CF10/2 предназначена для бесперебойного питания током 24В блока управления CF10/2.

Технические характеристики	
Ток управления	24 В, 3,3 А/ч
Сила тока	до 10 А
Количество питающих элементов	2
Габариты	200 мм × 156 мм × 150 мм

Артикул	Наименование
GIE0219	Аккумуляторная батарея CF10/2

Датчик дождя SP

Датчик дождя SP предназначен для отправки сигналов в канал управления блоков PV1 или PV2 в зависимости от погодных условий (наличие капель влаги на поверхности сенсора).

Технические характеристики	
Рабочая температура	–10 °C...+90 °C
Габариты	150 мм × 56 мм × 115 мм
Класс защиты	IP 55

Артикул	Наименование
GIE0222	Датчик дождя SP

Датчик ветра RV

Датчик ветра RV предназначен для отправки сигналов в канал управления блоков PV1 или PV2 в зависимости от погодных условий (наличие продолжительного потока воздуха).

Технические характеристики	
Заводская настройка	12 км/ч
Max скорость ветра	120 км/ч
Рабочая температура	–10 °C...+60 °C
Габариты	180 мм × 170 мм × 125 мм
Материал корпуса	пластик PC + ABS UL 94V-0
Класс защиты	IP 54

Артикул	Наименование
GIE0223	Датчик ветра RV

Блок погодный PV1

Блок погодный PV1 предназначен для отправки сигнала на закрытие в канал управления блоков всех типов в зависимости от погодных условий с помощью датчиков SP-дождя и RV-ветра.

Имеет функции:

- период тестирования 2 мин,
- регулировка чувствительности ветра.

Технические характеристики	
Ток питания	230 В, 50/60 Гц
Рабочая температура	–10 °С...+70 °С
Габариты	124 мм × 110 мм × 50 мм
Материал корпуса	пластик PC + ABS UL 94V-0
Класс защиты	IP 44

Артикул	Наименование
GIE0220	Блок погодный 230 В PV1

Блок погодный PV2

Блок погодный PV2 предназначен для отправки сигнала на закрытие в канал управления блока CF10/2 в зависимости от погодных условий с помощью датчиков SP-дождя и RV-ветра.

Имеет функции:

- период тестирования 2 мин,
- регулировка чувствительности ветра.

Технические характеристики	
Ток питания	24 В
Рабочая температура	–10 °С...+70 °С
Габариты	124 мм × 110 мм × 50 мм
Материал корпуса	пластик PC + ABS UL 94V-0
Класс защиты	IP 44

Артикул	Наименование
GIE4734	Блок погодный 24 В PV2

Термостат ТЕО-3

Термостат ТЕО-3 предназначен для управления приводами переменного тока и блоками управления. Термостат имеет три положения «ОТКРЫТО–АВТОРЕГУЛИРОВАНИЕ–ЗАКРЫТО».

Технические характеристики	
Ток max	16 А, 250 В
Температура авторегулирования	+6 °С...+30 °С
Погрешность измерения	0,2 °С
Цена деления	1 °С
Рабочая температура	0 °С...+50 °С
Рабочая влажность	20–90%
Габариты	76 мм × 76 мм × 35 мм
Класс защиты	IP 20

Артикул	Наименование
GIE0227	Термостат ТЕО-3

Типовые схемы коммутации

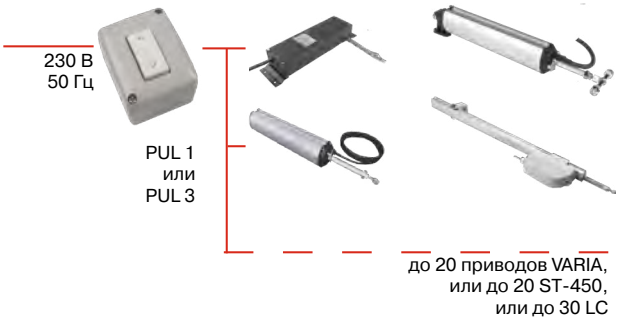

Система ручного управления с помощью кнопок PUL приводами 230 В

Режимы функционирования:
- «ОТКРЫТЬ» нажать на кнопку «вверх»,
- «ПОКОЙ» среднее положение кнопки,
- «ЗАКРЫТЬ» нажать на кнопку «вниз».

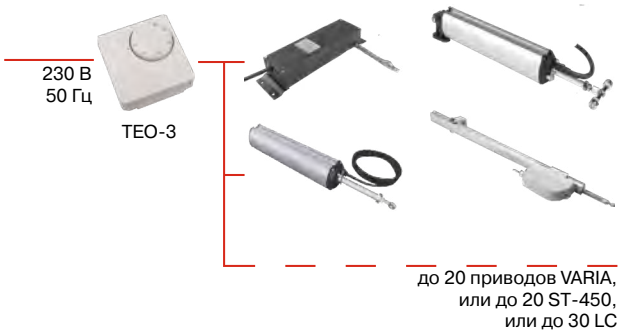

Система автоматического управления температурой в помещении с помощью термостата TEO-3 приводами 230 В

Режимы функционирования:
- «ОТКРЫТЬ» регулятор установлен на min температуру (до упора),
- «АВТОМАТИЧЕСКОЕ УПРАВЛЕНИЕ» регулятор установлен на требуемую температуру,
- «ЗАКРЫТЬ» регулятор установлен на max температуру (до упора).

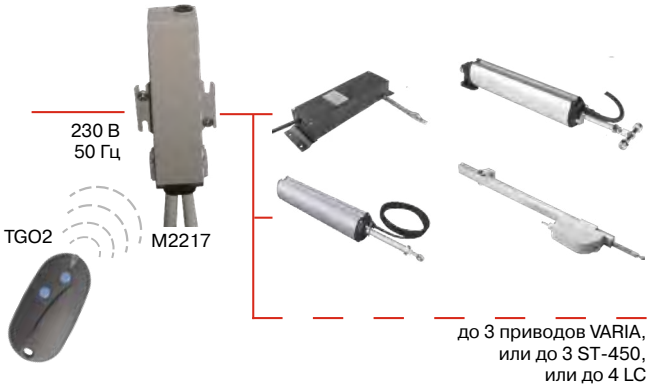

Система радиоуправления с помощью блока M2217 и пульта управления TGO2 приводами 230 В

Режимы функционирования:
- «ОТКРЫТЬ» нажать на кнопку «вверх»,
- «ЗАКРЫТЬ» нажать на кнопку «вниз».

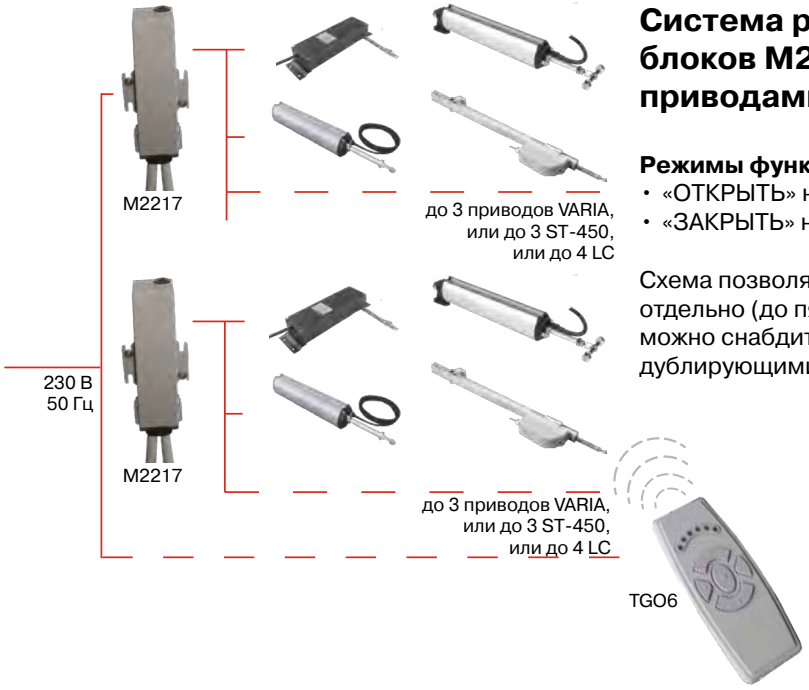

Система радиоуправления с помощью блоков M2217 и пульта управления TGO6 приводами 230 В

Режимы функционирования:
- «ОТКРЫТЬ» нажать на кнопку «вверх»,
- «ЗАКРЫТЬ» нажать на кнопку «вниз».

Схема позволяет управлять каждой группой приводов отдельно (до пяти) и всеми одновременно. Данную схему можно снабдить несколькими пультами управления, дублирующими друг друга.

Типовые схемы коммутации

Система автоматического управления группами приводов 230 В (№ 1, 2, 3, 4) с помощью блока управления M2134, термостатов TEO-3, кнопки PUL3 и погодного блока PV1 с датчиками дождь/ветер.

Возможности системы:

- управлять каждой группой приводов отдельно с помощью термостата TEO-3 (низший приоритет), режимы работы «ОТКРЫТО-АВТОРЕГУЛИРОВКАТЕМПЕРАТУРЫ-ЗАКРЫТО»;
- управлять всеми группами одновременно с помощью кнопки группового управления PUL3, с возможностью блокировки управления от термостатов;
- автоматически закрывать окна/люки при дожде/ветре с помощью погодного блока PV1 и датчиков дождя и ветра (высший приоритет) или любой другой инородной управляющей системы.

Принцип работы схемы

Термостаты управляют приводами местно (каждый своей группой приводов). Для одновременного принудительного закрывания/открывания всех окон/люков используется кнопка группового управления PUL3, при нажатии PUL3 на ОТКРЫТО-ЗАКРЫТО блокируются до тех пор, пока кнопка группового управления не займет положение «ПОКОЙ».
При сильном ветре или дожде погодный блок PV1 подает сигнал на закрытие окон/люков и блокирует сигналы местного и группового управления до тех пор пока не прекратится дождь/ветер.

Схема позволяет подключить последовательно несколько блоков и управлять ими от одной погодной станции PV1 и одной кнопки группового управления PUL3.

При замене термостата TEO-3 на кнопки управления PUL1 каждой группы система будет иметь ручное местное управление с режимом работы «ОТКРЫТО-ПОКОЙ-ЗАКРЫТО».

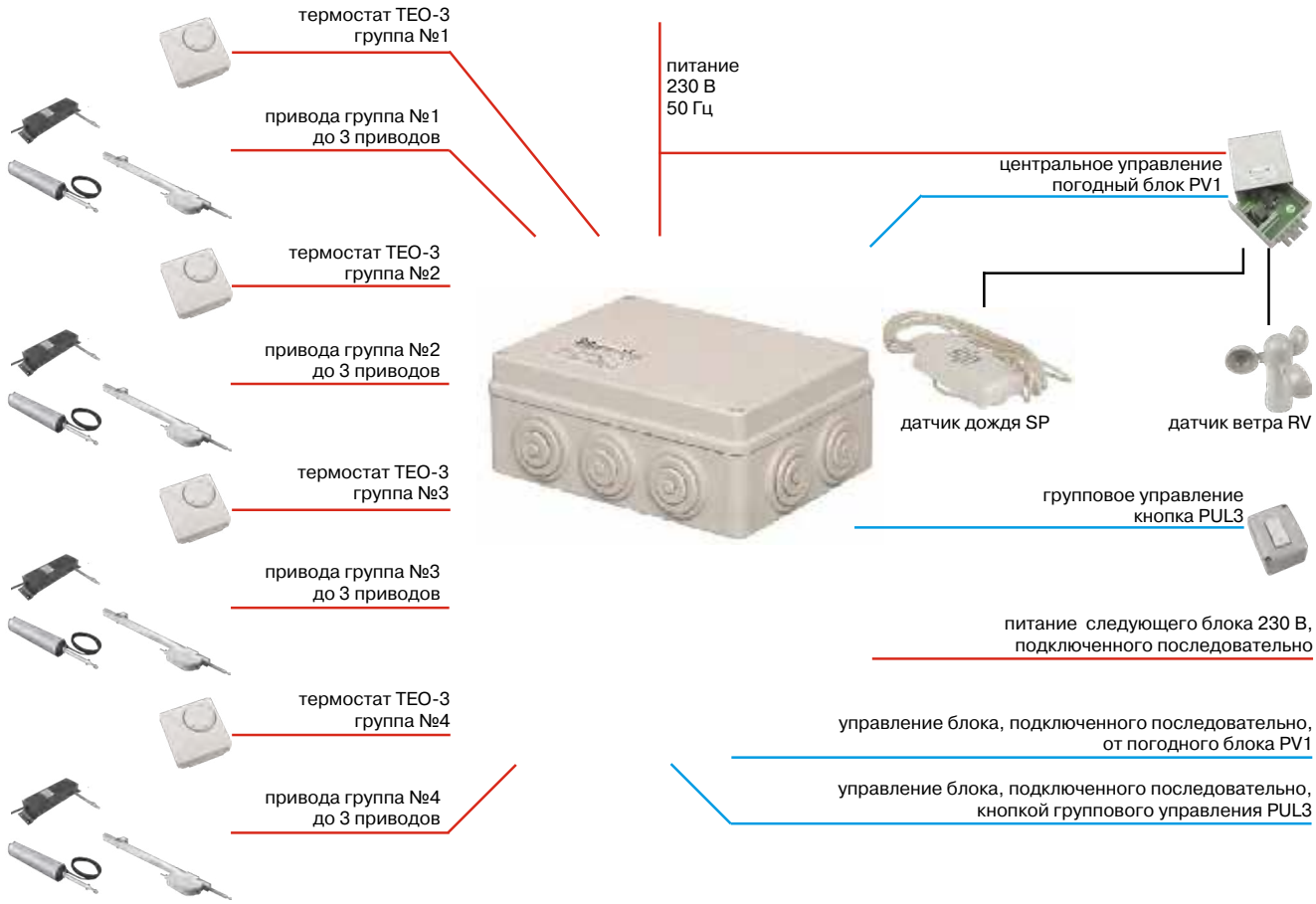

Система автоматического управления группами приводов 230 В (№ 1, 2, 3, 4) с помощью блока управления M2134, термостатов TEO-3, погодного блока PV1 с датчиками дождь/ветер и управляющей системы здания (Противодымная вентиляция)

Возможности системы:

- управлять каждой группой приводов отдельно с помощью термостата TEO-3 (низший приоритет), режимы работы «ОТКРЫТО-АВТОРЕГУЛИРОВКА ТЕМПЕРАТУРЫ-ЗАКРЫТО»;
- автоматически закрывать окна/люки при дожде/ветре с помощью погодного блока PV1 и датчиков дождя и ветра (высший приоритет);
- аварийное открытие/закрывание окон/люков от сигнала инородной управляющей системы (ПРОТИВОДЫМНАЯ ВЕНТИЛЯЦИЯ, охранная система и т.д.).

Принцип работы схемы

Термостаты управляют приводами местно каждый своей группой приводов. При сильном ветре или дожде погодный блок PV1 подает сигнал на закрытие окон/люков и блокирует сигналы местного управления до тех пор, пока не прекратится дождь/ветер.
При срабатывании «УПРАВЛЯЮЩЕЙ СИСТЕМЫ ЗДАНИЯ» (ПРОТИВОДЫМНАЯ ВЕНТИЛЯЦИЯ) открываются/закрываются люки/окна, все остальные сигналы игнорируются.

Схема позволяет подключить последовательно несколько блоков и управлять ими от одной погодной станции PV1 и одного управляющего сигнала от «УПРАВЛЯЮЩЕЙ СИСТЕМЫ».

При замене термостата TEO-3 на кнопки управления PUL1 каждой группы система будет иметь ручное местное управление с режимом работы «ОТКРЫТО-ПОКОЙ-ЗАКРЫТО».

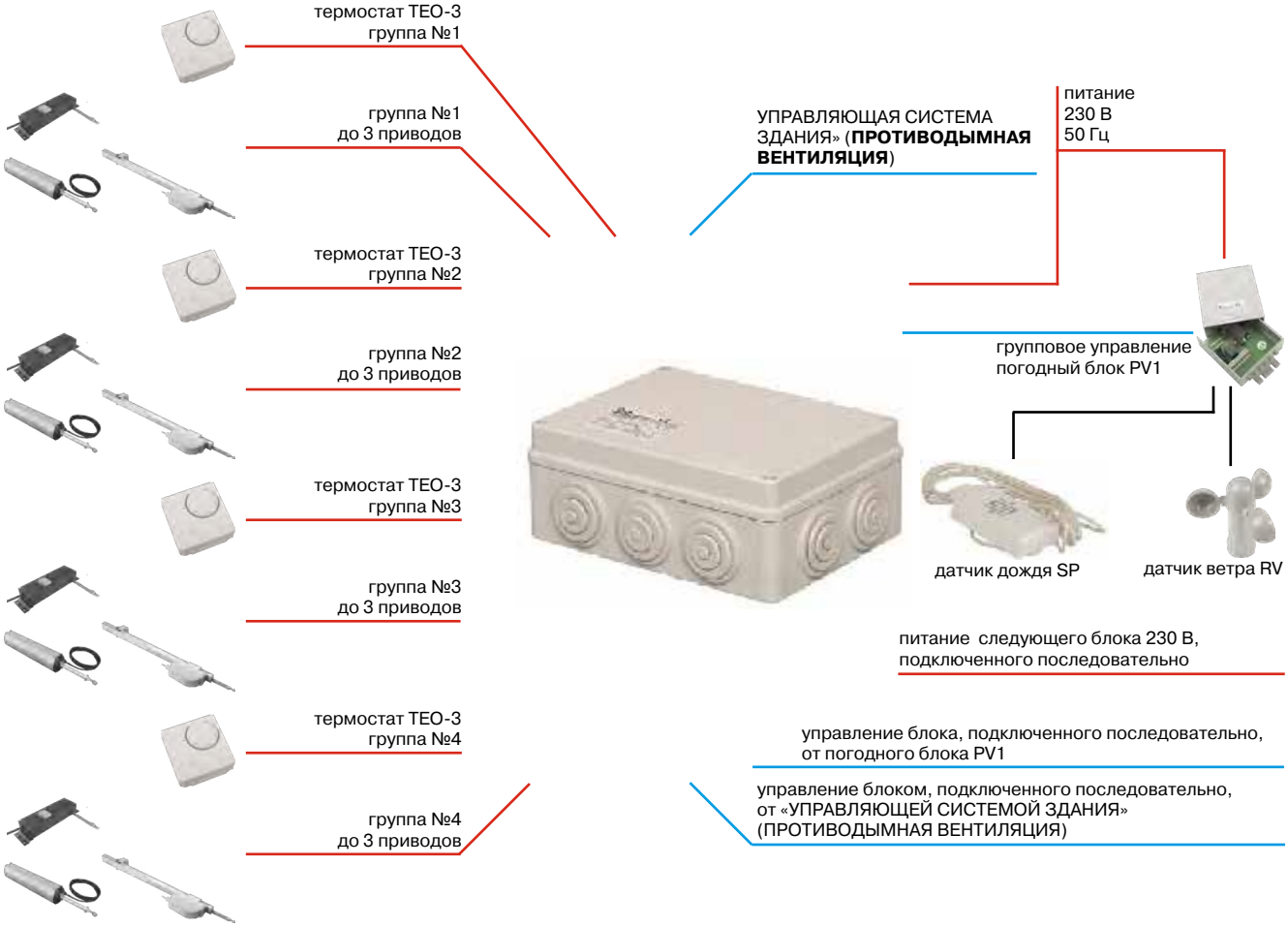

Типовые схемы коммутации

Система автоматического управления группой приводов 24 В с помощью блоков CV1-N и CV10

Возможности системы:

- управлять группой приводов отдельно с помощью
- термостата ТЕО-3 (низший приоритет), режимы работы «ОТКРЫТО-АВТОРЕГУЛИРОВКА ТЕМПЕРАТУРЫ-ЗАКРЫТО»;
- автоматически закрывать окна/люки при дожде/ветре с помощью погодного блока PV1 и датчиков дождя и ветра (высший приоритет) или любой другой инородной управляющей системой (ПРОТИВОДЫМНАЯ ВЕНТИЛЯЦИЯ)

Принцип работы схемы

Термостаты управляют приводами. При сильном ветре или дожде погодный блок PV1 подает сигнал на закрытие окон/люков и блокирует сигналы управления ТЕО-3 до тех пор, пока не прекратится дождь/ветер.
Схема позволяет подключить параллельно к одному погодному блоку PV1 или термостату ТЕО-3 несколько блоков управления серии CV.

При замене термостата ТЕО-3 на кнопки управления PUL1 каждой группы система будет иметь ручное местное управление с режимом работы «ОТКРЫТО-ПОКОЙ-ЗАКРЫТО».

Внимание: На приоритетный канал управления вместо погодного блока PV1 можно подключить различные управляющие элементы/системы (инородные датчики,«ПРОТИВОДЫМНАЯ ВЕНТИЛЯЦИЯ», «УПРАВЛЯЮЩАЯ СИСТЕМА ЗДАНИЯ» и т.д.)

CV-1N

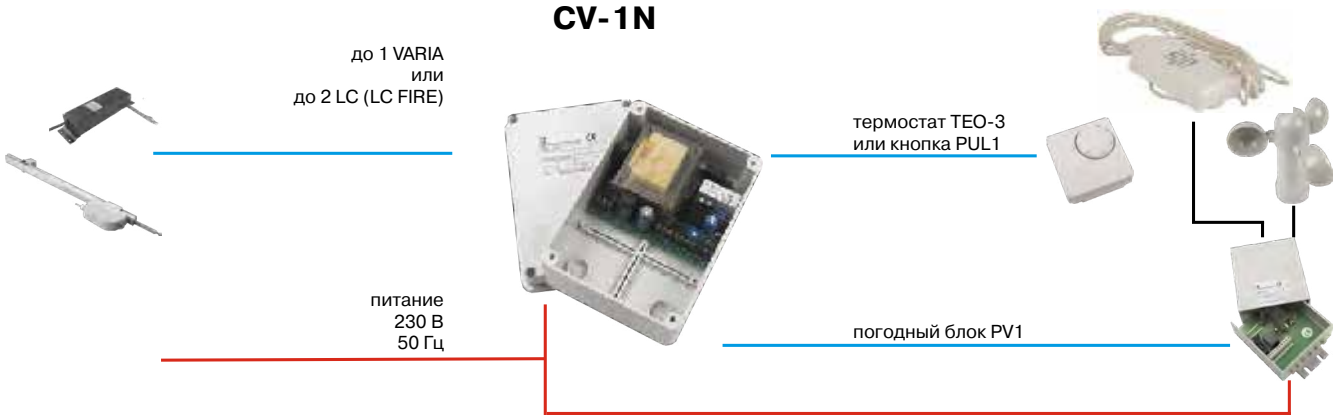

CV-10

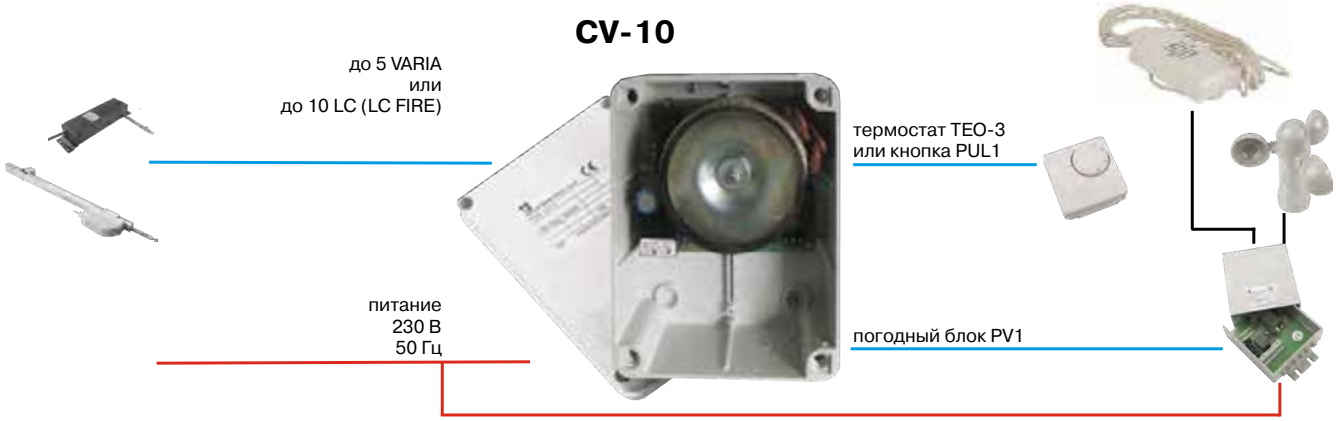

Система автоматического управления группой приводов 24 В с помощью блоков CF10/2

Возможности системы:

- управлять группой приводов с помощью термостата ТЕО-3;
- управлять группой приводов с помощью кнопки PUL 1;
- автоматически закрывать окна/люки при дожде/ветре с помощью погодного блока PV1 или PV2 и датчиков дождя и ветра (средний приоритет) или любой другой инородной управляющей системы;
- автоматически открывать окна/люки «СИСТЕМЫ ПРОТИВОДЫМНОЙ ВЕНТИЛЯЦИИ» при срабатывании пожарной тревоги или нажатии на аварийную кнопку CE (высший приоритет), или автоматически закрывать окна/люки «УПРАВЛЯЮЩАЯ СИСТЕМА ЗДАНИЯ » при срабатывании систем защиты здания;
- автоматически открывать окна/люки «СИСТЕМЫ ПРОТИВОДЫМНОЙ ВЕНТИЛЯЦИИ» при срабатывании датчиков огня/дыма (высший приоритет);
- имеет возможность питать два инородных датчика током 24 В;
- имеет резервное питание (АКБ) 3,3 А/ч;
- имеет дополнительные кнопки управления на панели блока.

Принцип работы схемы

При сильном ветре или дожде погодный блок PV1 подает сигнал на закрытие окон/люков, или при повышении температуры внутри помещения термостат ТЕО-3 даст команду на открытие окон/люков, при этом погодная станция имеет приоритет перед термостатом. При срабатывании систем аварийного открывания/закрывания все остальные сигналы игнорируются. При подключении системы радиоуправления она подключается на клеммы низшего приоритета.

Схема позволяет подключить параллельно к одному погодному блоку PV1 или термостату ТЕО-3 несколько блоков управления серии CF.

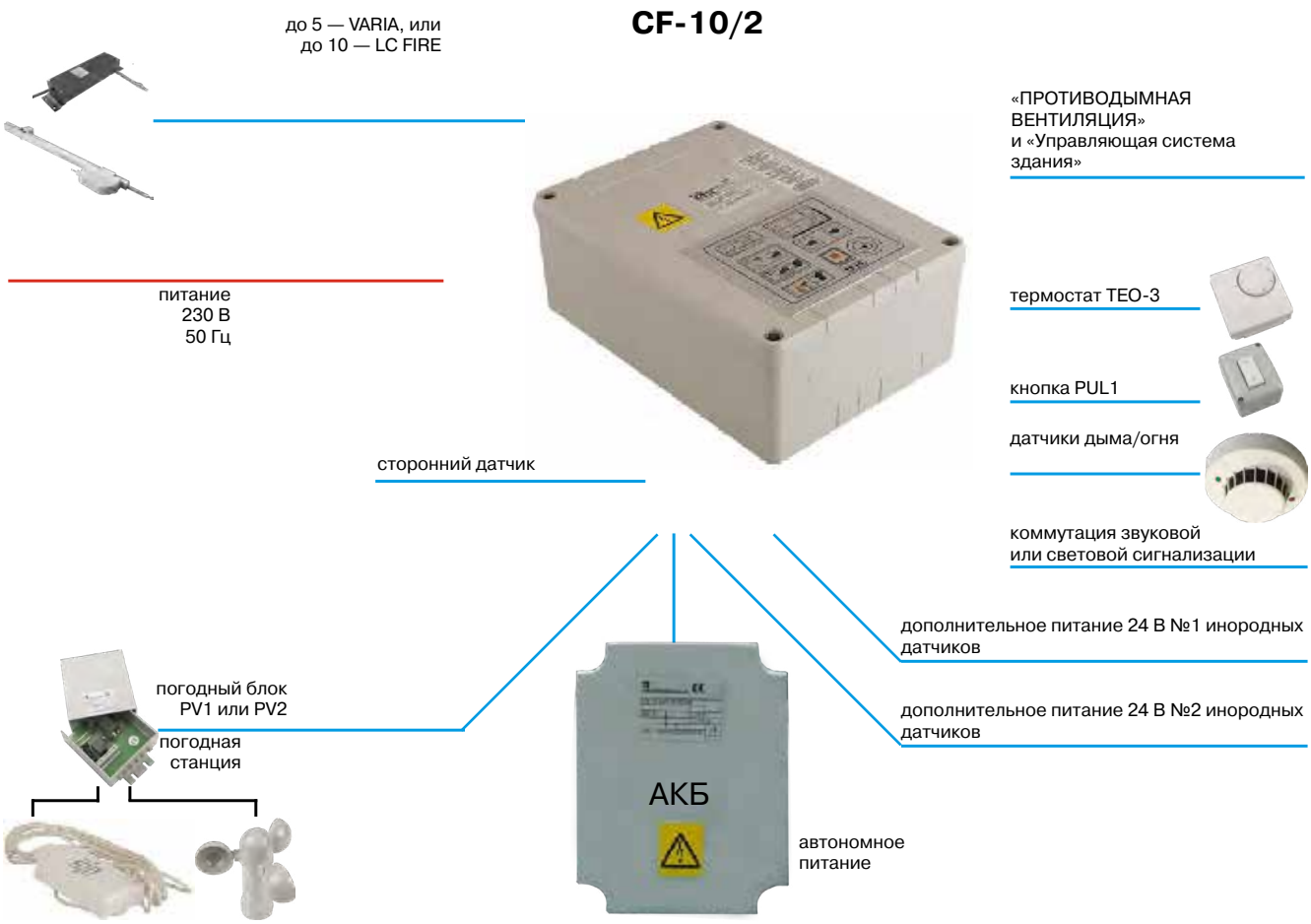

Дополнительные элементы

Артикул	Наименование	Внешний вид
GIE4736	Комплект крепления для наружного открывания VARIA	
GIE4735	Комплект крепления для внутреннего открывания VARIA	

Артикул	Наименование	Внешний вид
GIE4731	Кронштейн привода LC	
GIE4654	Кронштейн привода LC DUO/ TRY LC FIRE	

Устройства управления НероГрупп

ГУ-4Р

Групповое управление ГУ-4Р предназначено для одновременного управления электроприводами напряжением питания 220 В, 50 Гц. К устройству можно подключить 4 привода. Устройства могут включаться друг с другом в группы по 4 привода и управляться одним переключателем GIE0054. Групповые устройства могут соединяться вместе и управляться одним радиоуправлением ROS0183 или переключателем.

Технические данные	
Напряжение электропитания	220 (+10,–15) В, 50 Гц
Коммутируемое напряжение	220±10 В, 50 Гц
Коммутируемый ток, макс.	3 А
Количество управляемых электроприводов	4 шт.
Габаритные размеры	50 × 50 × 43 мм
Диапазон рабочих температур	–20 °С…+45 °С
Класс защиты от поражения электротоком по ГОСТ 27570	II

Артикул	Наименование
ROS0184	Групповое управление ГУ-4Р

Пример применения ГУ-4Р

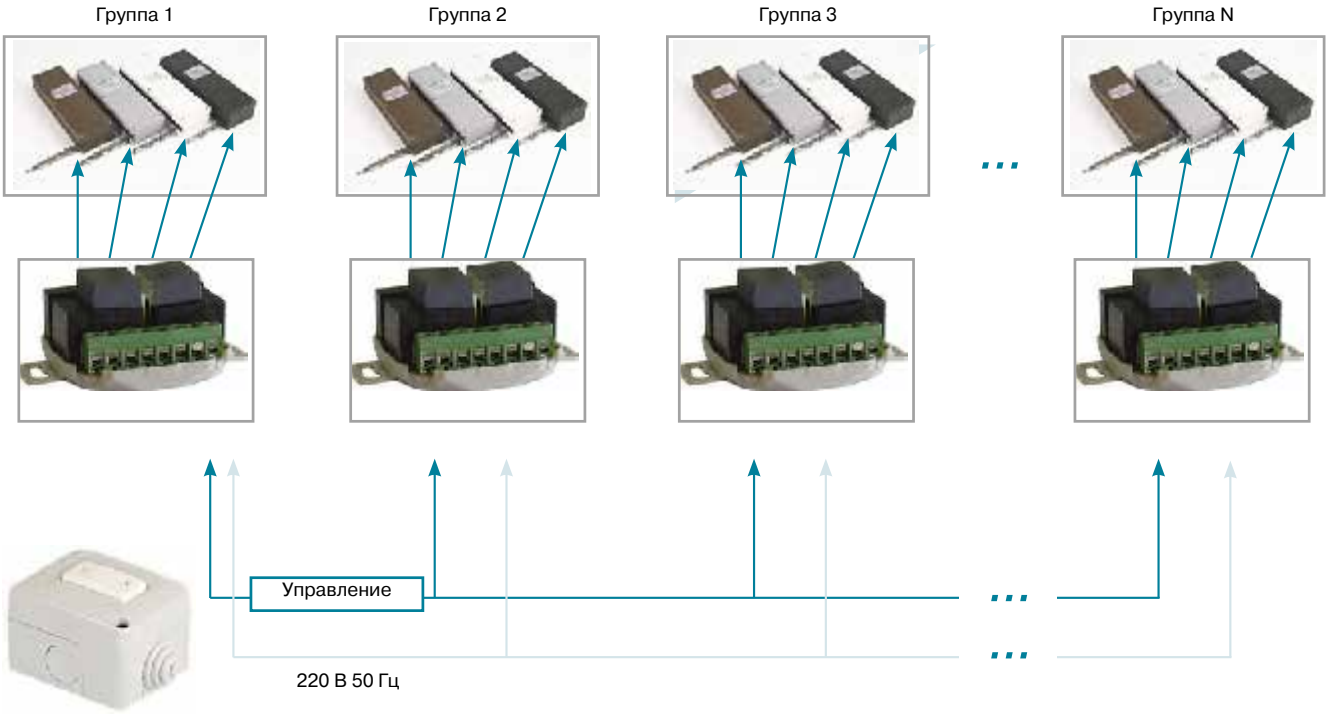

Устройства управления НероГрупп

Intro II 8513 UP

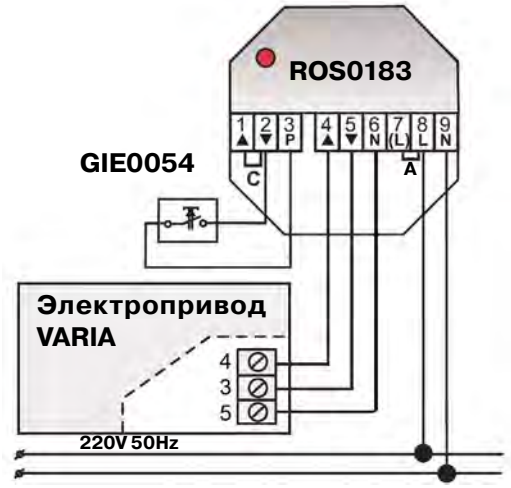

Радиоуправление компании СКЕЧ состоит из 3 артикулов. Приемник **Intro II 8513 UP** предназначен для использования в закрытых помещениях для скрытой проводки. Имеет встроенную антенну, коммутирующее реле с контактами на клеммах для соединений, клеммы для подключения переключателя GIE0054 и клеммы для подачи электропитания 220 В, 50 Гц.
Приемник может быть запрограммирован для приема команд от мини-пультов и может запоминать до 128 кнопок от мини-пультов.
Приемник имеет световую индикацию режимов работы со звуковым оповещением. Контакты внутреннего реле приемника могут управлять только 1 приводом (см. пример).
Вариант подключения электропривода VARIA
На рисунке «С» и «А» перемычки между контактами.
При применении переключателя GIE0054 перемычку «С» можно не устанавливать, а соединить параллельно его группы контактов.

Технические характеристики	
Коммутация переменного тока	250 В, 50 Гц, ток 5 А (max)
Коммутация постоянного тока	24 В, 2 А (max)

Артикул	Наименование
ROS0183	Приемник Intro II 8513 UP

Intro II 8501-4

Четырехканальный мини-пульт **Intro II 8501-4**, может использоваться только с радиоуправлением **Intro II 8513 UP** и имеет 4 кнопки управления, которые могут быть записаны в память радиоприемника.
При программировании каждая кнопка имеет свой внутренний код для идентификации в системе радиоуправления. Мини-пульт имеет световую индикацию нажатия кнопок при программировании и управлении.
Управление производится одной кнопкой в пошаговом режиме «ОТКРЫТЬ-СТОП-ЗАКРЫТЬ-СТОП».
Дальность действия радиоуправления до 25 м.

Артикул	Наименование
ROS0181	Мини-пульт Intro II 8501-4

Intro II 8501-1

Одноканальный мини-пульт **Intro II 8501-1**, имеет такие же возможности по программированию, как и 4-канальный мини-пульт. Различие лишь в некоторых тонкостях программирования и количестве кнопок на пульте.
Мини-пульт имеет световую индикацию нажатия кнопки.
Управление пошаговое — «ОТКРЫТЬ-СТОП-ЗАКРЫТЬ-СТОП».

Технические характеристики	
Диапазон рабочих частот	434,42 ± 0,37 МГц
Мощность излучения, макс.	10 мВт
Кол-во каналов управления Intro II 8501-4	4
Кол-во каналов управления Intro II 8501-1	1
Диапазон рабочих температур	0...+45 °С
Класс защиты	IP 40
Элемент питания, тип 23А	12 В

Артикул	Наименование
ROS0182	Мини-пульт Intro II 8501-1

Электроприводы PRIMAT-E kompakt от HAU-TAU

Электроприводы PRIMAT-E kompakt компании HAU-TAU применяются для окон из любых профилей.
Тип электропривода — ножничный с функцией запирания.

Достоинства:
узкий (36 мм) привод можно монтировать на установленные окна; управление переключателем GIE0054, термостатом GIE0227 и радиоуправлением ROS0183; высокое усилие открывания; быстрое отсоединение створки.

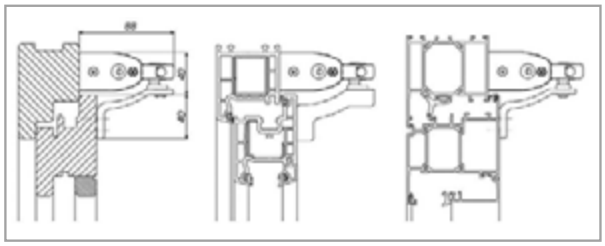

Технические характеристики	
Напряжение электропитания	230 В
Сила тока	0,1 А
Класс защиты	IP 50
Защита от перегрузок интегрированная	Электронная
Макс. вес створки	80 кг
Ширина открывания	190 мм
Ширина привода	36 мм
Высота привода	88 мм
Длина привода с 1 ножницами	465 мм
Длина привода с 2 ножницами	1210 мм
Высота створки окна, не менее	300 мм
Ширина створки для 1 ножниц	от 500 до 1450 мм
Ширина створки для 2 ножниц	от 1200 до 2400 мм

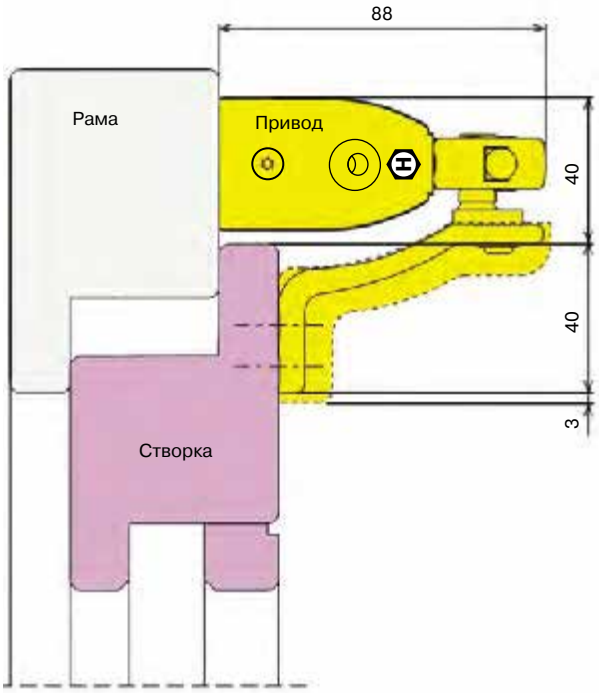

Артикул	Наименование	Цвет
HAU0277.01	Электропривод Primat 230 В одноножничный	серебро
HAU0277.07	Электропривод Primat 230 В одноножничный,	белый
HAU0277.06	Электропривод Primat 230 В одноножничный	черный
HAU0278.01	Электропривод Primat 230 В двухножничный	серебро
HAU0278.07	Электропривод Primat 230 В двухножничный	белый
HAU0017	Переходник для запирания фурнитуры	
HAU0018	Удлинитель переходника	

Встраиваемый ножничный электропривод E-Tec Drive ROTO

Представляет собой встраиваемый ножничный привод компании ROTO для окон из дерева, ПВХ и алюминия.

Область применения — для автоматизации открывания поворотно-откидных окон с фурнитурой ROTO.

Достоинства привода:
- небольшие габариты;
- скрытая установка внутрь профиля;
- тихая работа;
- возможность применения с различными системами автоматического проветривания.

Недостатки привода:
- затрудненное использование с автоматическими погодными станциями PV1 и PV2.

Привод может работать вместе с радиоуправлением ROS0183 и управляться переключателями GIE0054.

При совместной работе с термостатом TEO3, GIE0227 может работать как проветриватель помещения по температуре.

Возможность открыть окно, не прибегая к разборке механического крепления, является одним из преимуществ привода.

Технические характеристики	
Напряжение электропитания	24 В (±5%) стабил.
Область рабочих температур	0 °C…+60 °C
Влажность относительная	90% без конденсата
Класс защиты	IP 20
Усилие открывания/ закрывания	750 N
Ход фурнитуры	16–36 мм (±2 мм)
Максимальный вес створки	100 кг
Величина открывания	120 мм
Время открывания	70–120 с
Время закрывания	80–130 с

Артикул	Наименование
387800-R	Электропривод E-Tec Drive, левый, с источником питания и кабелем
387801-R	Электропривод E-Tec Drive, правый, с источником питания и кабелем
389861-R	Угловой переключатель E-Tec Drive 1P\1V
477292-R	Угловой переключатель V.01 E-Tec Drive
477455-R	Комплект переходный с 540/540 i на E-Tec Drive
482186	Устройство группового включения GS1

E-Tec Drive с радиоуправлением

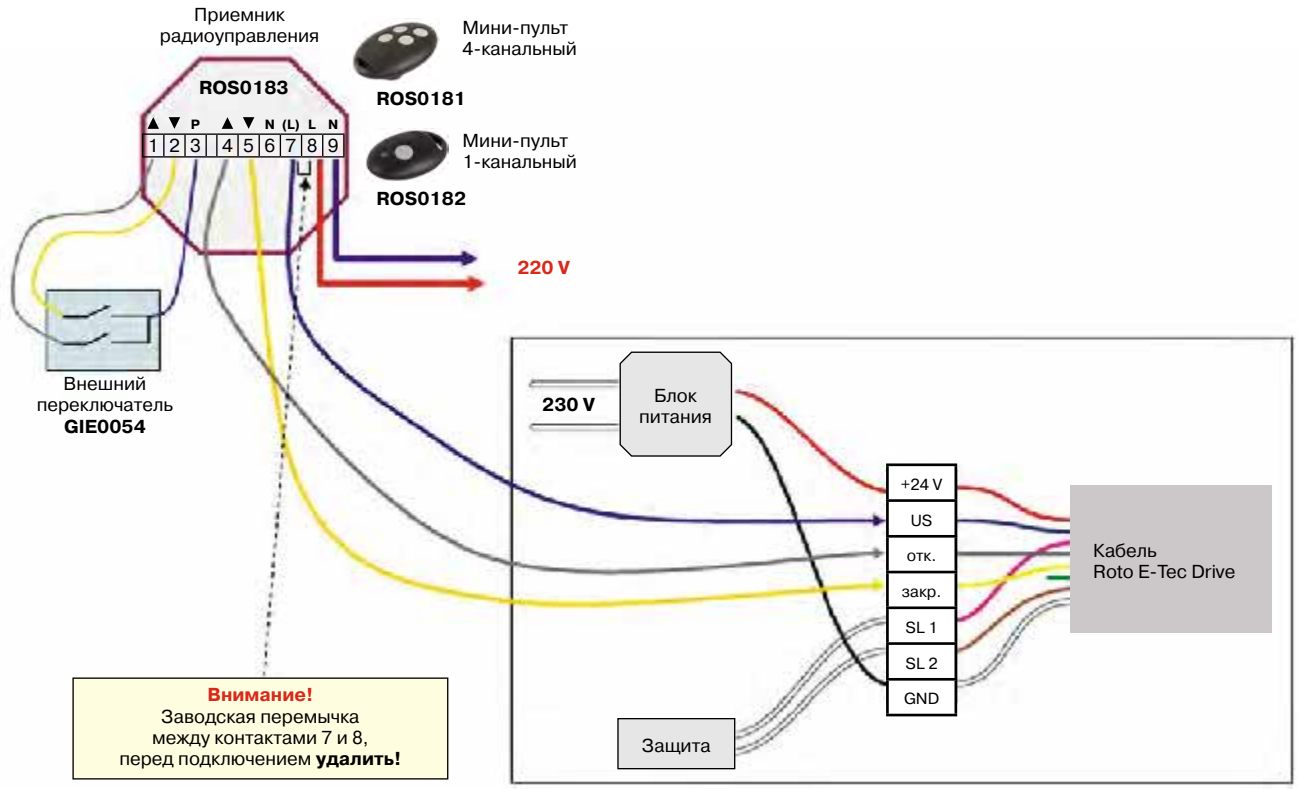

Проветривание на базе привода E-Tec Drive

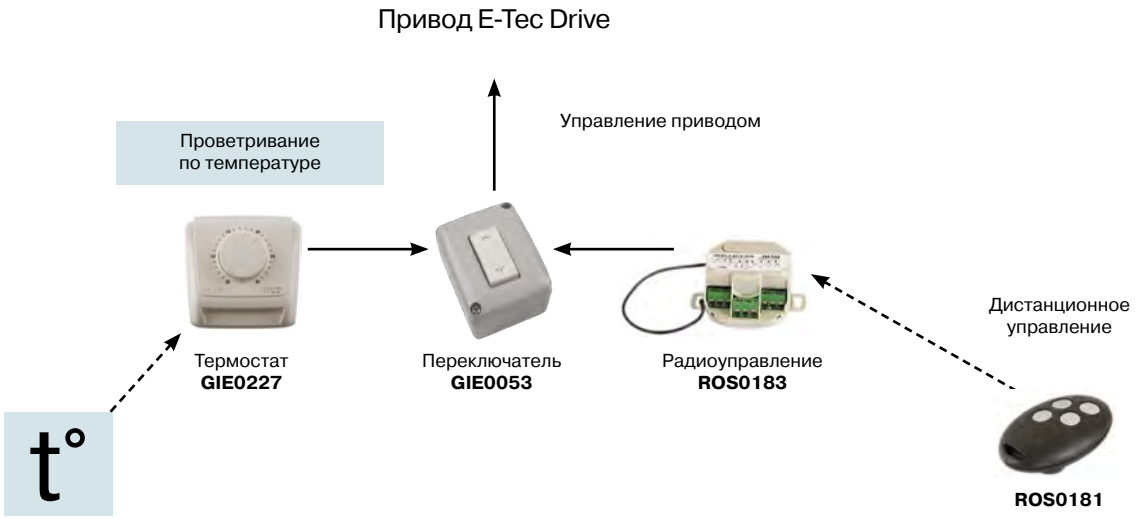

Заказные артикулы

Цепные приводы Varia

Артикул ТБМ	Артикул Giesse	Наимен-е	Цвет
GIE1654.01	01654560	VARIA UNI 230 В синх.	серебро
GIE1654.05	01654593	VARIA UNI 230 В синх.	корич.
GIE1654.06	01654010	VARIA UNI 230 В синх.	черный
GIE1654.07	01654560	VARIA UNI 230 В синх.	белый
GIE0274.01	01495544	VARIA 24 В моно	серебро
GIE0274.06	01495010	VARIA 24 В моно	черный
GIE0274.07	01495560	VARIA 24 В моно	белый
GIE0121.07	01579560	VARIA-T 230 В синх.	белый
GIE0121.01	01579544	VARIA-T 230 В синх.	серебро
GIE0121.06	01579010	VARIA-T 230 В синх.	черный
GIE0046.01	01580544	VARIA 230 В моно	серебро
GIE0046.05	01580593	VARIA 230 В моно	корич.
GIE0046.06	01580010	VARIA 230 В моно	черный
GIE0046.07	01580560	VARIA 230 В моно	белый

Системы управления

Артикул ТБМ	Артикул Giesse	Наименование
GIE0053	6693500000135	Переключатель PUL3, 3 позиции
GIE0054	6693500000136	Переключатель PUL1, нефиксируемый
GIE0217	01597000	Блок управления CF10/2 систем управления микроклиматом
GIE0218	01598000	Блок управления CV10 систем проветривания
GIE0219	01610000	Аккумулятор аварийного питания 24V для CF10/2
GIE0220	01601000	Погодный блок PV1, 230V, 50Hz
GIE4650	01596000	Блок управления CV1-N, 24V
GIE4720	01629000	Пульт управления электроприводом TGO2
GIE4721	01628000	Блок радиоуправления M2217
GIE4722	01622000	Блок группового управления M2134
ROS0181	—	Мини-пульт четырехканальный Intro II 8501-4
ROS0182	—	Мини-пульт одноканальный Intro II 8501-4
ROS0183	—	Радиоуправление одноканальное Intro II 8513 UPM
ROS0184	—	Групповое управление (4 канала) ГУ-4.РМ

Штоковые приводы Stello ST-450

Артикул ТБМ	Артикул Giesse	Напряжение, В	Цвет
GIE0208.01	04791020	230	серебро
GIE0209.01	04792020	230	серебро

Реечные приводы LC

Артикул ТБМ	Артикул Giesse	Напряжение, В	Ход рейки, мм
GIE4687.01	01677020	220	350
GIE0233	01691020	220	550
GIE0233.01	01681020	220	750
GIE0297.01	01672020	24	170

Реечные приводы LC Fire

Артикул ТБМ	Артикул Giesse	Напряжение, В	Ход рейки, мм
GIE4673.01	01527020	24	170
GIE0505.01	01529020	24	350
GIE0215.01	01530020	24	550
GIE0235.01	01531020	24	750
GIE0253.01	01532020	24	1 000

Аксессуары и дополнительные элементы

Артикул ТБМ	Артикул Giesse	Наименование
GIE0386	01660000	Запирающий механизм Varia Multi
GIE4736	04794000	Комплект крепления для наружного открывания Varia
GIE4735	04795000	Комплект крепления для внутреннего открывания Varia
GIE4731	6640000040032	Кронштейн привода LC
GIE4654	01660000	Кронштейн привода LC DUO / TRY FIRE

Комплектующие для алюминиевых дверей

Содержание

Замки 187
Профильные цилиндры 223
Нажимные гарнитуры 233
Петли 245
Шпингалеты 257
Стационарные (офисные) ручки 263
Доводчики 271
Системы антипаники 285
Автоматические защелки 295

Замки

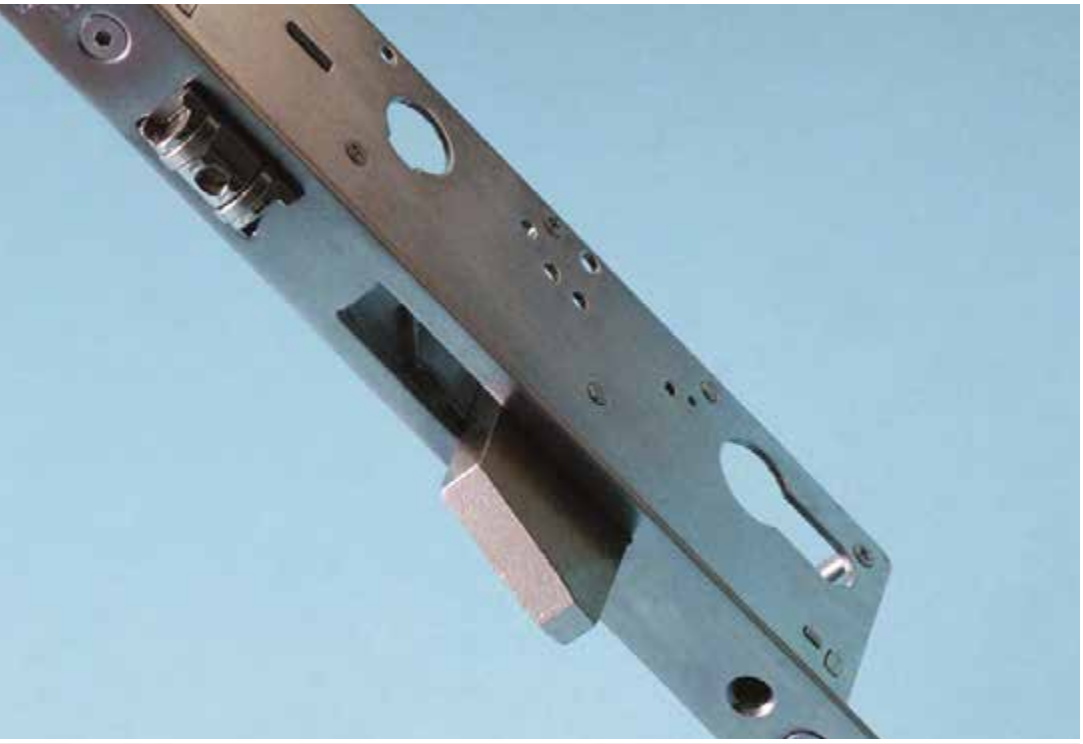

Содержание

Однозапорные замки 188
Многозапорные замки 212
Дополнительные элементы 218

Однозапорные замки

Торговая марка	Страна	Артикул	Тип защелки	Штульп, мм	Дорнмасс, мм	Задний дорнмасс, мм	Межосевое расстояние, мм	Вылет ригеля, мм	Тип ригеля
KFV	Германия	**KFV0054**	фалевая	24×3	24	15	92	15	выдвигающийся
		KFV0035	—	24×3	25	17,5	—	20	выдвигающийся
		KFV0043	роликовая	24×3	25	17,5	—	20	выдвигающийся
		KFV0055	фалевая	24×3	30	15	92	15	выдвигающийся
		KFV0064	фалевая	24×3	30	17,5	92	20	выдвигающийся
		KFV0036	—	24×3	30	17,5	—	20	выдвигающийся
		KFV0044	роликовая	24×3	30	17,5	—	20	выдвигающийся
		KFV0065	фалевая	24×3	35	17,5	92	20	выдвигающийся
		KFV0056	фалевая	24×3	35	15	92	15	выдвигающийся
Euro Elzett	Венгрия	**SCR0021**	фалевая	6×24×6	35	15	92	25,5	выпадающий
		SCR0023	роликовая	6×24×6	35	15	—	25,5	выпадающий
Elementis	Китай	**ELM0209**	фалевая	24×3	25	17,5	92	20	выдвигающийся
		ELM0212	роликовая	24×3	25	17,5	—	20	выдвигающийся
		ELM0420A	фалевая	23×3	25	17	85	15	выдвигающийся
		ELM0418A	роликовая	23×3	25	17	—	15	выдвигающийся
		ELM0420PZ	фалевая	23×3	25	17	85	15	выдвигающийся
		ELM0418PZ	роликовая	23×3	25	17	—	15	выдвигающийся
		ELM0422	фалевая	24×3	25	15	85	24	выпадающий
		ELM0423	роликовая	24×3	25	15	—	24	выпадающий
		ELM0210	фалевая	24×3	30	17,5	92	20	выдвигающийся
		ELM0213	роликовая	24×3	30	17,5	—	20	выдвигающийся
		ELM0421A	фалевая	23×3	30	17	85	15	выдвигающийся
		ELM0419A	роликовая	23×3	30	17	—	15	выдвигающийся
		ELM0421PZ	фалевая	23×3	30	17	85	15	выдвигающийся
		ELM0419PZ	роликовая	23×3	30	17	—	15	выдвигающийся
		ELM0211	фалевая	24×3	35	17,5	92	20	выдвигающийся
		ELM0214	роликовая	24×3	35	17,5	—	20	выдвигающийся
		ELM0448	фалевая	6×24×6	35	15	85	25	выпадающий
		ELM0450	роликовая	6×24×6	35	15	—	25	выпадающий
Albrio	Сербия	**ALB3020.00**	фалевая	22×2,5	24,5	16	85	16	выдвигающийся
		ALB3020.24	фалевая	24×2,5	24,5	16	85	16	выдвигающийся
		ALB3030.00	роликовая	22×2,5	24,5	16	—	16	выдвигающийся
		ALB3030.24	роликовая	24×2,5	24,5	16	—	16	выдвигающийся
		ALB3021.00	фалевая	22×2,5	29,5	16	85	16	выдвигающийся
		ALB3021.24	фалевая	24×2,5	29,5	16	85	16	выдвигающийся
		ALB3031.00	роликовая	22×2,5	29,5	16	—	16	выдвигающийся
		ALB3031.24	роликовая	24×2,5	29,5	16	—	16	выдвигающийся
		ALB3022.00	фалевая	22×2,5	34,5	16	85	16	выдвигающийся
		ALB3022.24	фалевая	24×2,5	34,5	16	85	16	выдвигающийся
		ALB3032.00	роликовая	22×2,5	34,5	16	—	16	выдвигающийся
		ALB3032.24	роликовая	24×2,5	34,5	16	—	16	выдвигающийся
		ALB3040.00	фалевая	22×2,5	35	16	85	31	выпадающий
		ALB3041.00	роликовая	22×2,5	35	16	—	31	выпадающий

Торговая марка	Страна	Артикул	Тип защелки	Штульп, мм	Дорнмасс, мм	Задний дорнмасс, мм	Межосевое расстояние, мм	Вылет ригеля, мм	Тип ригеля
Giesse	Италия	**GIE4613**	фалевая	22×3	25	15	85	24	выпадающий
		GIE4616	роликовая	22×3	25	15	85	24	выпадающий
		GIE4619	фалевая	24×3	25	15	85	24	выпадающий
		GIE4622	роликовая	24×3	25	15	—	24	выпадающий
		GIE4614	фалевая	22×3	30	15	85	24	выпадающий
		GIE4617	роликовая	22×3	30	15	85	24	выпадающий
		GIE4620	фалевая	24×3	30	15	85	24	выпадающий
		GIE4623	роликовая	24×3	30	15	—	24	выпадающий
		GIE4615	фалевая	22×3	35	15	85	24	выпадающий
		GIE4618	роликовая	22×3	35	15	85	24	выпадающий
		GIE4621	фалевая	24×3	35	15	85	24	выпадающий
		GIE4624	роликовая	24×3	35	15	—	24	выпадающий

Замок с ригельным запором и фалевой защелкой KFV серии 28

KFV

Стандартное исполнение

Штульп оцинкованный серебристый

Фалевая защелка переворачивается для лево- и правосторонних дверей

В комплекте:
- замок 1 шт.

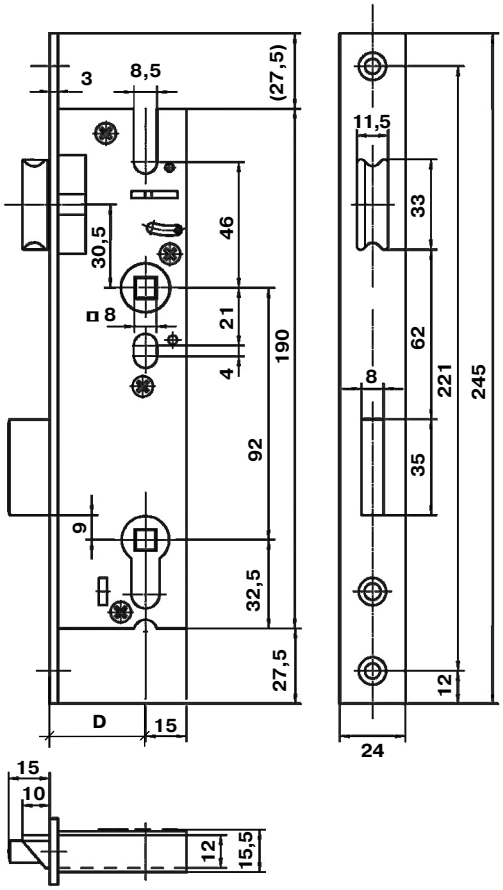

Артикул	KFV0054	KFV0055	KFV0056
Дорнмасс (D), мм	24	30	35
Тип защелки	фалевая		
Штульп, мм	24		
Межосевое расстояние, мм	92		
Сечение штифта ручки, мм	8		
Вылет ригеля, мм	15		

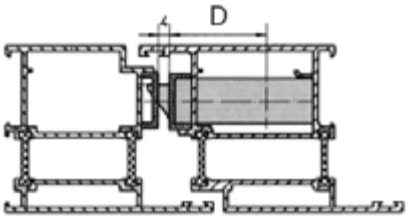

Ответные планки

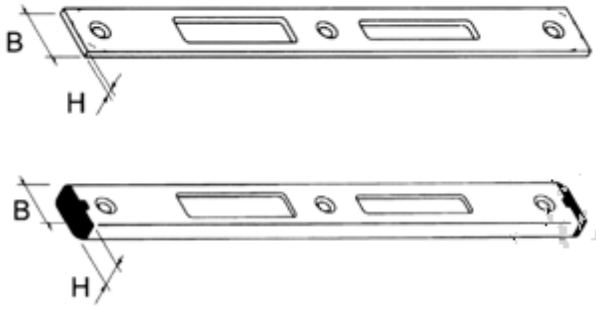

Артикул	H, мм	B, мм	Примечание
ELM0511	3	24	оцинкованное
KFV0177.12	6	24	оцинкованное
KFV0181.12	8	24	оцинкованное
KFV0183.12	10	24	оцинкованное
KFV2731.12L	6	24	левая
KFV2731.12R	6	24	правая
ELM5040.12	Регулировочная вставка к KFV2731.12L и KFV2731.12R		

ВНИМАНИЕ ! Ответные планки поставляются отдельно.

Замок с ригельным запором и фалевой защелкой KFV серии 49

KFV

Стандартное исполнение

Штульп оцинкованный серебристый

Фалевая защелка переворачивается для лево- и правосторонних дверей

В комплекте:
- замок 1 шт.

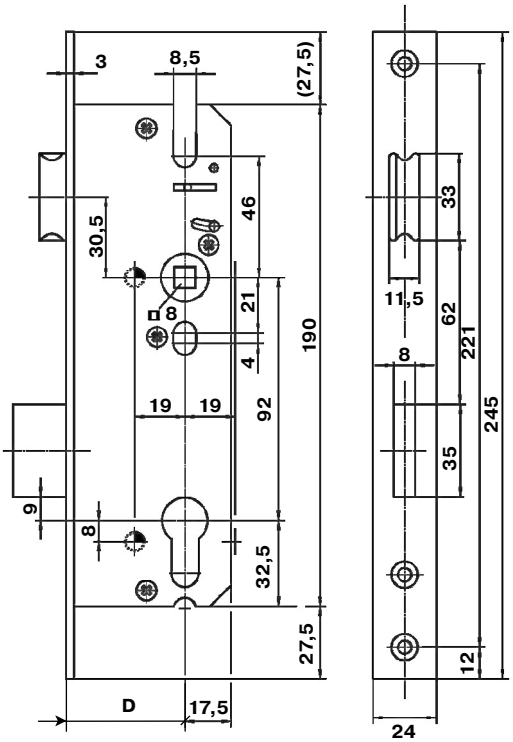

отверстия присутствуют на замках с размером D от 35 мм

Артикул	KFV0064	KFV0065
Дорнмасс (D), мм	30	35
Тип защелки	фалевая	
Штульп, мм	24	
Межосевое расстояние, мм	92	
Сечение штифта ручки, мм	8	
Вылет ригеля, мм	20	

Ответные планки

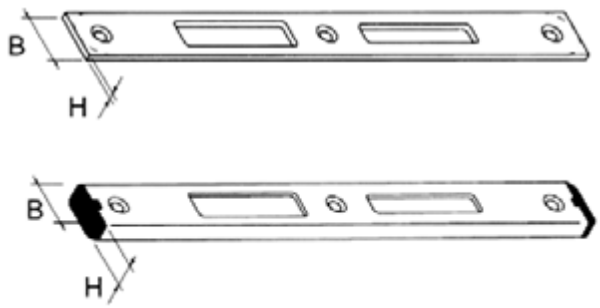

Артикул	H, мм	B, мм	Примечание
ELM0511	3	24	оцинкованное
KFV0177.12	6	24	оцинкованное
KFV0181.12	8	24	оцинкованное
KFV0183.12	10	24	оцинкованное
KFV2731.12L	6	24	левая
KFV2731.12R	6	24	правая
ELM5040.12	Регулировочная вставка к KFV2731.12L и KFV2731.12R		

ВНИМАНИЕ ! Ответные планки поставляются отдельно.

Замок с ригельным запором KFV серии 50

KFV

Стандартное исполнение

Штульп оцинкованный серебристый

В комплекте:
- замок 1 шт.

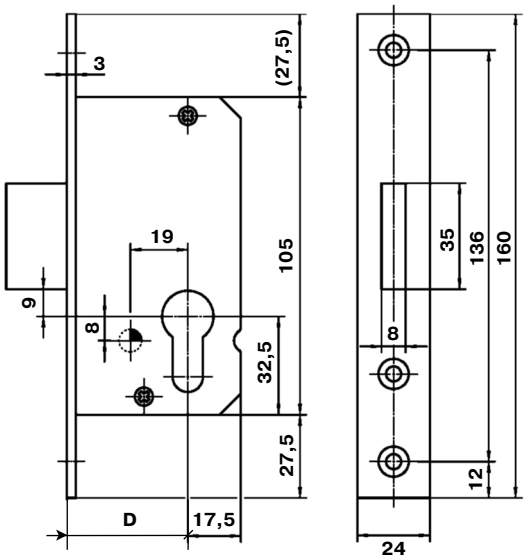

отверстия присутствуют на замках с размером D от 35 мм

Артикул	KFV0035	KFV0036
Дорнмасс (D), мм	25	30
Штульп, мм	24	
Вылет ригеля, мм	20	

Ответные планки

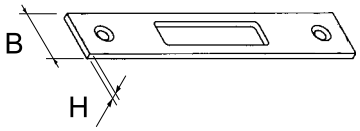

Артикул	H, мм	B, мм	Примечание
KFV0165.03	3	24	оцинкованное

ВНИМАНИЕ ! Ответные планки поставляются отдельно.

Замок с ригельным запором и роликовой защелкой KFV серии 51

KFV

Стандартное исполнение

Штульп оцинкованный серебристый

В комплекте:
- замок 1 шт.

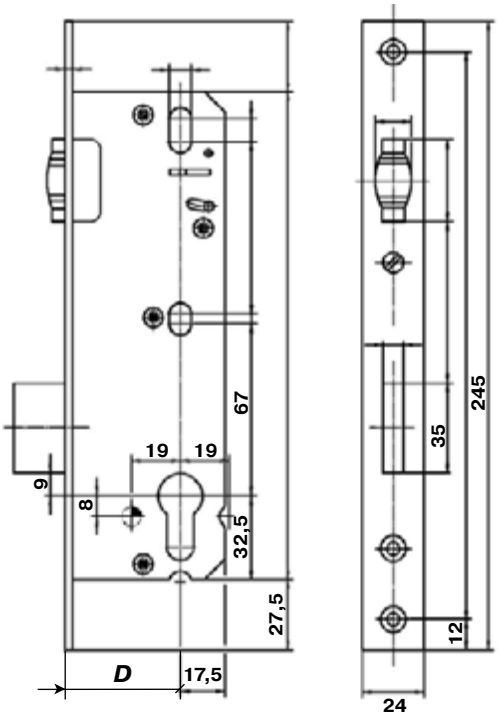

отверстия присутствуют на замках с размером D от 35 мм

Артикул	KFV0043	KFV0044
Дорнмасс (D), мм	25	30
Тип защелки	роликовая	
Штульп, мм	24	
Вылет ригеля, мм	20	

Ответные планки

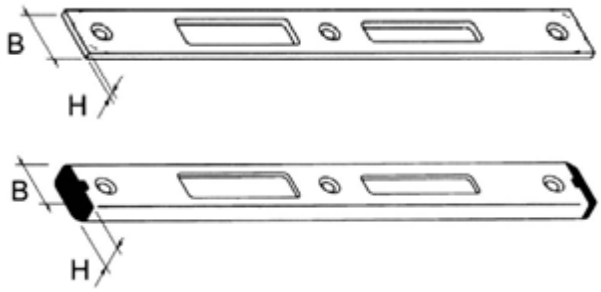

Артикул	H, мм	B, мм	Примечание
ELM0511	3	24	оцинкованное
KFV0177.12	6	24	оцинкованное
KFV0181.12	8	24	оцинкованное
KFV0183.12	10	24	оцинкованное

ВНИМАНИЕ ! Ответные планки поставляются отдельно.

Замок с выпадающим ригелем и фалевой защелкой с U-образным штульпом

Стандартное исполнение

Штульп оцинкованный серебристый

Фалевая защелка переворачивается для правых и левых дверей

В комплекте:
- замок 1 шт.
- заглушки 2 шт.

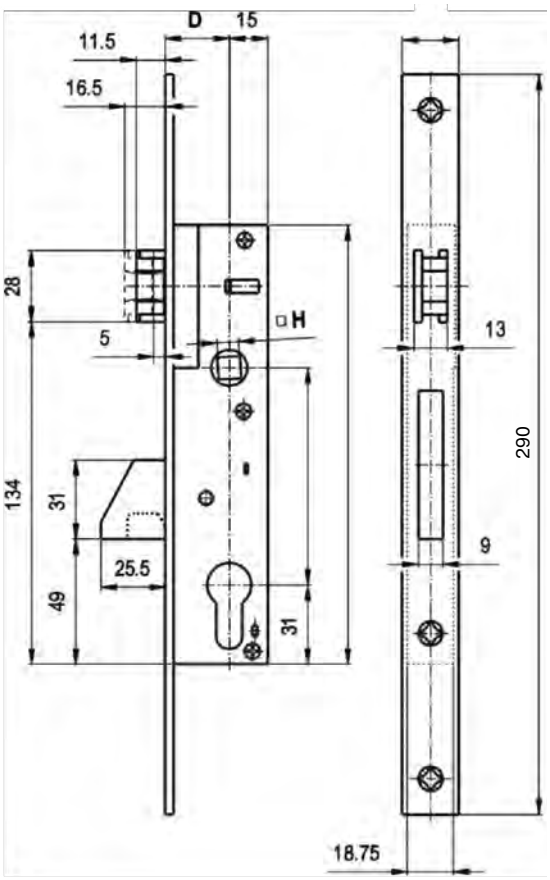

Артикул	**SCR0021**
Дорнмасс (D), мм	35
Тип защелки	фалевая
Штульп, мм	6 × 24 × 6
Межосевое расстояние, мм	92
Сечение штифта ручки, мм	8
Вылет ригеля, мм	25,5

Ответные планки

Артикул	Название
SCR0022	Ответная планка к замку с U-образным штульпом

ВНИМАНИЕ ! Ответные планки поставляются отдельно.

Замок с выпадающим ригелем и роликовой защелкой с U-образным штульпом

Стандартное исполнение

Штульп оцинкованный серебристый

Роликовая защелка.

В комплекте:
- замок 1 шт.
- заглушки 2 шт.

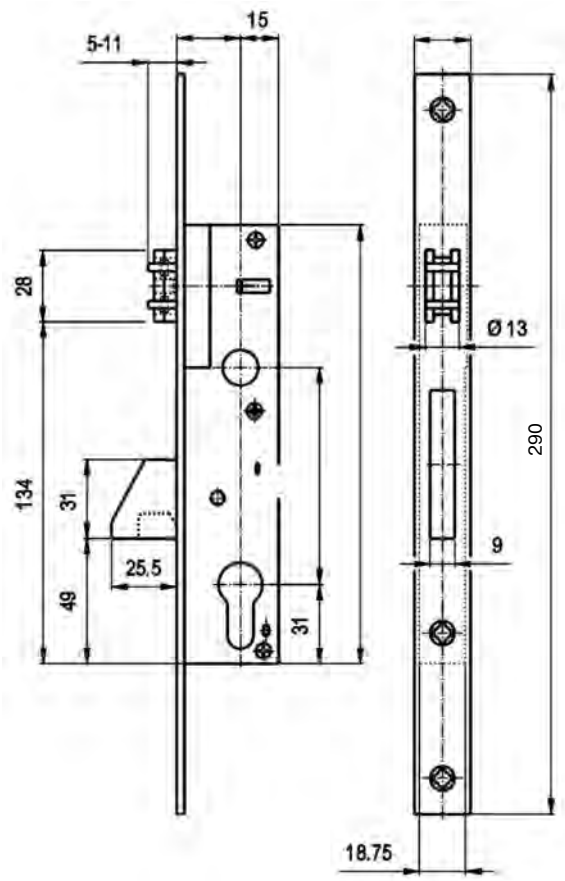

Артикул	**SCR0023**
Дорнмасс (D), мм	35
Тип защелки	роликовая
Штульп, мм	6 × 24 × 6
Вылет ригеля, мм	25,5

Ответные планки

Артикул	Название
SCR0024	Ответная планка к замку с U-образным штульпом

ВНИМАНИЕ ! Ответные планки поставляются отдельно.

Замок с ригельным запором и фалевой защелкой

ELEMENTIS

Стандартное исполнение

Штульп оцинкованный серебристый

Фалевая защелка переворачивается для правых и левых дверей

В комплекте:
- замок 1 шт.
- ответная планка 1 шт.

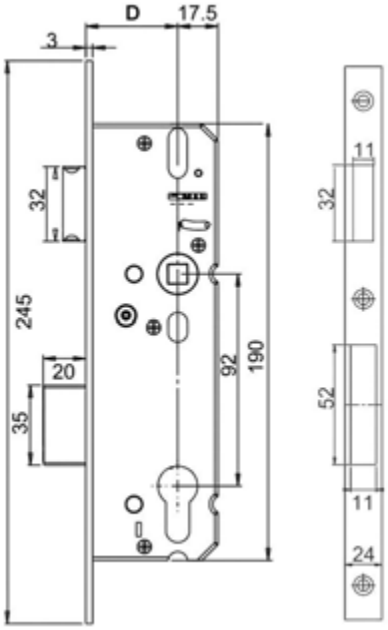

Артикул	ELM0209	ELM0210	ELM0211
Дорнмасс (D), мм	25	30	35
Тип защелки	фалевая		
Штульп, мм	24		
Межосевое расстояние, мм	92		
Сечение штифта ручки, мм	8		
Вылет ригеля, мм	20		

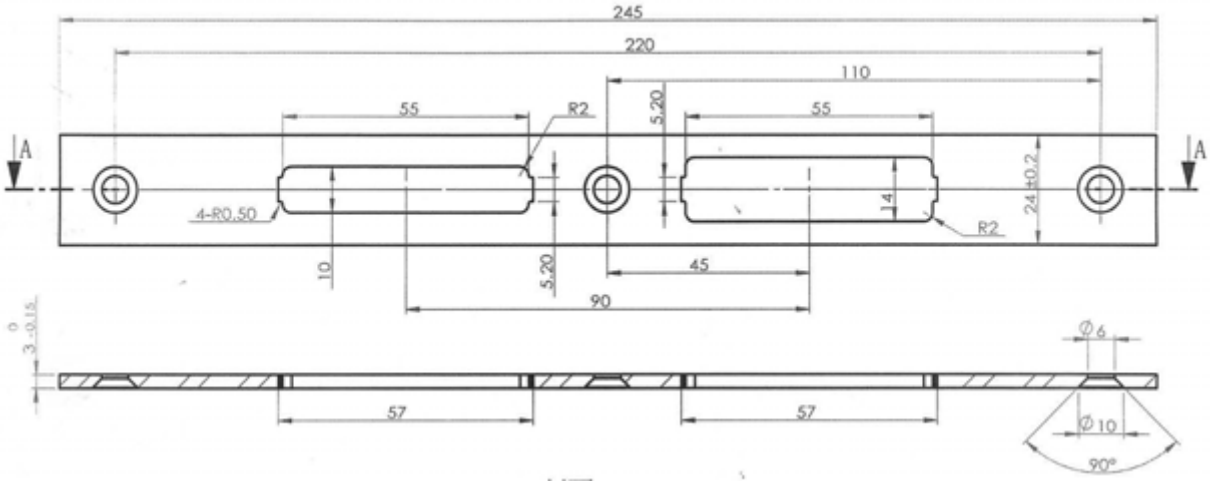

Замок с ригельным запором и роликовой защелкой

ELEMENTIS

Стандартное исполнение

Штульп оцинкованный серебристый

Регулировка выхода ролика с помощью винта

В комплекте:
- замок 1 шт.
- ответная планка 1 шт.

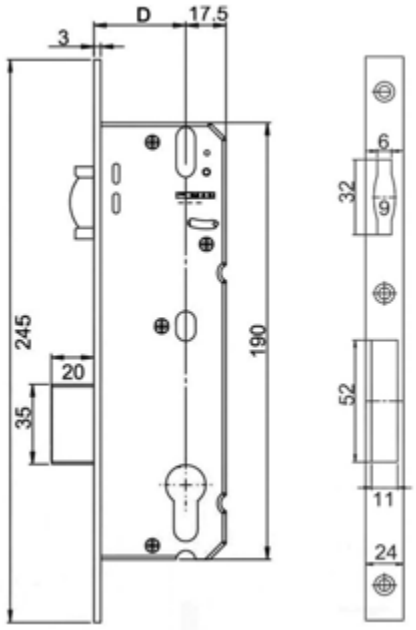

Артикул	ELM0212	ELM0213	ELM0214*
Дорнмасс (D), мм	25	30	35
Тип защелки	роликовая		
Штульп, мм	24		
Вылет ригеля, мм	15		

* Поставляется без ответной планки

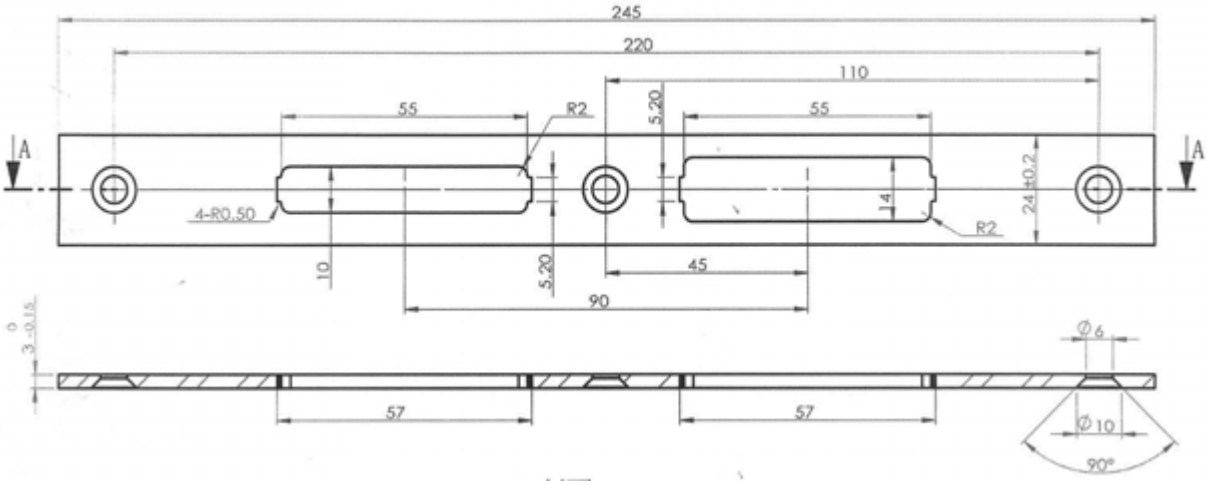

Замок с ригельным запором и фалевой защелкой

ELEMENTIS

Стандартное исполнение

Штульп оцинкованный серебристый

Фалевая защелка переворачивается для правых и левых дверей

В комплекте:
- замок 1 шт.,
- ответная планка 1 шт.,
- накладки на профильный цилиндр 2 шт.,
- подкладки 4 шт.,
- саморезы для крепления замка и накладок 9 шт.

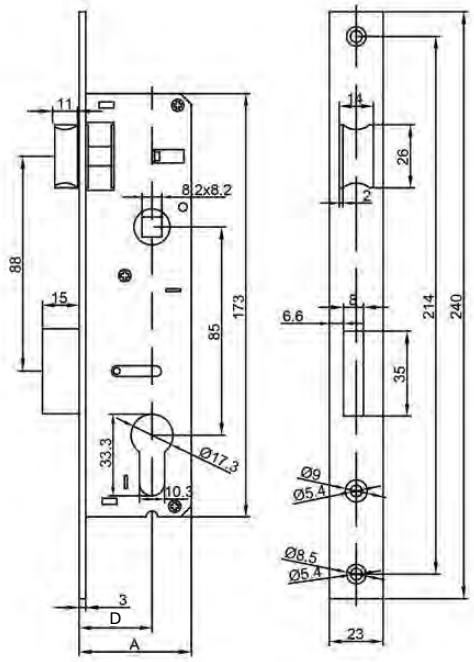

Артикул	ELM0420A	ELM0421A
Дорнмасс (D), мм	25	30
Тип защелки	фалевая	
Штульп, мм	23	
Межосевое расстояние, мм	85	
Сечение штифта ручки, мм	8	
Вылет ригеля, мм	15	

Дорнмасс (D), мм	A
25	42
30	47

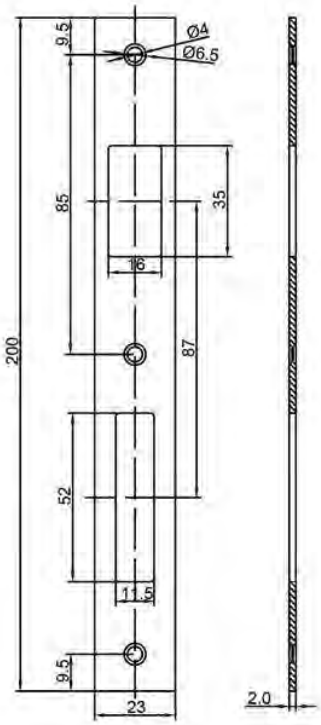

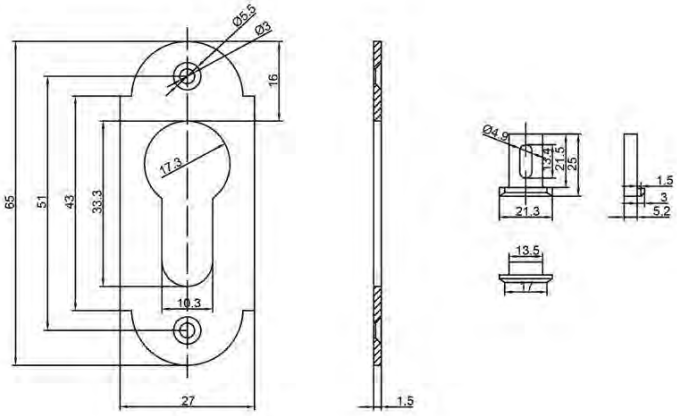

Замок ригельный с роликовой защелкой

Стандартное исполнение

Штульп оцинкованный серебристый

Регулировка выхода ролика с помощью винта

В комплекте:
- замок 1 шт.,
- ответная планка 1 шт.,
- накладки на профильный цилиндр 2 шт.,
- подкладки 4 шт.,
- саморезы для крепления замка и накладок 9 шт.

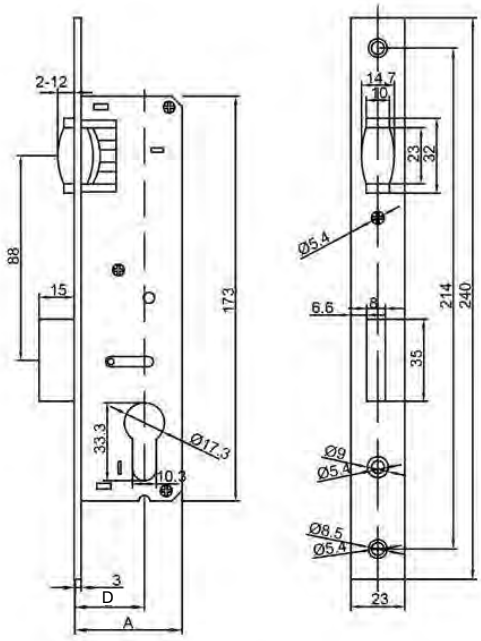

Артикул	ELM0418A	ELM0419A
Дорнмасс (D), мм	25	30
Тип защелки	роликовая	
Штульп, мм	23	
Вылет ригеля, мм	15	

Дорнмасс (D), мм	A
25	42
30	47

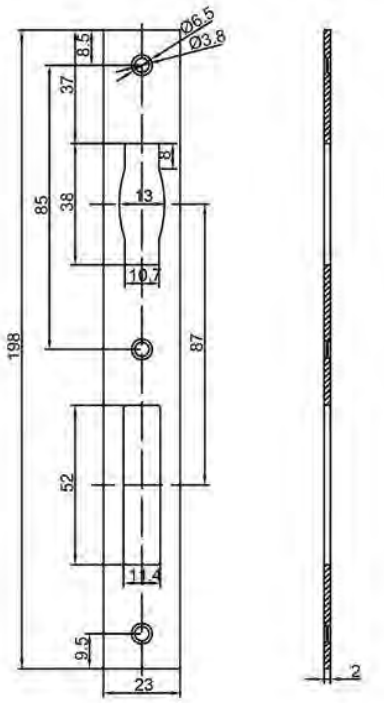

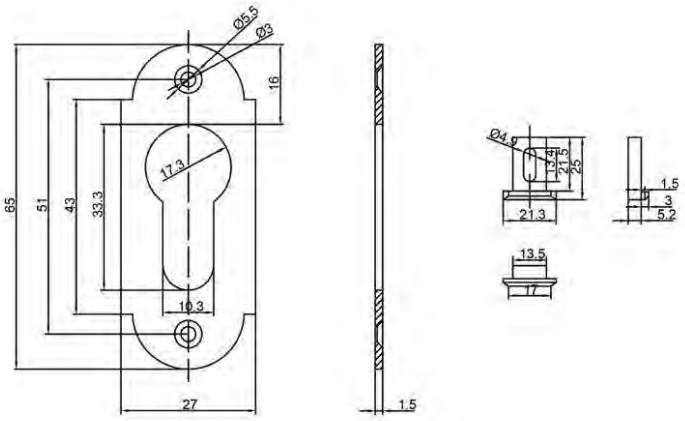

Замок с ригельным запором и фалевой защелкой в комплекте с профильным цилиндром

ELEMENTIS

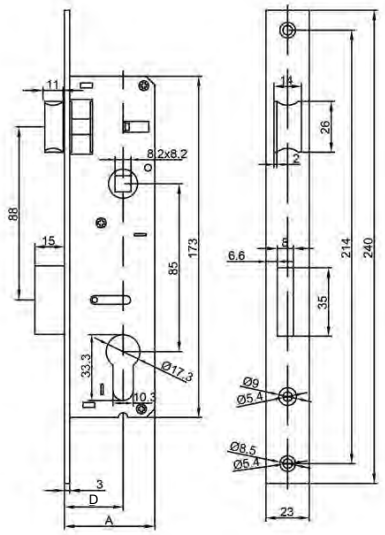

Стандартное исполнение

Штульп оцинкованный серебристый

Фалевая защелка переворачивается для правых и левых дверей

В комплекте:
- замок 1 шт.,
- ответная планка 1 шт.,
- накладки на профильный цилиндр 2 шт.,
- профильный цилиндр 35×35 1 шт.,
- ключ 3 шт.,
- саморезы для крепления замка и накладок 9 шт.

Артикул	ELM0420PZ	ELM0421PZ
Дорнмасс (D), мм	25	30
Тип защелки	фалевая	
Штульп, мм	23	
Межосевое расстояние, мм	85	
Сечение штифта ручки, мм	8	
Вылет ригеля, мм	15	

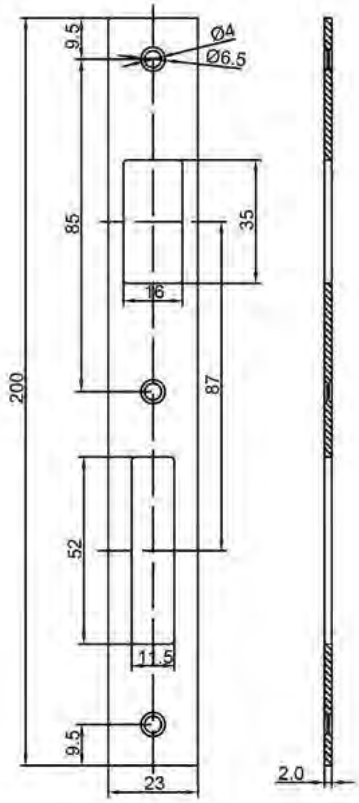

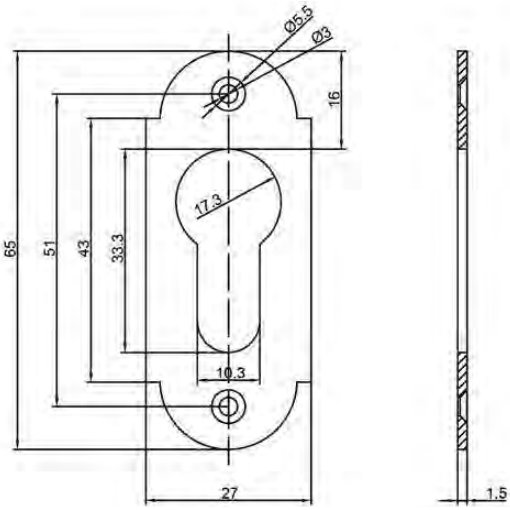

Замок с ригельным запором и роликовой защелкой в комплекте с профильным цилиндром

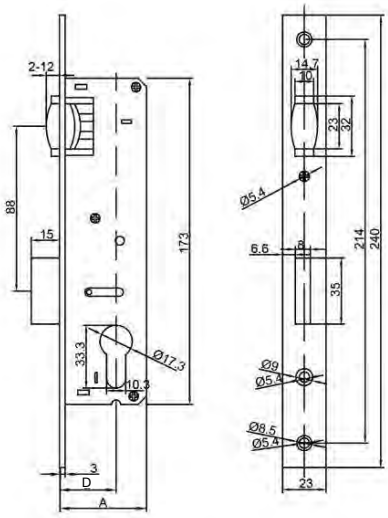

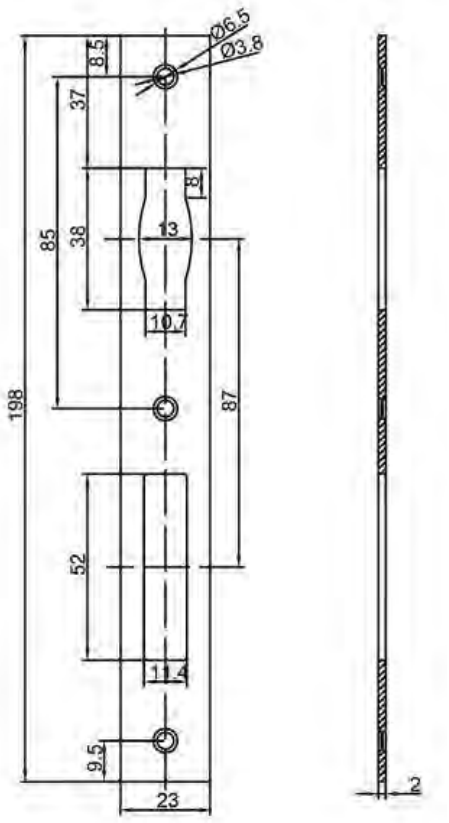

Стандартное исполнение

Штульп оцинкованный серебристый

Регулировка выхода ролика с помощью винта

В комплекте:
- замок 1 шт.,
- ответная планка 1 шт.,
- накладки на профильный цилиндр 2 шт.,
- профильный цилиндр 35×35 1 шт.,
- ключ 3 шт.,
- саморезы для крепления замка и накладок 9 шт.

Артикул	ELM0418PZ	ELM0419PZ
Дорнмасс (D), мм	25	30
Тип защелки	роликовая	
Штульп, мм	23	
Вылет ригеля, мм	15	

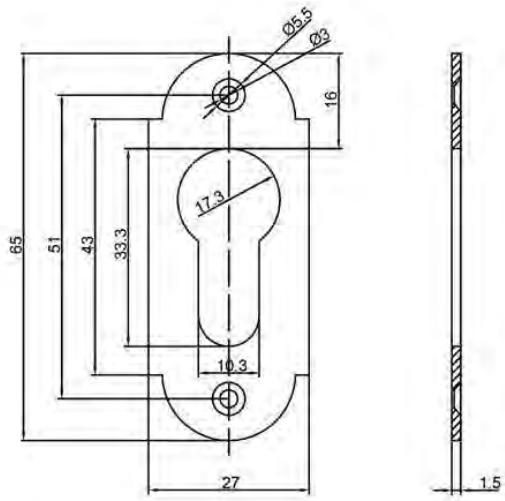

Замок с выпадающим ригелем и фалевой защелкой

ELEMENTIS

Стандартное исполнение

Штульп оцинкованный серебристый

Фалевая защелка переворачивается для правых и левых дверей

В комплекте:
- замок 1 шт.
- ответная планка 1 шт.

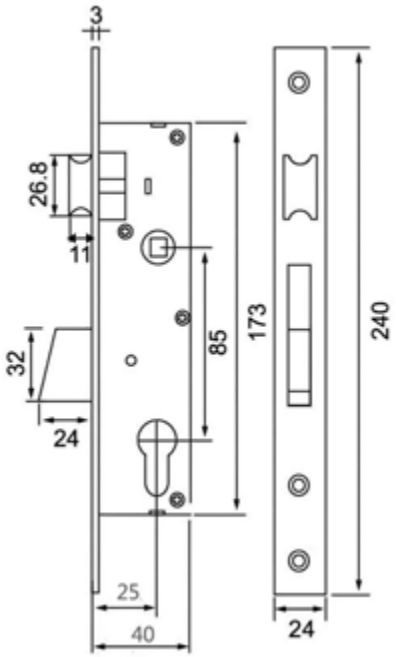

Артикул	**ELM0422**
Дорнмасс (D), мм	25
Тип защелки	фалевая
Штульп, мм	24
Межосевое расстояние, мм	85
Сечение штифта ручки, мм	8
Вылет ригеля, мм	24

Замок с выпадающим ригелем и роликовой защелкой

ELEMENTIS

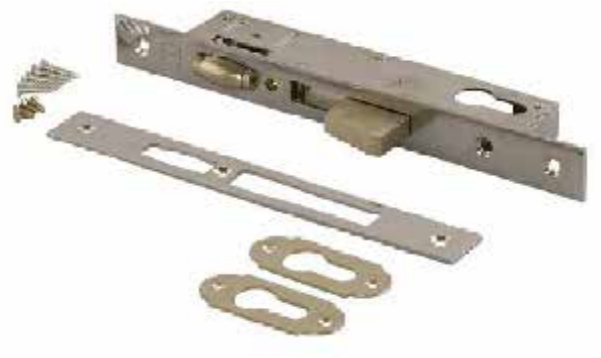

Стандартное исполнение

Штульп оцинкованный серебристый

Регулировка выхода ролика с помощью винта

В комплекте:
- замок 1 шт.
- ответная планка 1 шт.

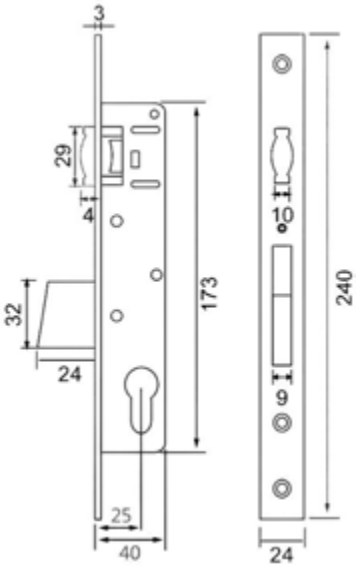

Артикул	**ELM0423**
Дорнмасс (D), мм	25
Тип защелки	роликовая
Штульп, мм	24
Вылет ригеля, мм	24

Замок с выпадающим ригелем и фалевой защелкой, U-образный штульп

ELEMENTIS

Стандартное исполнение

Штульп оцинкованный серебристый

Фалевая защелка переворачивается для правых и левых дверей

В комплекте:
- замок 1 шт.
- ответная планка 1 шт.

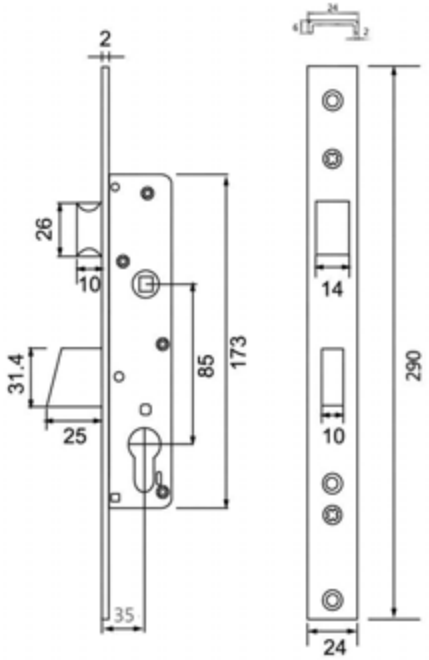

Артикул	**ELM0448**
Дорнмасс (D), мм	35
Тип защелки	фалевая
Штульп, мм	6 × 24 × 6
Межосевое расстояние, мм	85
Сечение штифта ручки, мм	8
Вылет ригеля, мм	25,5

Замок с выпадающим ригелем и роликовой защелкой, U-образный штульп

Стандартное исполнение

Штульп оцинкованный серебристый

Регулировка выхода ролика с помощью винта

В комплекте:
- замок 1 шт.
- ответная планка 1 шт.

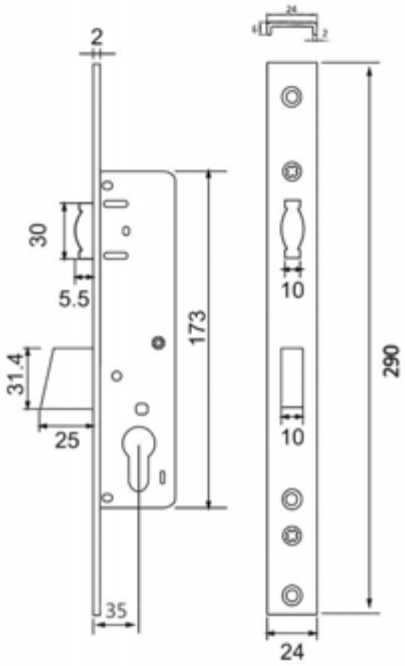

Артикул	**ELM0450**
Дорнмасс (D), мм	35
Тип защелки	роликовая
Штульп, мм	6 × 24 × 6
Вылет ригеля, мм	25,5

Замок с ригельным запором и фалевой защелкой

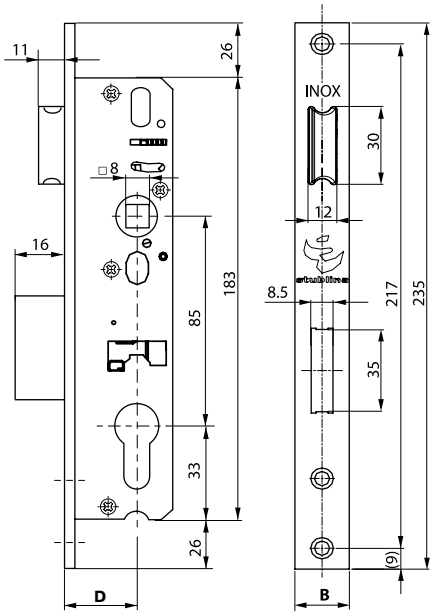

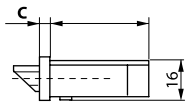

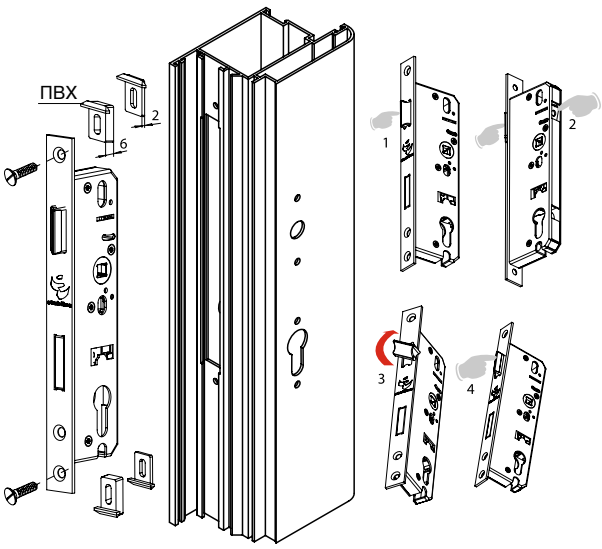

Стандартное исполнение

Штульп изготовлен из нержавеющей стали

Фалевая защелка универсальная, подходит для правых и левых дверей

В комплекте:
- замок 1 шт.
- подкладки из ПВХ 6 мм 2 шт.
- подкладки из ПВХ 2 мм 2 шт.

Артикул	ALB3020.00	ALB3021.00	ALB3022.00
Дорнмасс (D), мм	24,5	29,5	34,5
Тип защелки	фалевая		
Штульп (B), мм	22		
Межосевое расстояние, мм	85		
Сечение штифта ручки, мм	8		
Вылет ригеля, мм	16		
Задний дорнмасс, мм	16		
Толщина штульпа (C), мм	2,5		

Артикул	ALB3020.24	ALB3021.24	ALB3022.24
Дорнмасс (D), мм	24,5	29,5	34,5
Тип защелки	фалевая		
Штульп (B), мм	24		
Межосевое расстояние, мм	85		
Сечение штифта ручки, мм	8		
Вылет ригеля, мм	16		
Задний дорнмасс, мм	16		
Толщина штульпа (C), мм	2,5		

Ответные планки

Артикул	Название
ALB3016.00	Ответная планка универсальная, регулируемая, 237×19×8
ALB3016.10	Ответная планка универсальная, регулируемая, 215×21×3
ALB3016.20	Ответная планка универсальная, регулируемая, 204×21×6–9
ALB3016.30	Ответная планка универсальная, регулируемая, 215×24×3
ALB3019.00	Ответная планка универсальная, 248×24,5×9,6/19
ALB3019.10	Ответная планка универсальная, 248×24,5×9,6/11/13

Замок с ригельным запором и роликовой защелкой

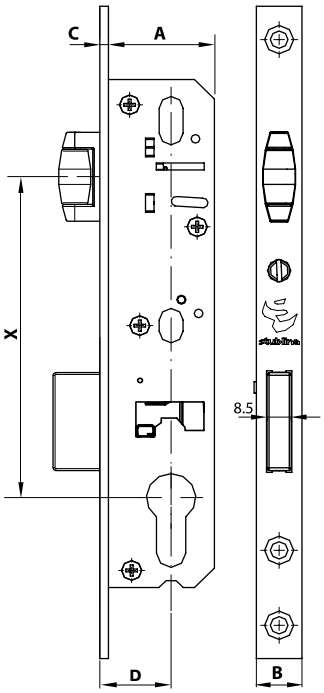

Стандартное исполнение

Штульп изготовлен из нержавеющей стали

Роликовая защелка

В комплекте:
- замок 1 шт.
- подкладки из ПВХ 6 мм 2 шт.
- подкладки из ПВХ 2 мм 2 шт.

Артикул	ALB3030.00	ALB3031.00	ALB3032.00
Дорнмасс (D), мм	24,5	29,5	34,5
Тип защелки	роликовая		
Штульп (B), мм	22		
Вылет ригеля, мм	16		
Задний дорнмасс, мм	16		
Толщина штульпа (C), мм	2,5		
Расстояние от центра профильного цилиндра до центра защелки (X), мм	115		

Артикул	ALB3030.24	ALB3031.24	ALB3032.24
Дорнмасс (D), мм	24,5	29,5	34,5
Тип защелки	роликовая		
Штульп (B), мм	24		
Вылет ригеля, мм	16		
Задний дорнмасс, мм	16		
Толщина штульпа (C), мм	2,5		
Расстояние от центра профильного цилиндра до центра защелки (X), мм	115		

Ответные планки

Артикул	Название
ALB3016.00	Ответная планка универсальная, регулируемая, 237×19×8
ALB3016.10	Ответная планка универсальная, регулируемая, 215×21×3
ALB3016.20	Ответная планка универсальная, регулируемая, 204×21×6–9
ALB3016.30	Ответная планка универсальная, регулируемая, 215×24×3
ALB3019.00	Ответная планка универсальная, 248×24,5×9,6/19
ALB3019.10	Ответная планка универсальная, 248×24,5×9,6/11/13

Замок с выпадающим ригелем и фалевой защелкой

Стандартное исполнение

Штульп изготовлен из нержавеющей стали

Фалевая защелка универсальная, подходит для правых и левых дверей

В комплекте:
- замок 1 шт.
- подкладки из ПВХ 6 мм 2 шт.
- подкладки из ПВХ 2 мм 2 шт.

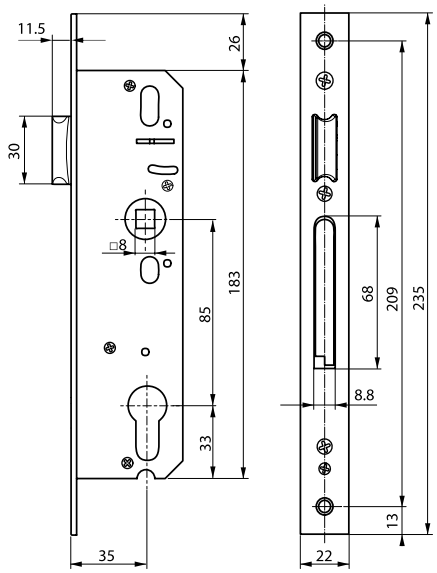

Артикул	ALB3040.00
Дорнмасс, мм	35
Тип защелки	фалевая
Штульп, мм	22
Межосевое расстояние, мм	85
Сечение штифта ручки, мм	8
Вылет ригеля, мм	31
Задний дорнмасс, мм	14,5
Толщина штульпа, мм	2,5

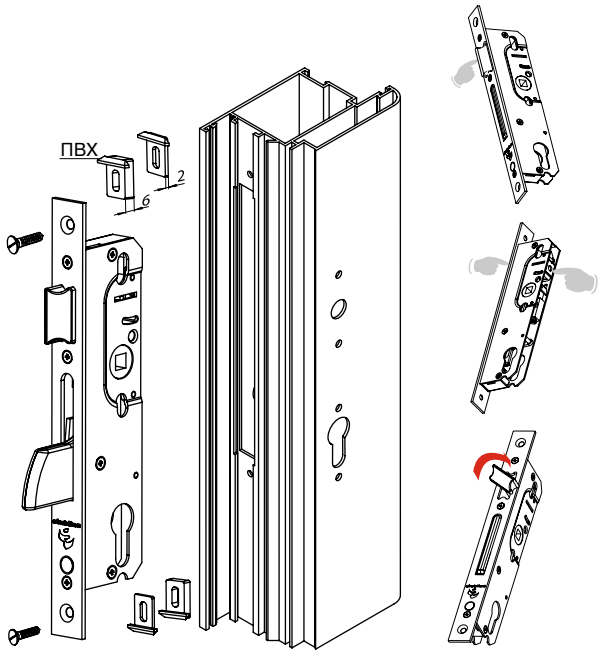

Ответные планки

Артикул	Название
ALB3016.00	Ответная планка универсальная, регулируемая, 237×19×8
ALB3016.10	Ответная планка универсальная, регулируемая, 215×21×3
ALB3016.20	Ответная планка универсальная, регулируемая, 204×21×6–9
ALB3016.30	Ответная планка универсальная, регулируемая, 215×24×3
ALB3019.00	Ответная планка универсальная, 248×24,5×9,6/19
ALB3019.10	Ответная планка универсальная, 248×24,5×9,6/11/13

Замок с выпадающим ригелем и роликовой защелкой

Стандартное исполнение

Штульп изготовлен из нержавеющей стали

Роликовая защелка

В комплекте:
- замок 1 шт.
- подкладки из ПВХ 6 мм 2 шт.
- подкладки из ПВХ 2 мм 2 шт.

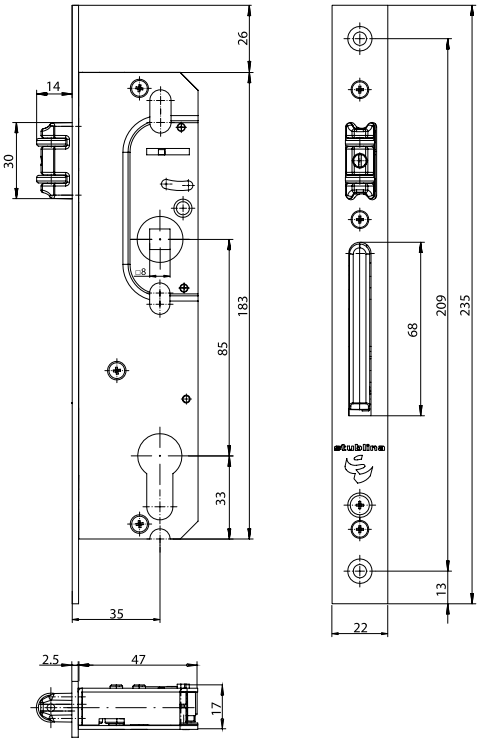

Артикул	**ALB3041.00**
Дорнмасс, мм	35
Тип защелки	роликовая
Ширина штульпа, мм	22
Вылет ригеля, мм	31
Задний дорнмасс, мм	14,5
Толщина штульпа, мм	2,5

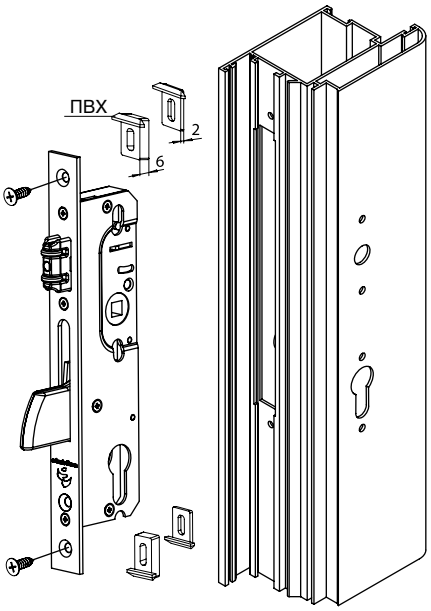

Ответные планки

Артикул	Название
ALB3016.00	Ответная планка универсальная, регулируемая, 237×19×8
ALB3016.10	Ответная планка универсальная, регулируемая, 215×21×3
ALB3016.20	Ответная планка универсальная, регулируемая, 204×21×6–9
ALB3016.30	Ответная планка универсальная, регулируемая, 215×24×3
ALB3019.00	Ответная планка универсальная, 248×24,5×9,6/19
ALB3019.10	Ответная планка универсальная, 248×24,5×9,6/11/13

Замок с выпадающим ригелем и фалевой защелкой

GIESSE

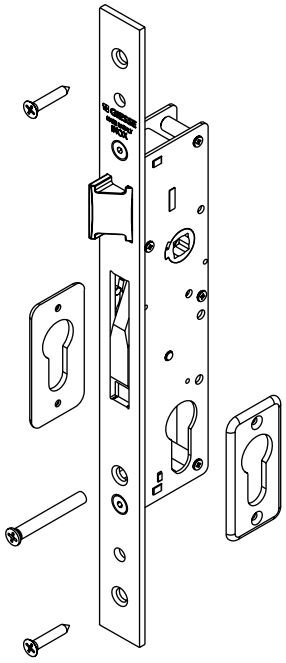

Стандартное исполнение

Штульп изготовлен из нержавеющей стали

Фалевая защелка универсальная, подходит для правых и левых дверей

В комплекте:
- замок 1 шт.
- накладки из полиамида на профильный цилиндр 2 шт.
- винт для крепления профильного цилиндра 1 шт.
- крепежные винты из нержавеющей стали 2 шт.

Артикул	GIE4613	GIE4614	GIE4615
Дорнмасс (D), мм	25	30	35
Тип защелки	фалевая		
Штульп (B), мм	22		
Межосевое расстояние, мм	85		
Сечение штифта ручки, мм	8		
Вылет ригеля, мм	24		
Задний дорнмасс, мм	15		
Толщина штульпа (C), мм	3		

Артикул	GIE4619	GIE4620	GIE4621
Дорнмасс (D), мм	25	30	35
Тип защелки	фалевая		
Штульп (B), мм	24		
Межосевое расстояние, мм	85		
Сечение штифта ручки, мм	8		
Вылет ригеля, мм	24		
Задний дорнмасс, мм	15		
Толщина штульпа (C), мм	3		

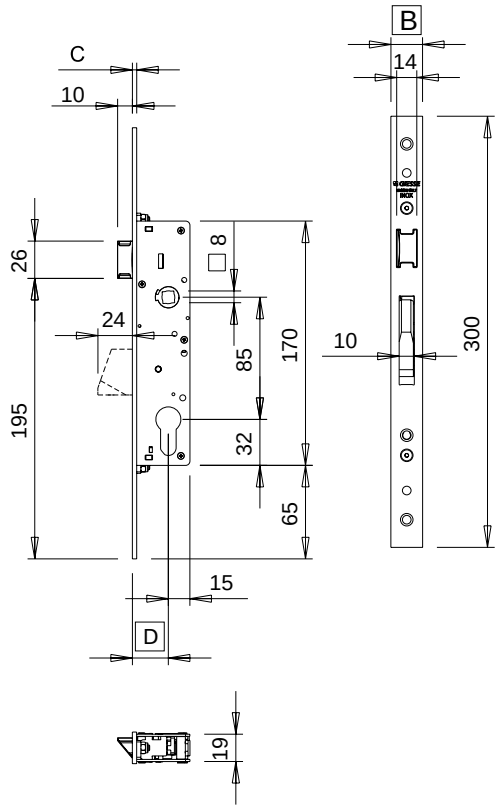

Ответные планки

Артикул	Название
GIE4860	Планка ответная под выпадающий ригель, регулируемая, 5×24×5 мм
GIE4863	Подкладка под замок 24×2,5 мм
GIE4859	Планка ответная под выпадающий ригель, регулируемая, 21×2,5
GIE7691	Планка ответная под замок 25×13,5 мм
GIE7693	Планка ответная под замок под паз R-40
GIE7694	Планка ответная под замок 25×15 мм

Замок с выпадающим ригелем и роликовой защелкой

GIESSE

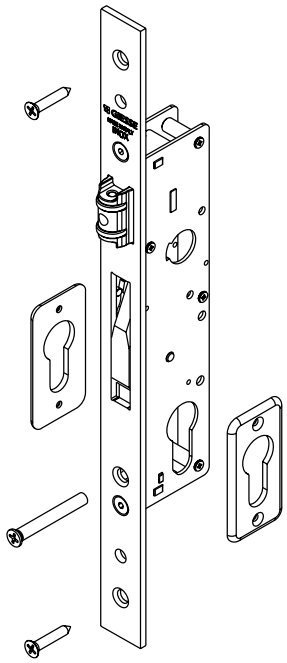

Стандартное исполнение

Штульп изготовлен из нержавеющей стали

Роликовая защелка

В комплекте:
- накладки из полиамида на профильный цилиндр 2 шт.
- винт для крепления профильного цилиндра 1 шт.
- крепежные винты из нержавеющей стали 2 шт.

Артикул	GIE4616	GIE4617	GIE4618
Дорнмасс (D), мм	25	30	35
Тип защелки	роликовая		
Штульп (B), мм	22		
Вылет ригеля, мм	24		
Задний дорнмасс, мм	15		
Толщина штульпа (C), мм	3		

Артикул	GIE4622	GIE4623	GIE4624
Дорнмасс (D), мм	25	30	35
Тип защелки	роликовая		
Штульп (B), мм	24		
Вылет ригеля, мм	24		
Задний дорнмасс, мм	15		
Толщина штульпа (C), мм	3		

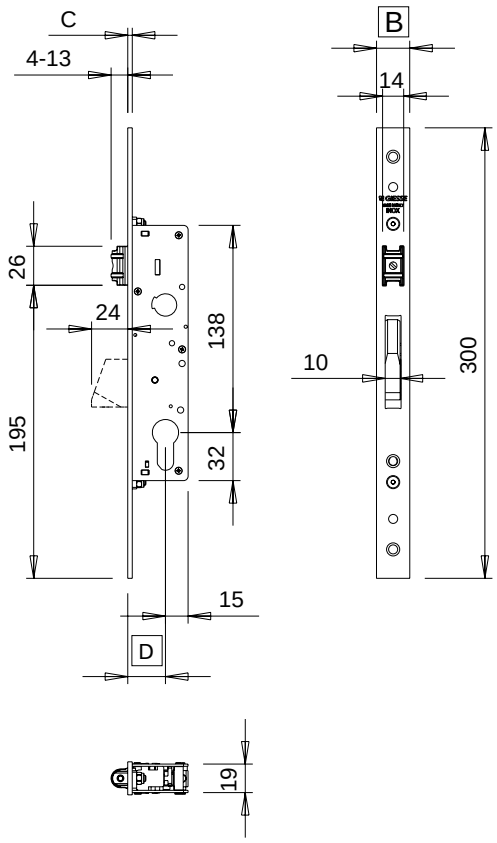

Ответные планки

Артикул	Название
GIE4860	Планка ответная под выпадающий ригель, регулируемая, 5×24×5 мм
GIE4863	Подкладка под замок 24×2,5 мм
GIE4859	Планка ответная под выпадающий ригель, регулируемая, 21×2,5 мм
GIE7691	Планка ответная под замок 25×13,5 мм
GIE7693	Планка ответная под замок под паз R-40
GIE7694	Планка ответная под замок 25×15 мм

Многозапорные замки

Торговая марка	Giesse (Италия)							
Артикул	**GIE4627**	**GIE4628**	**GIE4850**	**GIE4851**	**GIE4852**	**GIE4853**	**GIE4854**	**GIE4855**
Дорнмасс, мм	30	35	25	30	35	25	30	35
Тип защелки	фалевая	фалевая	фалевая	фалевая	фалевая	фалевая	фалевая	фалевая
Штульп, мм	22×3	22×3	6×24×6	6×24×6	6×24×6	24×3	24×3	24×3
Задняя стенка, мм	15	15	15	15	15	15	15	15
Межосевое расстояние, мм	85	85	85	85	85	85	85	85
Сечение штифта ручки, мм	8	8	8	8	8	8	8	8
Привод	от ручки	от ручки	от ключа	от ключа	от ключа	от ключа	от ключа	от ключа
Тип ригеля	выпадающий							
Вылет основного ригеля, мм	24	24	24	24	24	24	24	24
Вылет доп. ригелей (запоров), мм	16	16	24	24	24	24	24	24
Вылет доп. ригелей (запоров)	вертикальный		горизонтальный					

Торговая марка	Maxbar (Германия)			
Артикул	**MAX0009.01**	**MAX0010.01**	**MAX0011.01**	**MAX0012.01**
Дорнмасс, мм	35	35	30	30
Тип защелки	фалевая	фалевая	фалевая	фалевая
Штульп, мм	6×24×6	6×24×6	6×24×6	6×24×6
Задняя стенка, мм	18	18	18	18
Межосевое расстояние, мм	92	92	92	92
Сечение штифта ручки, мм	8	8	8	8
Привод	от ручки	от ключа	от ручки	от ключа
Тип ригеля	выдвигающийся	выдвигающийся	выдвигающийся	выдвигающийся
Вылет основного ригеля, мм	20	20	14	14
Вылет доп. ригелей (запоров), мм	20	20	20	20
Вылет доп. ригелей (запоров)	горизонтальный	горизонтальный	горизонтальный	горизонтальный

Замок многозапорный с выпадающим ригелем и фалевой защелкой

GIESSE

Вертикальное запирание

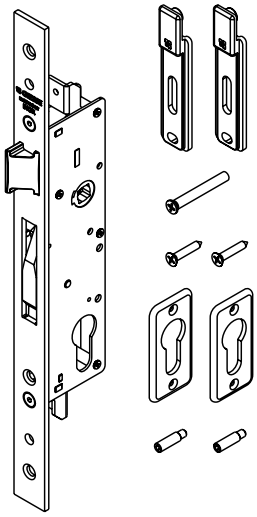

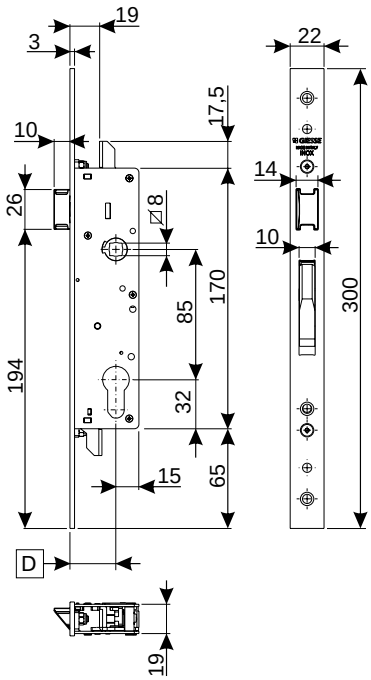

Применение для систем с фурнитурным пазом

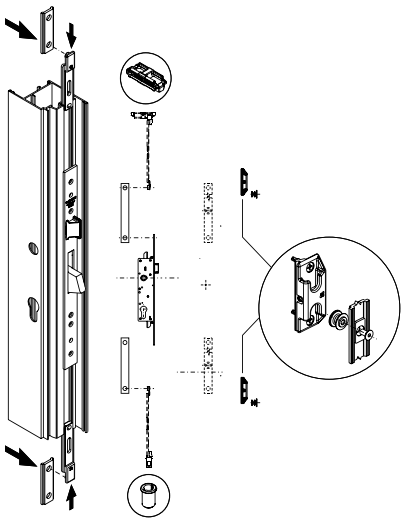

Применение для систем без фурнитурного паза

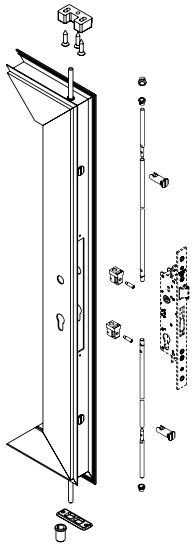

Стандартное исполнение

Штульп изготовлен из нержавеющей стали

Открывание и закрывание основного и дополнительных запоров замка производится с помощью профильного цилиндра

Фалевая защелка приводится в действие с помощью ручки нажимного гарнитура или профильного цилиндра

Подходит для оконных и дверных профильных систем с фурнитурным пазом 15/20

В комплекте:
- замок,
- переходники для соединения с тягой из полиамида 2 шт.,
- накладки из полиамида на профильный цилиндр 2 шт.,
- штифты для крепления переходников,
- винт для крепления профильного цилиндра,
- крепежные винты замка.

Артикул	GIE4627	GIE4628
Дорнмасс (D), мм	30	35
Тип защелки	фалевая	
Штульп, мм	22	
Вылет ригеля, мм	24	
Задний дорнмасс, мм	15	
Толщина штульпа (C), мм	3	
Межосевое расстояние, мм	85	
Сечение штифта ручки, мм	8	

Дополнительные элементы

Артикул	Название
GIE0403	Противовзломное устройство
GIE2188	Запор шпингалетный
GIE4715	Подпятник на раме
GIE0200B	Планка ответная в пол
GIE4643	Соединительные элементы для тяг
GIE4642	Комплект из двух тяг
GIE0200	Планка ответная
GIE0248	Планка ответная в пол
GIE4860	Планка ответная под выпадающий ригель, регулируемая, 5×24×5 мм
GIE4863	Подкладка под замок 24×2,5 мм
GIE4859	Планка ответная под выпадающий ригель, регулируемая, 21×2,5 мм
GIE7691	Планка ответная под замок 25×13,5 мм
GIE7693	Планка ответная под замок под паз R-40
GIE7694	Планка ответная под замок 25×15 мм

Замок многозапорный с выпадающим ригелем и фалевой защелкой

GIESSE

Горизонтальное запирание

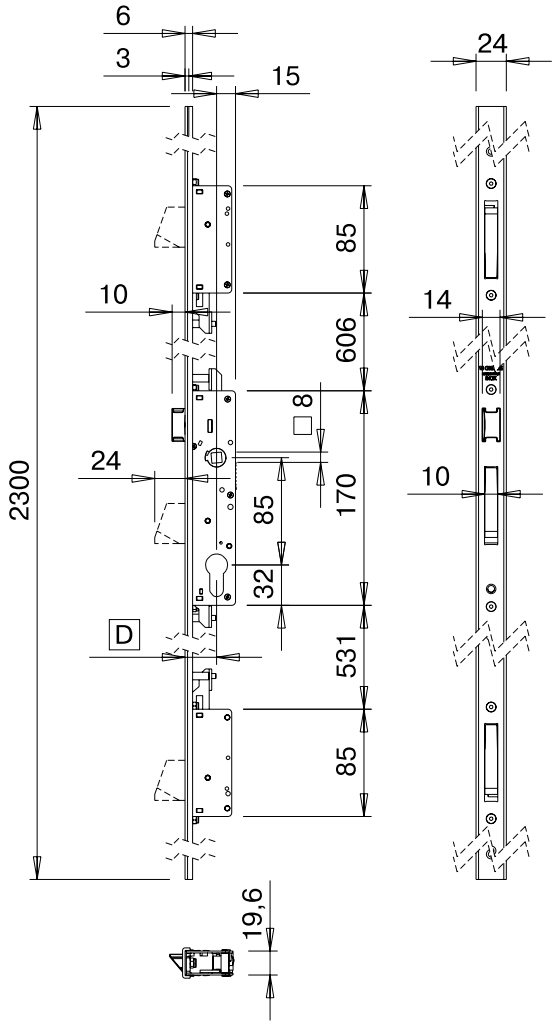

Стандартное исполнение

Штульп U-образный изготовлен из нержавеющей стали

Открывание и закрывание основного запора замка производится ключом

Фалевая защелка приводится в действие с помощью профильного цилиндра или ручки (нажимного гарнитура)

В комплекте:
- замок;
- винт для крепления профильного цилиндра;
- крепежные винты замка.

Артикул	GIE4850	GIE4851	GIE4852
Дорнмасс (D), мм	25	30	35
Тип защелки	фалевая		
Штульп, мм	6×24×6		
Вылет ригеля, мм	24		
Задний дорнмасс, мм	15		
Межосевое расстояние, мм	85		
Сечение штифта ручки, мм	8		

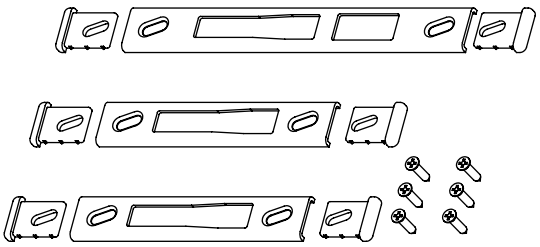

Ответные планки

Артикул	Название
GIE4862	Комплект ответных планок под выпадающий ригель

Замок многозапорный с выпадающим ригелем и фалевой защелкой

GIESSE

Горизонтальное запирание

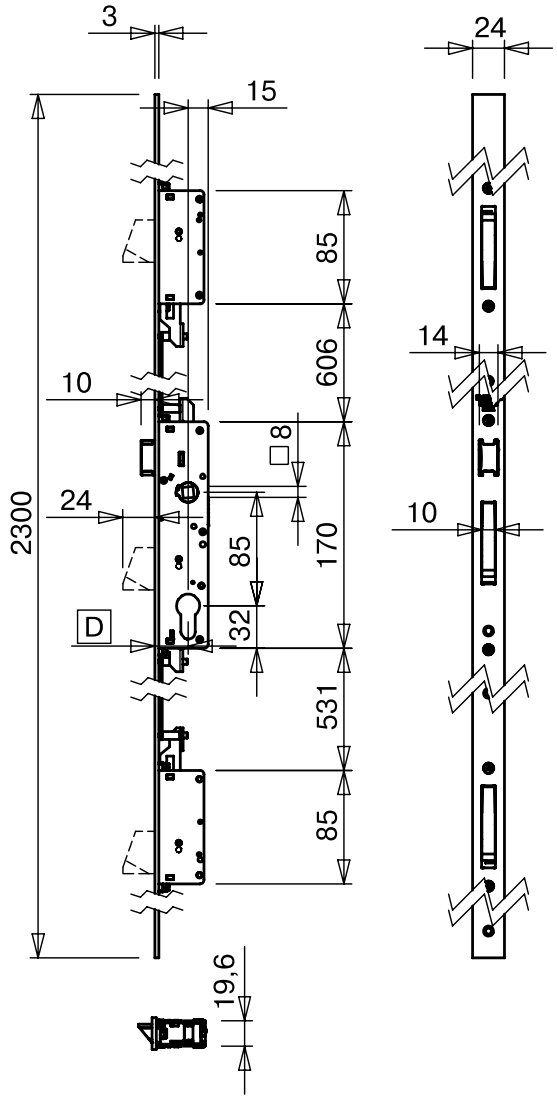

Стандартное исполнение

Штульп плоский изготовлен из нержавеющей стали

Открывание и закрывание основного запора замка производится ключом

Фалевая защелка приводится в действие с помощью профильного цилиндра или ручки (нажимного гарнитура)

В комплекте:
- замок;
- винт для крепления профильного цилиндра;
- крепежные винты замка.

Артикул	GIE4853	GIE4854	GIE4855
Дорнмасс (D), мм	25	30	35
Тип защелки	фалевая		
Штульп, мм	24×3		
Вылет ригеля, мм	24		
Задний дорнмасс, мм	15		
Межосевое расстояние, мм	85		
Сечение штифта ручки, мм	8		

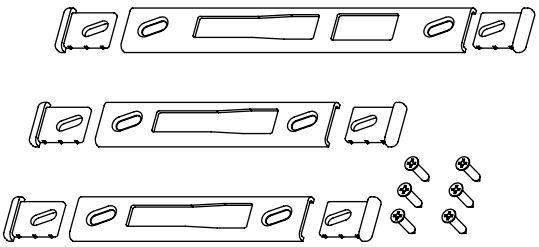

Ответные планки

Артикул	Название
GIE4862	Комплект ответных планок под выпадающий ригель

Замок многозапорный MAXBAR 856 серии «Multisafe» с приводом от ручки

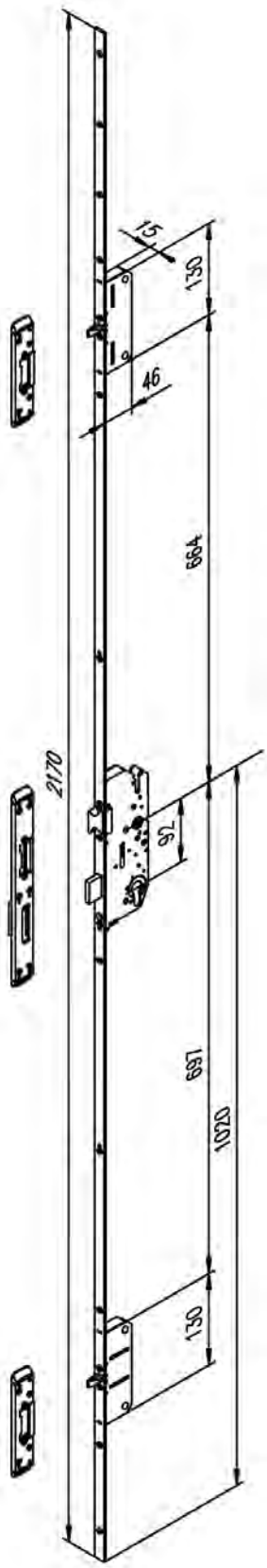

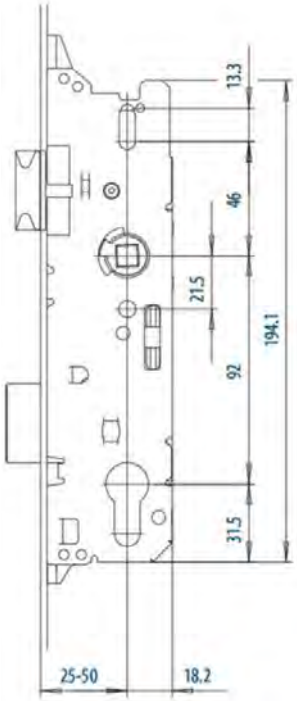

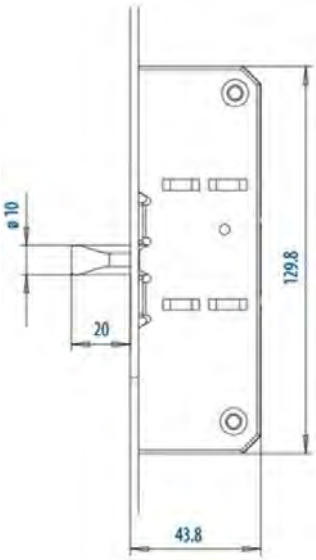

Стандартное исполнение

Замок оснащен двумя дополнительными ригельными запорами (штырями)

Привод от ручки. Все дополнительные запоры открываются нажатием на ручку вниз и закрываются нажатием ручки вверх

Поворотом ключа выдвигается ригель и блокируется ручка

Фалевая защелка входит в комплект замка

Штульп сплошной оцинкованный серебристый.

Артикул	MAX0011.01	MAX0009.01
Дорнмасс (D), мм	30	35
Длина замка, мм	2170	
Тип защелки	фалевая	
Штульп, мм	6×24×6	
Вылет основного ригеля, мм	14	20
Вылет доп. ригелей, мм	20	
Задний дорнмасс, мм	18	
Межосевое расстояние, мм	92	
Сечение штифта ручки, мм	8	
Тип привода	от ручки	

Ответные планки

Артикул	Название
MAX0009	Планка ответная под дополнительные ригели
MAX0009.12L	Планка ответная под основной ригель, регулируемая, левая
MAX0009.12R	Планка ответная под основной ригель, регулируемая, правая

Многозапорный замок MAXBAR серии 855 GL с приводом от профильного цилиндра

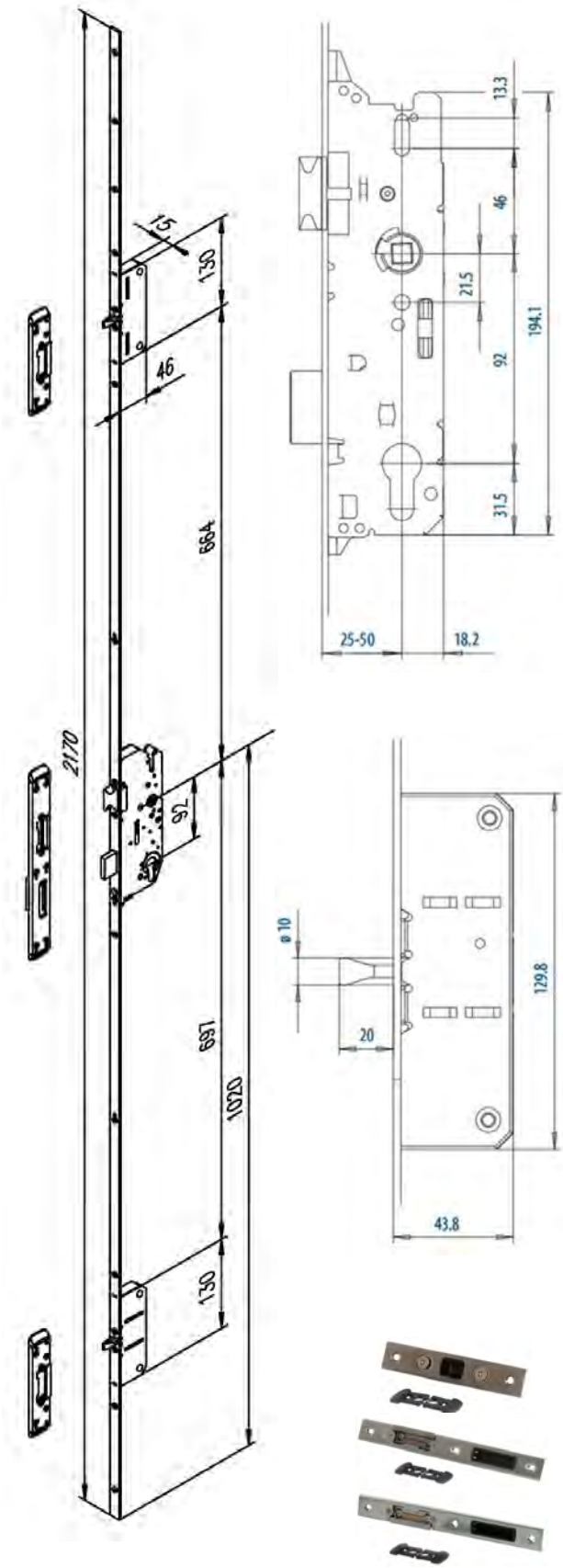

Стандартное исполнение

Замок оснащен двумя дополнительными ригельными запорами (штырями)

Привод от профильного цилиндра. Открывание и закрывание всех запоров замка производится ключом

Поворотом ключа выдвигается ригель и блокируется ручка

Фалевая и роликовая защелка сменные. Фалевая защелка входит в комплект замка, роликовая защелка заказывается отдельно

Роликовая защелка регулируемая. Регулировка выхода ролика осуществляется с помощью шестигранного винта, расположенного на роликовой защелке

Штульп сплошной оцинкованный серебристый.

Артикул	MAX0012.01	MAX0010.01
Дорнмасс (D), мм	30	35
Длина замка, мм	2170	
Тип защелки	фалевая	
Штульп, мм	6×24×6	
Вылет основного ригеля, мм	14	20
Вылет доп. ригелей, мм	20	
Задний дорнмасс, мм	18	
Межосевое расстояние, мм	92	
Сечение штифта ручки, мм	8	
Тип привода	от профильного цилиндра	

Ответные планки

Артикул	Название
MAX0009	Планка ответная под дополнительные ригели
MAX0009.12L	Планка ответная под основной ригель, регулируемая, левая
MAX0009.12R	Планка ответная под основной ригель, регулируемая, правая
FUR0012.67	Защелка роликовая замка с дорнмассом 30 мм
FUR0013.67	Защелка роликовая замка с дорнмассом 35 мм

Дополнительные элементы

Артикул	Изображение
ALB3016.00	Ответная планка универсальная, регулируемая, 237×19×8

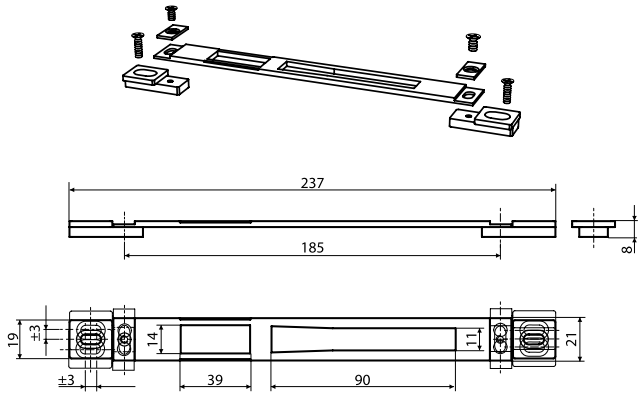

Артикул	Изображение
ALB3016.30	Ответная планка универсальная, регулируемая, 215×24×3

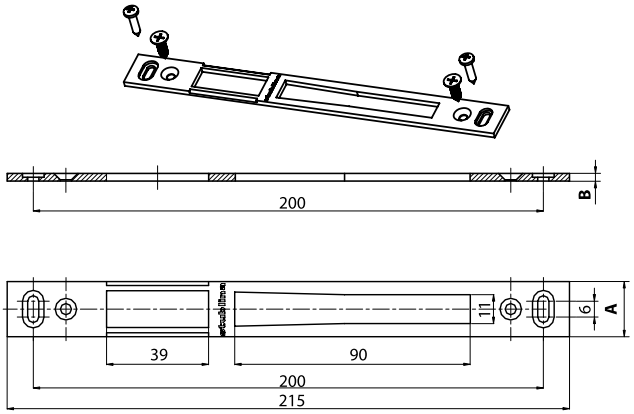

Артикул	Изображение
ALB3016.10	Ответная планка универсальная, регулируемая, 215×21×3

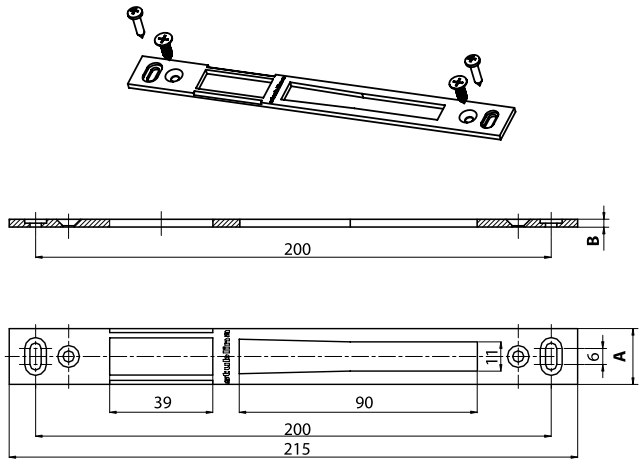

Артикул	Изображение
ALB3019.00	Ответная планка универсальная, 248×24,5×9,6/19

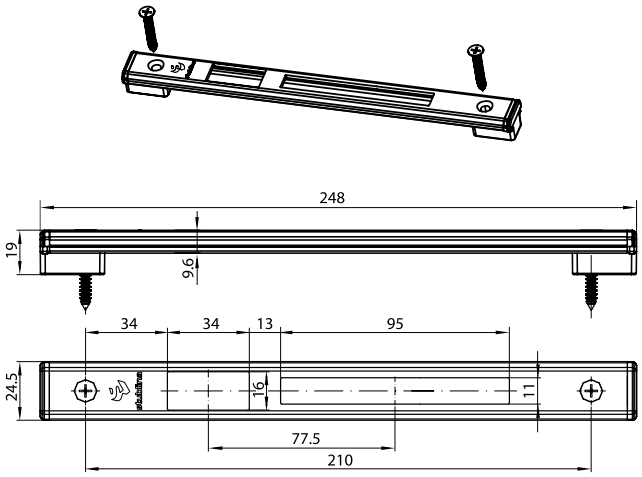

Артикул	Изображение
ALB3016.20	Ответная планка универсальная, регулируемая, 204×21×6–9

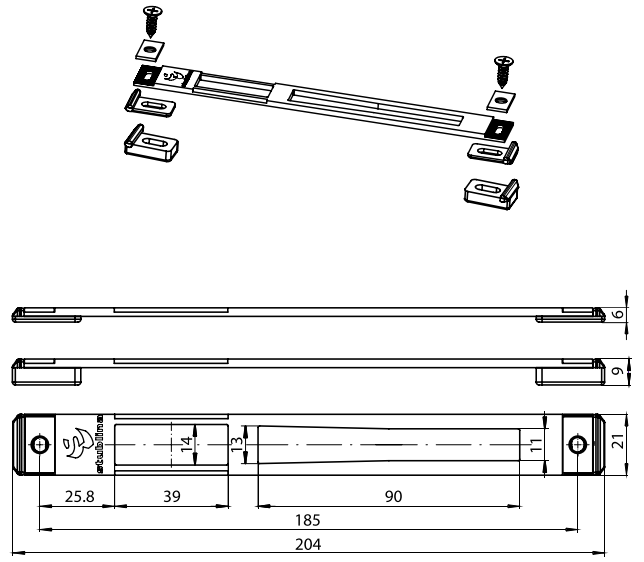

Артикул	Изображение
ALB3019.10	Ответная планка универсальная, 248×24,5×9,6/11/13

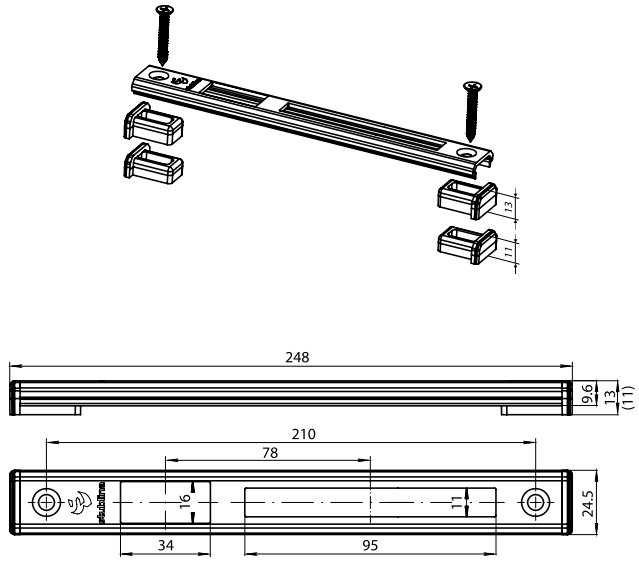

Артикул	Изображение
ELM0511	Планка ответная универсальная 24×3

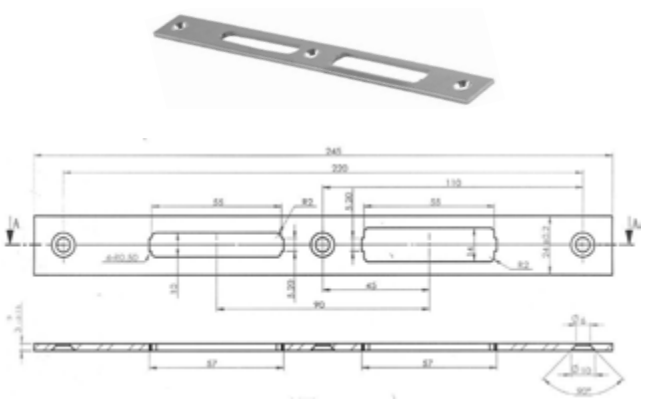

ELM5040.12	Регулировочная вставка к KFV2731.12L и KFV2731.12R

FUR0012.67	Защелка роликовая замка с дорнмассом 30 мм

FUR0013.67	Защелка роликовая замка с дорнмассом 35 мм

GIE0200	Планка ответная

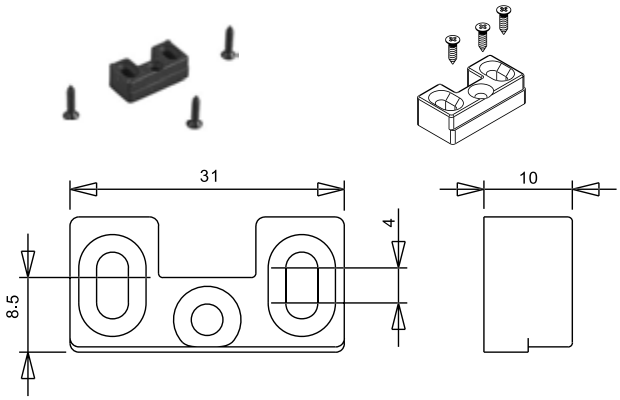

Артикул	Изображение
GIE0200B	Планка ответная в пол

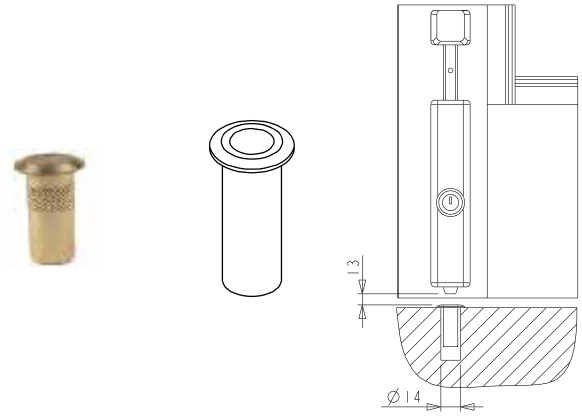

GIE0248	Планка ответная в пол

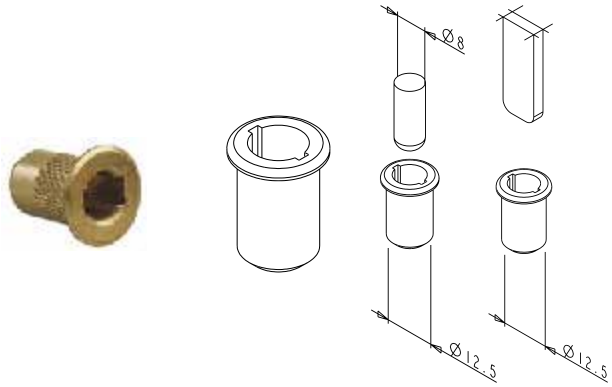

GIE0403	Противовзломное устройство

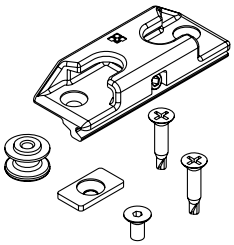

GIE2188	Запор шпингалетный

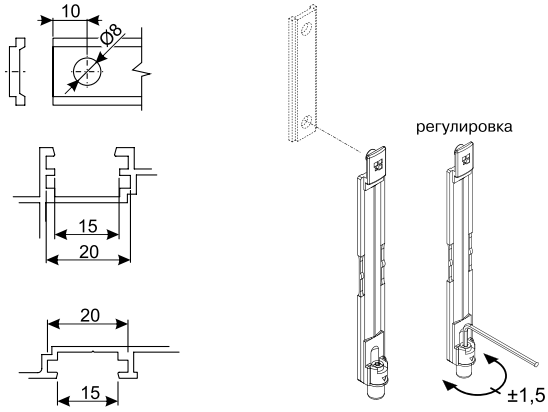

Артикул	Изображение
GIE4642	Комплект из двух тяг

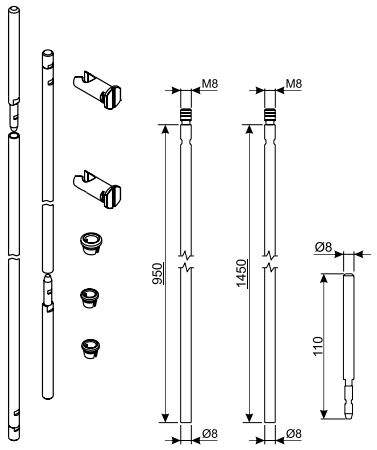

GIE4643	Соединительные элементы для тяг

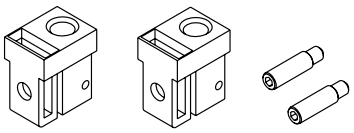

GIE4715	Подпятник на раме

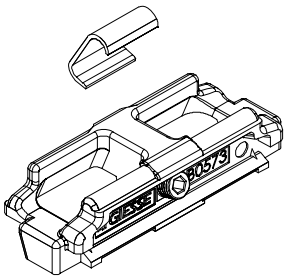

GIE4859	Планка ответная под выпадающий ригель, регулируемая, 21×2,5

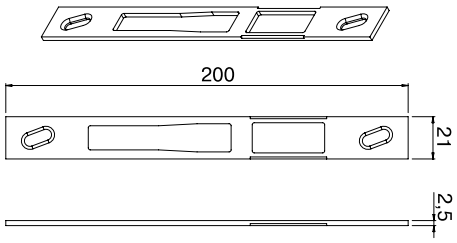

GIE4860	Планка ответная под выпадающий ригель, регулируемая, 24×5U

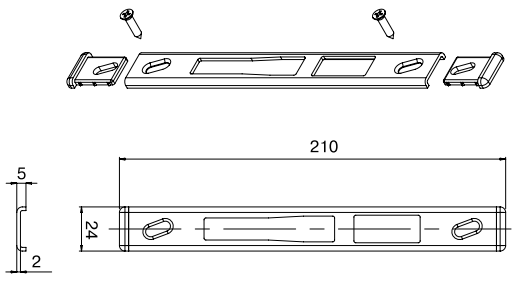

Артикул	Изображение
GIE4862	Комплект ответных планок под выпадающий ригель

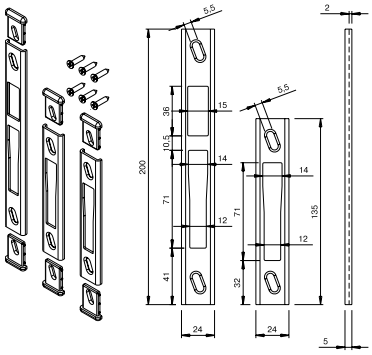

GIE4863	Подкладка под замок 24×2,5 мм

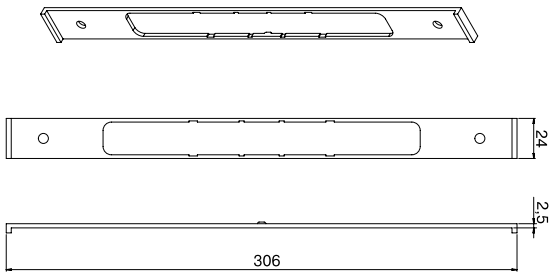

GIE7691	Планка ответная под замок Европаз 25×13,5 мм

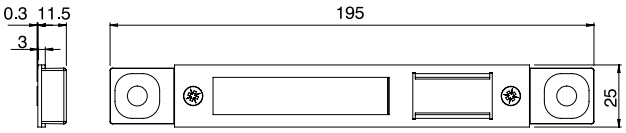

GIE7693	Планка ответная под замок под паз R-40

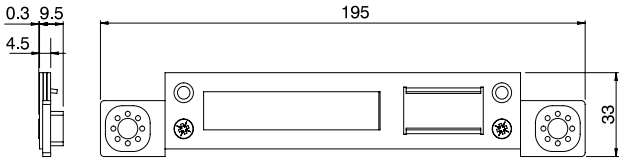

GIE7694	Планка ответная под замок Европаз 25×15 мм

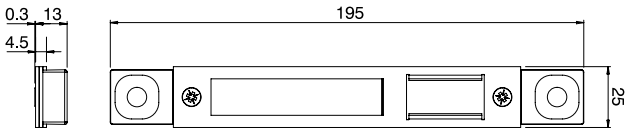

ELM5130.12	Ответная планка под ригель с фалевой защелкой Elementis, универсальная 8 мм

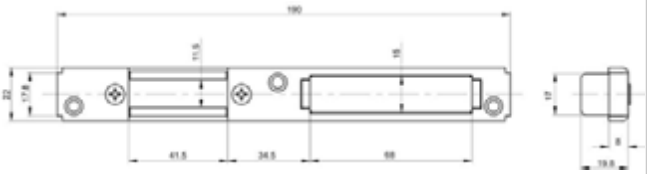

Артикул	Изображение
KFV0165.03	Планка ответная нерегулируемая

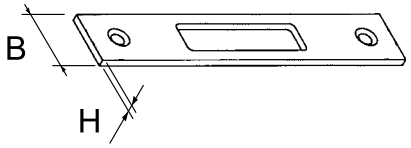

B = 24 мм
H = 3 мм

KFV0177.12	Планка ответная нерегулируемая

B = 24 мм
H = 6 мм

KFV0181.12	Планка ответная нерегулируемая

B = 24 мм
H = 8 мм

KFV0183.12	Планка ответная нерегулируемая

B = 24 мм
H = 10 мм

KFV0362	Планка ответная нерегулируемая

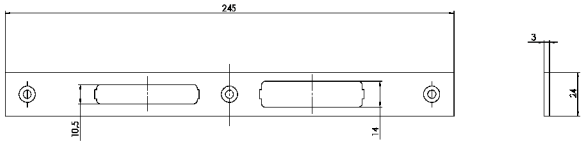

KFV2731.12L	Планка ответная регулируемая

KFV2731.12R	Планка ответная регулируемая

MAX0009	Планка ответная под дополнительные ригели

Артикул	Изображение
MAX0009.12L	Планка ответная под основной ригель, регулируемая, левая

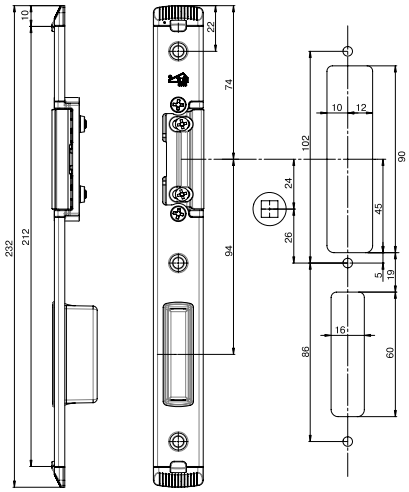

MAX0009.12R	Планка ответная под основной ригель, регулируемая, правая

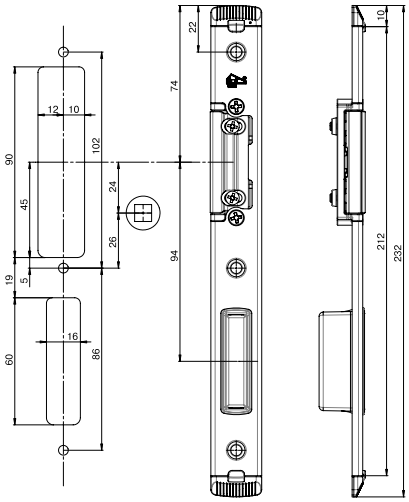

SCR0022	Планка ответная нерегулируемая

SCR0024	Планка ответная нерегулируемая

Профильные цилиндры

Содержание

Надежная защита для дома и квартиры 224
Типы профильных цилиндров 226
Инструкции по применению профильных цилиндров 227
Двухсторонние профильные цилиндры 228
Двухсторонние профильные цилиндры с ручкой 230
Односторонние профильные цилиндры без ручки 231
Односторонние профильные цилиндры с ручкой 231

Надежная защита для дома и квартиры

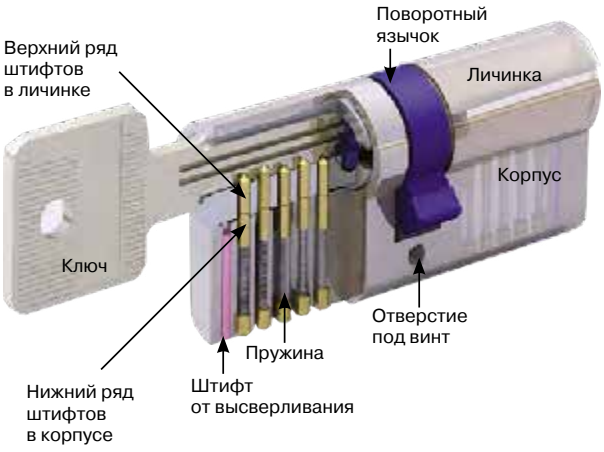

Рис. 1

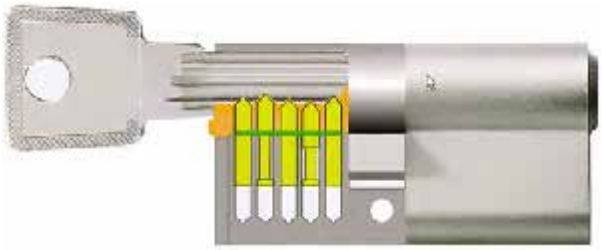

Ключ подходит к цилиндру

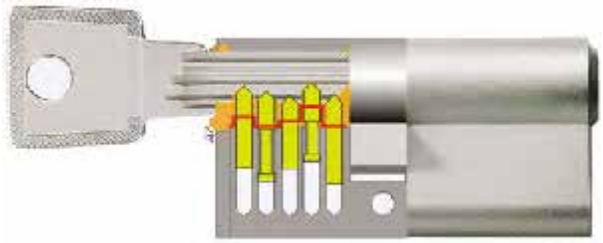

Ключ не подходит к цилиндру

Рис. 2

Профильные цилиндры являются важнейшей частью замка, именно от цилиндра зависит защита от попыток открыть замок путем подбора ключей, либо с помощью отмычки. В основе конструкции профильного цилиндра (рис. 1) лежит набор подпружиненных штифтов различного размера: верхний ряд штифтов находится внутри сердечника, а нижний ряд штифтов внутри корпуса цилиндра. Ключи к таким цилиндрам чаще всего плоские по краям, которых, с одной, либо с двух, имеются вырезы («зубы»), либо точеные вмятины. Их количество равно количеству стопорных штифтов в цилиндровом механизме, и чем больше количество штифтов, тем выше секретность замка.

Принцип работы профильного цилиндра заключается в том, что при вставлении ключа в цилиндр нижние части штифтов, расположенных в сердечнике и верхние части штифтов, расположенных внутри корпуса цилиндра, выравниваются в одну линию, и только при таком положении штифтов сердечник может повернуться внутри цилиндра (рис. 2). При поворачивании сердечника вращается язычок цилиндра внутри корпуса замка, в который вставлен цилиндр, и приводит таким образом механизм открывания-закрывания замка.

Замковый цилиндр — основное при выборе:

- Количество штифтов повышает секретность замка, увеличивая тем самым количество возможных комбинаций
- Наличие защиты от высверливания в виде твердых металлических штифтов в корпусе цилиндра
- Стопор против удаления сердечника
- Профиль ключа, чем сложней ключ, тем сложней подобрать его
- Наличие механической блокировки цилиндра при попытке взлома
- Наличие защиты от вдавливания штифтов секретности внутрь корпуса цилиндра

Как правильно выбрать профильный цилиндр?
Профильные цилиндры имеют стандартный профиль поперечного сечения и различаются только по внешней отделке и размерам А и В (рис. 3).

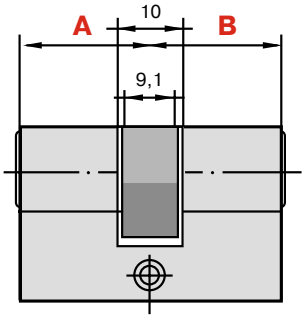

Рис. 3

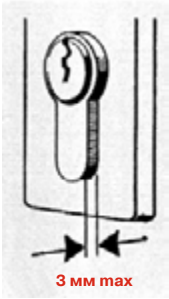

Рис. 4

Для того чтобы правильно определить необходимый типоразмер, нужно определить расстояния в обе стороны от оси установки замка и учесть толщину декоративных накладок на профильный цилиндр.

Профильный цилиндр не должен выступать из накладки более чем на 3 мм (рис. 4).

В противном случае резко снижаются противовзломные свойства двери, так как торец выступающей части, в котором расположены стальные стержни от высверливания, легко может быть спилен.

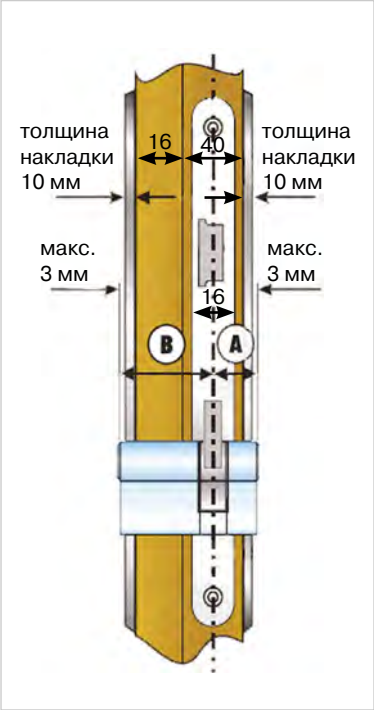

Рис. 5

ПРИМЕР 1
Задача: необходимо подобрать профильный цилиндр для изображенной на рисунке деревянной двери с наплавом (рис. 5)

Замок со штульпом шириной 16 мм устанавливается в фальц двери шириной 40 мм и с наплавом толщиной 16 мм таким образом, чтобы ось установки замка совпадала с серединой ширины фальца двери.

При толщине накладок 10 мм требуемый типоразмер
профильного цилиндра составит:

A = **40/2** + **10** = **30 мм**, цилиндр не выступает
B = **40/2** + **16** + **10** = **46 мм**, округляем до ближайшего значения 45 мм (цилиндр не выступает).

Ответ:
ТРЕБУЕТСЯ ПРОФИЛЬНЫЙ ЦИЛИНДР РАЗМЕРОМ 30/45 мм

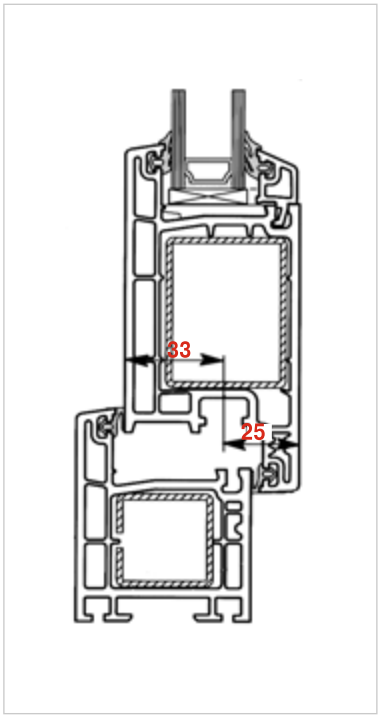

Рис. 6

ПРИМЕР 2
Задача: необходимо подобрать профильный цилиндр для изображенного на рисунке ПВХ-профиля (рис. 6)

Замок устанавливается в фурнитурный паз таким образом, чтобы середина профильного цилиндра была расположена на расстоянии соответственно 33 и 25 мм от поверхности.

При толщине накладок 10 мм требуемый типоразмер профильного цилиндра составит:

A = **33** + **10** = **43 мм**, округляем до ближайшего значения 45 мм. (цилиндр выступает на 2 мм из накладки, что допустимо)
B = **25** + **10** = **35 мм**, цилиндр не выступает.

Ответ:
ТРЕБУЕТСЯ ПРОФИЛЬНЫЙ ЦИЛИНДР РАЗМЕРОМ 45/35 ММ

Типы профильных цилиндров

Двухсторонние профильные цилиндры ключ-ключ

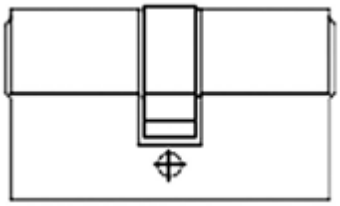

Приводятся в действие ключом как с наружной, так и с внутренней стороны двери.

Двухсторонние профильные цилиндры ключ-ручка

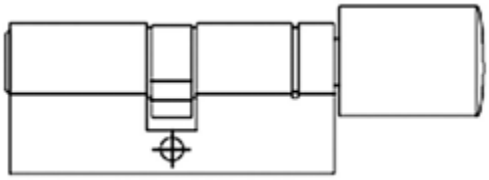

Приводятся в действие ключом только с наружной стороны двери. Изнутри механизм профильного цилиндра приводится в действие поворотной ручкой.

Односторонние профильные цилиндры под ключ

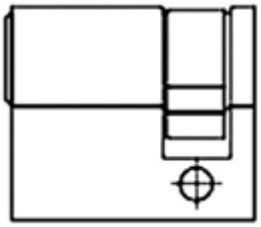

Приводятся в действие только ключом с одной стороны двери.

Односторонние профильные цилиндры с ручкой

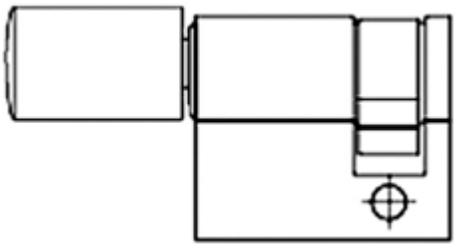

Приводятся в действие только поворотной ручкой с внутренней стороны двери.

Инструкции по применению профильных цилиндров

Не применять силу
при монтаже цилиндра

Не использовать
поврежденный ключ

Не вставлять
одновременно оба ключа
в цилиндр

Цилиндр не должен
выступать из накладки
более чем на 3 мм

Не применять
боковое усилие
при вставке
или извлечениии ключа

Смазывать цилиндр
с помощью WD-40
минимум 2 раза в год

Не поворачивать
ключ до тех пор,
пока он не вставлен
до полного упора

Не тянуть дверь
за ключ

Двухсторонние профильные цилиндры

Вариант 1
с английским ключом

Вариант 2
с перфорированным
ключом

Вариант 3
с английским ключом

Вариант 4
с английским ключом

Вариант 5
с английским ключом

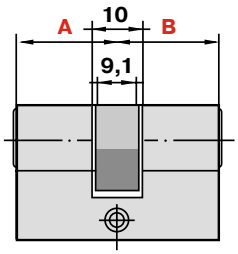

Артикул	Вариант	Цвет	Размер A, мм	Размер B, мм	Кол-во штифтов секретности	Защита от высверли-вания
ELM0137.67	1	никелированный	30	30	5	+
ELM0137.20	1	латунь полированная	30	30	5	+
ELM0504.15	1	хромированный	30	30	5	–
ELM0127.67	2	никелированный	30	30	6	+
MAX0225	3	никелированный	30	30	5	–
640068	5	никелированный	31	31	6	+
ELM0147.67	1	никелированный	30	35	5	+
632589	5	никелированный	31	35	6	+
MAX0227	3	никелированный	30	40	5	–
349568	5	никелированный	31	40	6	+
MAX0247	3	никелированный	30	45	5	–
640070	5	никелированный	31	50	6	+
349571	5	никелированный	31	55	6	+
ELM0191.67	1	никелированный	30	60	5	+
469173	5	никелированный	31	60	6	+
ELM0136.67	1	никелированный	35	35	5	+
ELM0128.67	2	никелированный	35	35	6	+
MAX0250	3	никелированный	35	35	5	–
349572	5	никелированный	35	35	6	+
ELM0135.67	1	никелированный	35	40	5	+
ELM0503.15	1	хромированный	35	40	5	–
MAX0228	3	никелированный	35	40	5	–
640072	5	никелированный	35	40	6	+
ELM0133.67	1	никелированный	35	45	5	+
ELM0501.15	1	хромированный	35	45	5	–
ELM0129.67	2	никелированный	35	45	6	+
MAX0229	3	никелированный	35	45	5	–
640073	5	никелированный	35	45	6	+
MAX0221	4	никелированный	35	50	5	+
MAX0242	3	никелированный	35	50	5	–
349605	5	никелированный	35	50	6	+
ELM0193.67	1	никелированный	35	55	5	+
MAX0254	3	никелированный	35	55	5	–
640076	5	никелированный	35	55	6	+
349625	5	латунь полированная	35	55	6	+
ELM0174.67	1	никелированный	35	60	5	+
ELM0192.67	1	никелированный	35	65	5	+
ELM0505.15	1	никелированный	35	65	5	–
MAX0239	3	никелированный	35	65	5	–
ELM0175.67	1	никелированный	35	70	5	+
MAX0237	3	никелированный	35	70	5	–

Двухсторонние профильные цилиндры

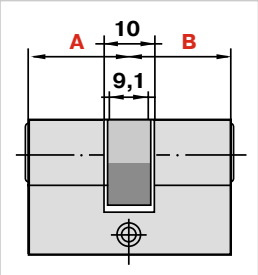

Артикул	Вариант	Цвет	Размер A, мм	Размер B, мм	Кол-во штифтов секретности	Защита от высверли-вания
ELM0132.67	1	никелированный	40	40	5	+
ELM0500.15	1	хромированный	40	40	5	–
ELM0130.67	2	никелированный	40	40	6	+
MAX0230	3	никелированный	40	40	5	–
MAX0230.20	3	латунь полированная	40	40	5	–
632590	5	никелированный	40	40	6	+
ELM0134.67	1	никелированный	40	45	5	+
ELM0502.15	1	хромированный	40	45	5	–
MAX0243	3	никелированный	40	45	5	–
632591	5	никелированный	40	45	6	+
ELM0173.67	1	никелированный	40	50	5	+
MAX0241	3	никелированный	40	50	5	–
632592	5	никелированный	40	50	6	+
MAX0256	3	никелированный	40	55	5	–
349610	5	никелированный	40	55	6	+
MAX0238	3	никелированный	40	60	5	–
MAX0238.20	3	латунь полиров.	40	60	5	–
ELM0190.67	1	никелированный	45	45	5	+
MAX0236	3	никелированный.	45	45	5	–
MAX0224	4	никель матовый	45	45	5	+
632594	5	никелированный	45	45	6	+
MAX0257	3	никелированный	45	50	5	–
632605	5	никелированный	45	50	6	+
MAX0258	3	никелированный	45	55	5	–
349613	5	никелированный	45	55	6	+
MAX0269	3	никелированный	45	60	5	–
ELM0510.15	1	хромированный	50	50	5	–
640078	5	никелированный	50	50	6	+
MAX0291	3	никелированный	55	55	5	–

Двухсторонние профильные цилиндры с ручкой

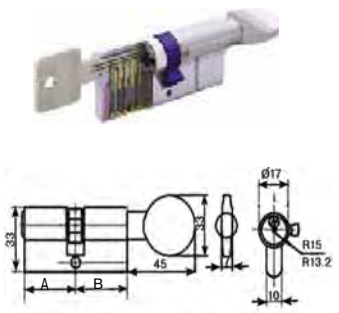

Вариант 1
с английским ключом

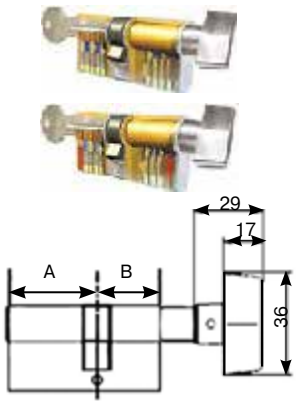

Варианты 2, 3
с английским ключом

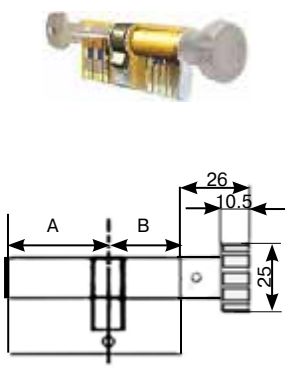

Вариант 4
с английским ключом

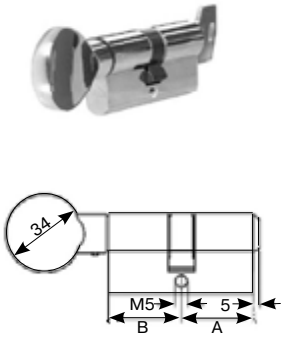

Вариант 5
с английским ключом

Артикул	Вариант	Цвет	Размер A (со стороны ключа), мм	Размер B (со стороны ручки), мм	Кол-во штифтов секретности	Защита от высверливания
ELM0142.67	1	никелированный	30	30	5	+
MAX0259	2	никелированный	30	30	5	–
MAX0231	3	никель матовый	35	30	5	+
MAX0252	2	никелированный	30	40	5	–
MAX0246	2	никелированный	30	50	5	–
ELM0141.67	1	никелированный	35	35	5	+
MAX0260	2	никелированный	35	35	5	–
ELM0139.67	1	никелированный	35	45	5	+
MAX0261	2	никелированный	35	45	5	–
MAX0261.20	2	латунь полированная	35	45	5	–
450978	5	никелированный	35	45	6	+
MAX0270	2	никелированный	35	55	5	–
MAX0289	2	никелированный	35	60	5	–
MAX0271	2	никелированный	35	65	5	–
MAX0272	2	никелированный	35	70	5	–
MAX0286	2	никелированный	40	30	5	–
ELM0138.67	1	никелированный	40	40	5	+
MAX0245	2	никелированный	40	40	5	–
MAX0233	3	никелированный	40	40	5	+
MAX5097	4	никелированный	40	40	5	–
450977	5	никелированный	40	40	6	+
MAX5099	4	никелированный	40	50	5	–
MAX0273	2	никелированный	40	55	5	–
ELM0140.67	1	никелированный	45	35	5	+
MAX0244	2	никелированный	45	35	5	–
450976	5	никелированный	45	35	6	+
ELM0194.67	1	никелированный	45	45	5	+
MAX0262	2	никелированный	45	45	5	–
MAX0288	2	никелированный	45	50	5	–
MAX0274	2	никелированный	45	55	5	–
MAX5098	4	никелированный	50	40	5	–
MAX0287	2	никелированный	50	45	5	–
MAX5100	4	никелированный	50	50	5	–
MAX0275	2	никелированный	55	40	5	–
MAX0276	2	никелированный	55	45	5	–
MAX0290	2	никелированный	55	55	5	–
MAX0263	2	никелированный	60	35	5	–
MAX0277	2	никелированный	65	35	5	–

Односторонние профильные цилиндры без ручки

Вариант 1

Вариант 2

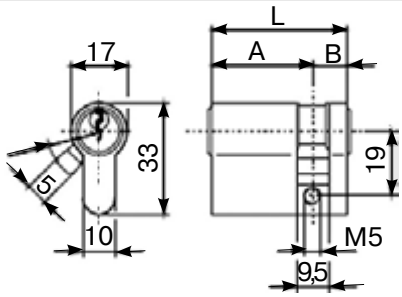

Артикул	Вариант	Цвет	Размер A (со стороны ключа), мм	Размер B (с противоположной стороны), мм	Кол-во штифтов секретности	Защита от высверливания
MAX0283	1	никелированный	30	10	5	–
MAX0279	1	никелированный	35	10	5	–
MAX0265	1	никелированный	40	10	5	–
MAX0266	1	никелированный	45	10	5	–
ELM0508.15	2	хромированный	50	10	5	–

Односторонние профильные цилиндры с ручкой

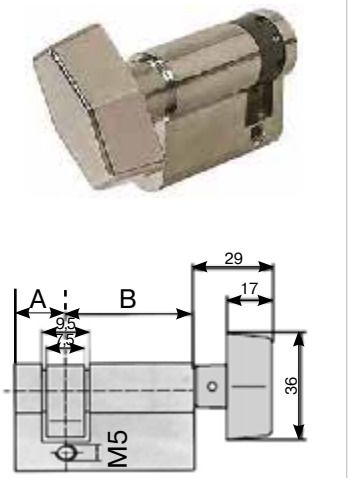

Вариант 1

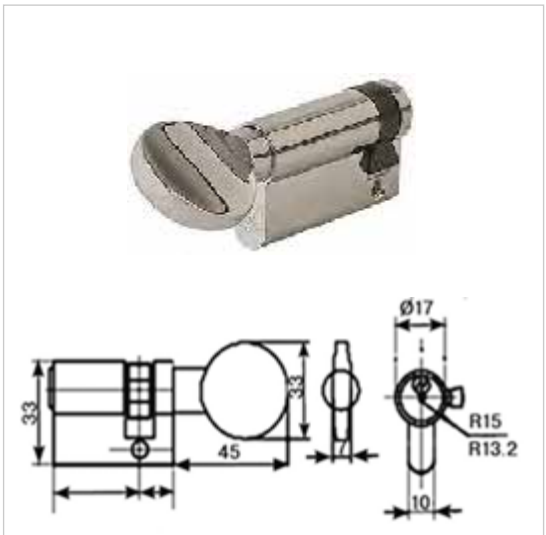

Вариант 2

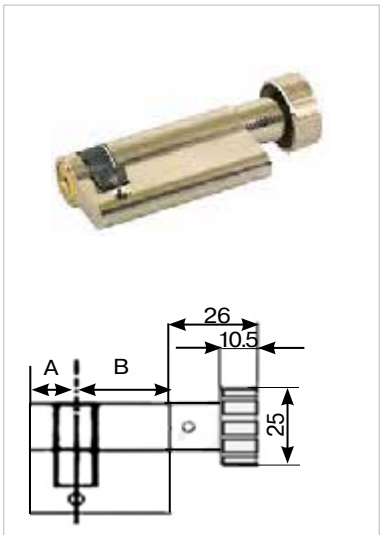

Вариант 3

Артикул	Вариант	Цвет	Размер B (со стороны ручки), мм	Размер A (с противоположной стороны), мм	Кол-во штифтов секретности	Защита от высверливания
MAX0264	1	никелированный	35	10	5	–
MAX0280	1	никелированный	40	10	5	–
MAX0281	1	никелированный	45	10	5	–
ELM0509.15	2	хромированный	50	10	5	–
MAX5101	3	никелированный	50	10	5	–

Нажимные гарнитуры

Содержание

Характеристики нажимных гарнитуров 234
Нажимные гарнитуры с узкой сплошной накладкой 236
Нажимные гарнитуры с широкой сплошной накладкой 239
Нажимные гарнитуры с раздельной накладкой 241
Нажимные гарнитуры с раздельными овальными накладками . 241
Общие указания по эксплуатации нажимных гарнитуров 242
Накладки на профильный цилиндр 242

НАЖИМНЫЕ ГАРНИТУРЫ
Характеристики нажимных гарнитуров с узкой сплошной накладкой

Торговая марка	Серия гарнитура	Страна происхож-дения	Ширина накладки, мм	Ширина профиля, мм	Межосевое расстояние, мм	Количество крепежных винтов	Наличие подпружи-нивания	Цвет	Артикул ТБМ
MAXBAR	Lima	Италия	24	58-62	92	3	нет	белый (RAL9016)	**MAX0002.07**
MAXBAR	Lima	Италия	24	58-62	92	3	нет	коричневый (RAL8019)	**MAX0002.05**
MAXBAR	Lima	Италия	24	68-72	92	3	нет	белый (RAL9016)	**MAX0003.07**
MAXBAR	Lima	Италия	24	68-72	92	3	нет	коричневый (RAL8019)	**MAX0003.05**
MAXBAR	Filiz	Турция	26	60-72	92	2	нет	серебро (F1)	**MAX0001.01**
MAXBAR	Filiz	Турция	26	60-72	92	2	нет	коричневый (RAL8019)	**MAX0001.05**
MAXBAR	Filiz	Турция	26	60-72	92	2	нет	белый (RAL9016)	**MAX0001.07**
MAXBAR	Filiz	Турция	26	60-72	92	2	нет	золото матовое (F3)	**MAX0001.09**
MAXBAR	Filiz	Турция	26	60-72	92	2	нет	бронза (F4)	**MAX0001.27**
MAXBAR	Filiz	Турция	26	60-72	92	2	нет	титан (F9)	**MAX0001.54**
MAXBAR	Filiz	Турция	26	60-72	92	2	нет	шампань (F2)	**MAX0001.70**
HOPPE	Tokyo	Италия	24	58-62	92	3	нет	серебро (F1)	**HOP0184.01**
HOPPE	Tokyo	Италия	24	58-62	92	3	нет	коричневый (RAL8019)	**HOP0184.05**
HOPPE	Tokyo	Италия	24	58-62	92	3	нет	белый (RAL9016)	**HOP0184.07**
HOPPE	Tokyo	Италия	24	58-62	92	3	нет	бронза (F4)	**HOP0188.27**
HOPPE	Tokyo	Италия	24	68-72	92	3	нет	серебро (F1)	**HOP0185.01**
HOPPE	Tokyo	Италия	24	68-72	92	3	нет	коричневый (RAL8019)	**HOP0185.05**
HOPPE	Tokyo	Италия	24	68-72	92	3	нет	белый (RAL9016)	**HOP0185.07**
HOPPE	Tokyo	Италия	24	73-77	92	3	нет	коричневый (RAL8019)	**HOP0300.05**
HOPPE	Tokyo	Италия	24	73-77	92	3	нет	белый (RAL9016)	**HOP0300.07**
HOPPE	Tokyo	Италия	24	78-82	92	3	нет	золото матовое	**HOP0187.09**
HOPPE	Tokyo	Италия	24	73-77	без отверс-тия PZ	3	нет	коричневый (RAL8019)	**HOP2234.05**
HOPPE	Tokyo	Италия	24	73-77	без отверс-тия PZ	3	нет	белый (RAL9016)	**HOP2234.07**

Торговая марка	Серия гарнитура	Страна происхож-дения	Ширина накладки, мм	Ширина профиля, мм	Межосевое расстояние, мм	Количество крепежных винтов	Наличие подпружини-вания	Цвет	Артикул ТБМ
ELEMENTIS	Deniz	Турция	25	60-72	92	2	нет	коричневый (RAL8019)	**IPL0031.05**
ELEMENTIS	Deniz	Турция	25	60-72	92	2	нет	белый (RAL9016)	**IPL0031.07**
ELEMENTIS	Deniz	Турция	25	60-72	92	2	да	коричневый (RAL8019)	**IPL0038.05**
ELEMENTIS	Deniz	Турция	25	60-72	92	2	да	белый (RAL9016)	**IPL0038.07**
ELEMENTIS	Deniz	Турция	28	60-72	92	2	да	коричневый (RAL8019)	**IPL0033.05**
ELEMENTIS	Deniz	Турция	28	60-72	92	2	да	белый (RAL9016)	**IPL0033.07**
ELEMENTIS	Deniz WC	Турция	28	60-72	90	2	да	коричневый (RAL8019)	**IPL0032.05**
ELEMENTIS	Deniz WC	Турция	28	60-72	90	2	да	белый (RAL9016)	**IPL0032.07**
ELEMENTIS	Deniz	Турция	25	60-72	85	2	нет	коричневый (RAL8019)	**IPL0030.05**
ELEMENTIS	Deniz	Турция	25	60-72	85	2	нет	белый (RAL9016)	**IPL0030.07**
ELEMENTIS	Deniz	Китай	25	60-78	85	2	нет	серебро (RAL9006)	**ELM00158.01**
ELEMENTIS	Deniz	Турция	28	60-72	85	2	да	коричневый (RAL8019)	**IPL0036.05**
ELEMENTIS	Deniz	Турция	28	60-72	85	2	да	белый (RAL9016)	**IPL0036.07**

Характеристики нажимных гарнитуров с широкой сплошной накладкой

Торговая марка	Серия гарнитура	Страна происхож-дения	Ширина накладки, мм	Ширина профиля, мм	Межосевое расстояние, мм	Количество крепежных винтов	Наличие подпружи-нивания	Цвет	Артикул ТБМ
MAXBAR	Lima	Италия	30	57-62	92	3	нет	белый (RAL9016)	**MAX0004.07**
MAXBAR	Lima	Италия	30	57-62	92	3	нет	коричневый (RAL8019)	**MAX0004.05**
MAXBAR	Lima	Италия	30	67-72	92	3	нет	белый (RAL9016)	**MAX0005.07**
MAXBAR	Lima	Италия	30	67-72	92	3	нет	коричневый (RAL8019)	**MAX0005.05**
HOPPE	London	Италия	30	57-62	92	3	нет	коричневый (RAL8019)	**HOP0237.05**
HOPPE	London	Италия	30	57-62	92	3	нет	белый (RAL9016)	**HOP0237.07**
HOPPE	London	Италия	30	57-62	92	3	нет	золото матовое	**HOP0237.09**
HOPPE	London	Италия	30	57-62	92	3	нет	бронза (F4)	**HOP0237.27**
HOPPE	London	Италия	30	57-62	92	3	нет	серебро (F1)	**HOP0231.01**
HOPPE	London	Италия	30	67-72	92	3	нет	серебро (F1)	**HOP0238.01**
HOPPE	London	Италия	30	67-72	92	3	нет	коричневый (RAL8019)	**HOP0238.05**
HOPPE	London	Италия	30	67-72	92	3	нет	белый (RAL9016)	**HOP0238.07**
HOPPE	London	Италия	30	67-72	92	3	нет	бронза (F4)	**HOP0238.27**
HOPPE	Atlanta	Италия	35	57-62	92	3	да	латунь поли-рованная	**HOP0309.20**

Торговая марка	Серия гарнитура	Страна происхож дения	Ширина накладки, мм	Ширина профиля, мм	Межосевое расстояние, мм	Количество крепежных винтов	Наличие подпружи-нивания	Цвет	Артикул ТБМ
ELEMENTIS	Deniz	Турция	35	60-72	92	3	да	коричневый (RAL8019)	**IPL0035.05**
ELEMENTIS	Deniz	Турция	35	60-72	92	3	да	белый (RAL9016)	**IPL0035.07**
ELEMENTIS	Deniz	Турция	35	60-72	85	2	да	коричневый (RAL8019)	**IPL0034.05**
ELEMENTIS	Deniz	Турция	35	60-72	85	2	да	белый (RAL9016)	**IPL0034.07**

Характеристики нажимных гарнитуров с раздельной накладкой

Торговая марка	Серия гарни-тура	Страна проис-хождения	Ширина накладки, мм	Ширина профиля, мм	Комплектация	Материал	Наличие подпружи-нивания	Цвет	Артикул ТБМ
ELEMENTIS	Smart	Китай	31,5	60-78	С накладками под PZ, подпружиненный	Металл	да	неокраш.	**ELM0156.00**
ELEMENTIS	Smart	Китай	31,5	60-78	С накладками под PZ, подпружиненный	Металл	да	серебро (RAL9006)	**ELM0156.01**
ELEMENTIS	Smart	Китай	31,5	60-78	С накладками под PZ, подпружиненный	Металл	да	коричневый (RAL8019)	**ELM0156.05**
ELEMENTIS	Smart	Китай	31,5	60-78	С накладками под PZ, подпружиненный	Металл	да	белый (RAL9016)	**ELM0156.07**
ELEMENTIS	нержа-вейка	Китай	32,5	30-75	гарнитур, 2 накладки на цилиндр	Нерж.сталь Нерж.сталь	да -	Нерж.сталь Нерж.сталь	**ELM5125** **ELM5126**

Торговая марка	Серия гарни-тура	Страна проис-хождения	Ширина накладки, мм	Ширина профиля, мм	Комплектация	Материал	Наличие подпружи-нивания	Цвет	Артикул ТБМ
ELEMENTIS	2540	Италия	31	60-72	Без накладки под PZ, не подпружиненный	Пластик	нет	коричневый (RAL8019)	**SIA0002.05**
ELEMENTIS	2540	Италия	31	60-72	Без накладки под PZ, не подпружиненный	Пластик	нет	белый (RAL9016)	**SIA0002.07**

Характеристики накладок под профильный цилиндр

Торговая марка	Ширина накладки, мм	Материал	Тип накладки	Цвет	Артикул ТБМ
MAXBAR	30/32	металл	прямоугольная	коричневый (RAL8019)	**HRM0053.05/ MAX0060.05**
MAXBAR	30/32	металл	прямоугольная	белый (RAL9016)	**HRM0053.07/ MAX0060.07**
MAXBAR	32	металл	прямоугольная	неокрашенный	**MAX0060**
MAXBAR	30/32	металл	прямоугольная	хром матовый	**HRM0054.25/ MAX0060.01**
MAXBAR	30	металл	овальная	белый (RAL9016)	**HRM0063.07**
MAXBAR	30	металл	овальная	хром матовый	**HRM0063.25**

Торговая марка	Ширина накладки, мм	Материал	Тип накладки	Цвет	Артикул ТБМ
ELEMENTIS	33,5	пластик	овальная	белый (RAL9016)	**ELM1234.07**
ELEMENTIS	33,5	пластик	овальная	коричневый (RAL8019)	**ELM1234.05**
ELEMENTIS	30	пластик	овальная	коричневый (RAL8019)	**SIA0004.05**
ELEMENTIS	30	пластик	овальная	белый (RAL9016)	**SIA0004.07**
ELEMENTIS	50	пластик	круглая	коричневый (RAL8019)	**SIA0005.05**
ELEMENTIS	50	пластик	круглая	белый (RAL9016)	**SIA0005.07**

Нажимные гарнитуры с узкой сплошной накладкой

Maxbar

MAXBAR Filiz

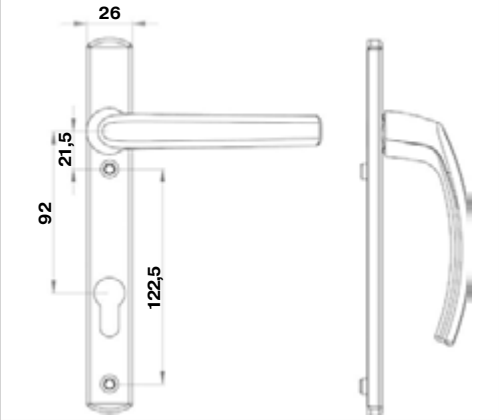

Описание:
- Крепление на двух стяжных винтах;
- Материал исполнения ручки и накладки - алюминий;
- Ручка зафиксирована на накладке;
- Цветовое исполнение: белый, коричневый, серебро, шампань, бронза, титан, золото матовое;
- Декоративные накладки под винты;
- Винты с указателями для укорачивания;
- Произведено в Турции.

Заказной артикул	B	H	S	Межос. расст.	Наличие подпружинивания	Цвет
MAX0001.01	26	8	60-72	92	нет	серебристый
MAX0001.70	26	8	60-72	92	нет	шампань
MAX0001.27	26	8	60-72	92	нет	бронза
MAX0001.54	26	8	60-72	92	нет	титан
MAX0001.07	26	8	60-72	92	нет	белый
MAX0001.09	26	8	60-72	92	нет	золото матовое
MAX0001.05	26	8	60-72	92	нет	коричневый

Нажимные гарнитуры с узкой сплошной накладкой

MAXBAR Lima 1962/303N

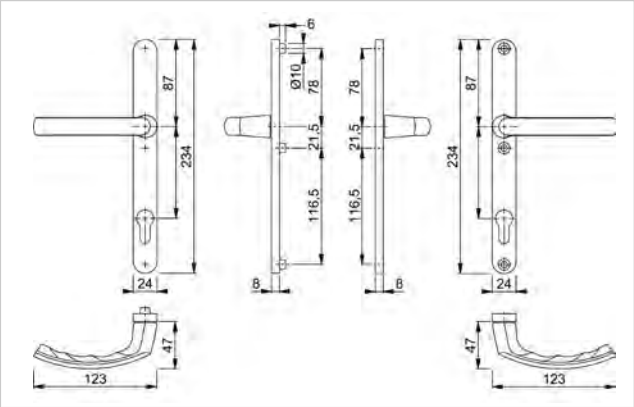

Описание:
- Крепление на трех стяжных винтах;
- Материал исполнения ручки и накладки – алюминий;
- Гарнитур разбирается для перекраски;
- Цветовое исполнение: белый, коричневый;
- Декоративные накладки под винты;
- Произведено компанией HOPPE в Италии.

Заказной артикул	B	H	S	Межос. расст.	Наличие подпружи-нивания	Цвет
MAX0002.07	24	8	58-62	92	нет	белый (RAL9016)
MAX0002.05	24	8	58-62	92	нет	коричневый (RAL8019)
MAX0003.07	24	8	68-72	92	нет	белый (RAL9016)
MAX0003.05	24	8	68-72	92	нет	коричневый (RAL8019)

HOPPE Tokyo

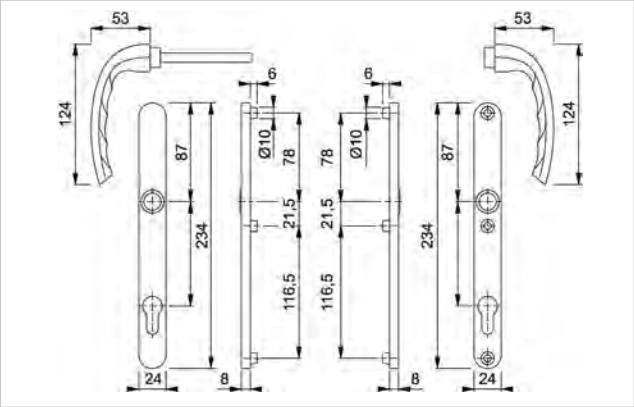

Описание:
- Крепление на трех стяжных винтах;
- Материал исполнения ручки и накладки – алюминий;
- Гарнитур разбирается для перекраски;
- Цветовое исполнение: белый, коричневый, серебро, бронза, золото матовое.
- Декоративные накладки под винты;
- Произведено компанией HOPPE в Италии.

Заказной артикул	B	H	S	Межос. расст.	Наличие подпружи-нивания	Цвет
HOP0184.01	24	8	58-63	92	нет	серебро (F1)
HOP0184.05	24	8	58-63	92	нет	коричневый (RAL8019)
HOP0184.07	24	8	58-63	92	нет	белый (RAL9016)
HOP0188.27	24	8	58-63	92	нет	бронза (F4)
HOP0185.01	24	8	67-73	92	нет	серебро (F1)
HOP0185.05	24	8	67-73	92	нет	коричневый (RAL8019)
HOP0185.07	24	8	67-73	92	нет	белый (RAL9016)
HOP0300.05	24	8	73-77	92	нет	коричневый (RAL8019)
HOP0300.07	24	8	73-77	92	нет	белый (RAL9016)
HOP0187.09	24	8	78-82	92	нет	золото матовое
HOP2234.05	24	8	73-77	Без отверстия PZ	нет	коричневый (RAL8019)
HOP2234.07	24	8	73-77	Без отверстия PZ	нет	белый (RAL9016)

Узкие нажимные гарнитуры рекомендуется применять для замков с малым дорнмассом 22 и 25 мм.

Нажимные гарнитуры с узкой сплошной накладкой

ELEMENTIS

ELEMENTIS DENIZ

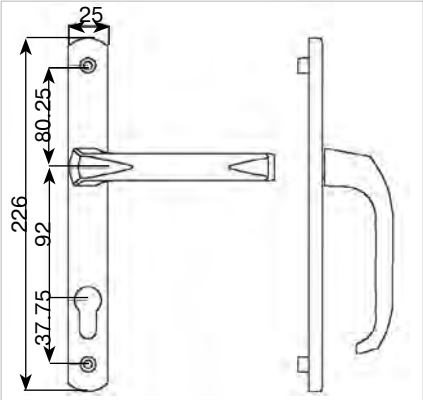

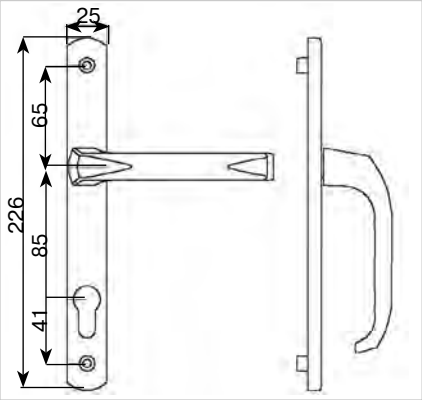

Описание:
- Крепление на двух стяжных винтах;
- Материал исполнения ручки и накладки – алюминий;
- Ручка зафиксирована на накладке;
- Цветовое исполнение: белый, коричневый, серебро
- Декоративные накладки под винты;
- Винты с указателями для укорачивания;
- Произведено в Турции.

Заказной артикул	Кол-во крепежных винтов	B	H	S	Межос. расст.	Наличие подпружи-нивания	Цвет
IPL0031.05	2	25	8	60-72	92	нет	коричневый (RAL8019)
IPL0031.07	2	25	8	60-72	92	нет	белый (RAL9016)
IPL0030.05	2	25	8	60-72	85	нет	коричневый (RAL8019)
IPL0030.07	2	25	8	60-72	85	нет	белый (RAL9016)
ELM00158.01	2	25	8	60-78	85	нет	серебро (RAL9006)
IPL0038.05	2	25	8	60-72	92	да	коричневый (RAL8019)
IPL0038.07	2	25	8	60-72	92	да	белый (RAL9016)
IPL0033.05	2	28	8	60-72	92	да	коричневый (RAL8019)
IPL0033.07	2	28	8	60-72	92	да	белый (RAL9016)
IPL0036.05	2	28	8	60-72	85	да	коричневый (RAL8019)
IPL0036.07	2	28	8	60-72	85	да	белый (RAL9016)

Нажимные гарнитуры для санузловых дверей (WC)

ELEMENTIS

ELEMENTIS DENIZ

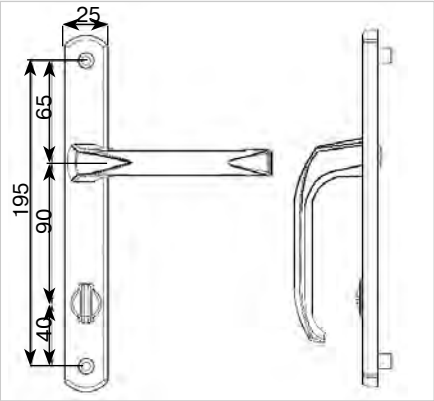

Описание:
- Крепление на двух стяжных винтах;
- Подпружиненный;
- Материал исполнения ручки и накладки – алюминий;
- Цветовое исполнение: белый, коричневый;
- Предназначен только для использования с WC-замками;
- Произведено в Турции.

Заказной артикул	B	H	S	Межос. расст.	Наличие подпружи-нивания	Цвет
IPL0032.05	28	8	60-72	90	да	коричневый (RAL8019)
IPL0032.07	28	8	60-72	90	да	белый (RAL9016)

Нажимные гарнитуры с широкой сплошной накладкой

MAXBAR Lima 1962/3346

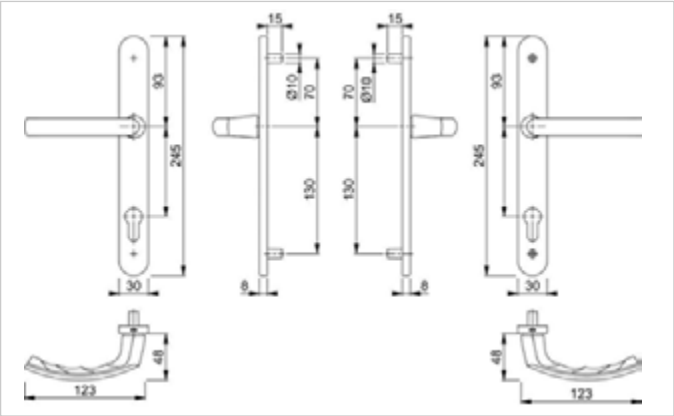

Описание:
- Крепление на трех стяжных винтах;
- Материал исполнения ручки и накладки – алюминий;
- Основание из нержавеющей стали;
- Толщина профиля до 72 мм;
- Ручка зафиксирована на накладке;
- Цветовое исполнение: белый, коричневый;
- Декоративные накладки под винты;
- Произведено компанией HOPPE в Италии.

Заказной артикул	B	H	S	Межос. расст.	Наличие подпружи-нивания	Цвет
MAX0004.07	30	8	57-62	92	нет	белый (RAL9016)
MAX0004.05	30	8	57-62	92	нет	коричневый (RAL8019)
MAX0005.07	30	8	67-72	92	нет	белый (RAL9016)
MAX0005.05	30	8	67-72	92	нет	коричневый (RAL8019)

HOPPE London 113/2246

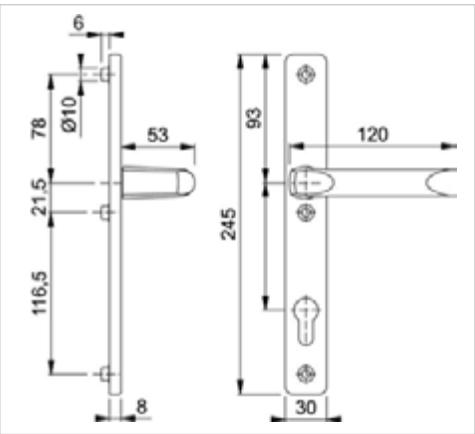

Описание:
- Крепление на трех стяжных винтах;
- Материал исполнения ручки и накладки – алюминий;
- Основание из нержавеющей стали;
- Толщина профиля до 72 мм;
- Ручка зафиксирована на накладке;
- Цветовое исполнение: белый, коричневый, серебро, бронза, золото матовое;
- Декоративные накладки под винты;
- Произведено компанией HOPPE в Италии.

Заказной артикул	B	H	S	Межос. расст.	Наличие подпружи-нивания	Цвет
HOP0237.07	30	8	57-62	92	нет	белый
HOP0237.05	30	8	57-62	92	нет	коричневый
HOP0237.27	30	8	57-62	92	нет	бронза
HOP0237.09	30	8	57-62	92	нет	золото матовое
HOP0231.01	30	8	57-62	92	нет	серебро
HOP0238.07	30	8	67-72	92	нет	белый
HOP0238.05	30	8	67-72	92	нет	коричневый
HOP0238.01	30	8	67-72	92	нет	серебро
HOP0238.27	30	8	67-72	92	нет	бронза

Нажимные гарнитуры с широкой сплошной накладкой

HOPPE Atlanta M11530/3357N

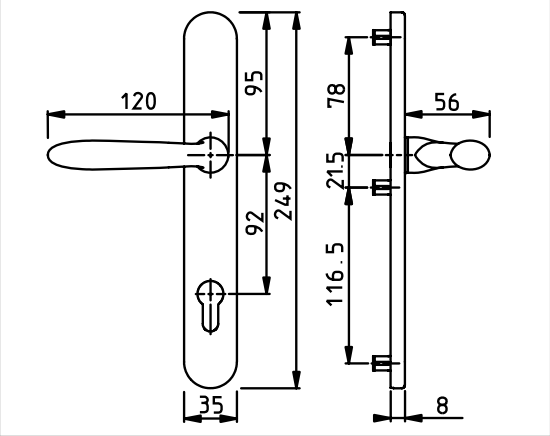

Описание:
- Крепление на трех стяжных винтах;
- Материал исполнения ручки и накладки – латунь;
- Основание из цинка;
- Толщина профиля до 62 мм;
- Ручка зафиксирована на накладке;
- Цветовое исполнение: латунь;
- Ручка подпружиненная;
- Произведено компанией HOPPE в Италии.

Заказной артикул	B	H	S	Межос. расст.	Наличие подпружи-нивания	Цвет
HOP0309.20	35	8	57-62	92	да	латунь полированная

Нажимные гарнитуры с широкой сплошной накладкой

ELEMENTIS Deniz

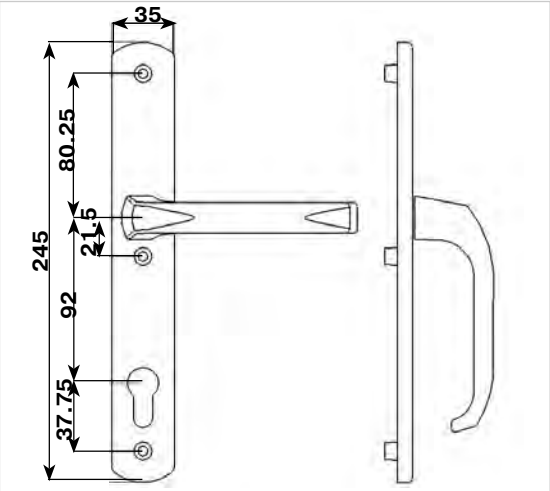

Описание:
- Крепление на двух (трех) стяжных винтах;
- Материал исполнения ручки и накладки – алюминий;
- Ручка зафиксирована на накладке;
- Ручка подпружиненная;
- Цветовое исполнение: белый, коричневый;
- Декоративные накладки под винты;
- Винты с указателями для укорачивания;
- Произведено в Турции.

Заказной артикул	Кол-во крепежных винтов	B	H	S	Межос. расст.	Наличие подпружи-нивания	Цвет
IPL0035.05	3	35	8	60-72	92	да	коричневый
IPL0035.07	3	35	8	60-72	92	да	белый
IPL0034.05	2	35	8	60-72	85	да	коричневый
IPL0034.07	2	35	8	60-72	85	да	белый

Нажимные гарнитуры с раздельной накладкой

ELEMENTIS

ELEMENTIS Smart

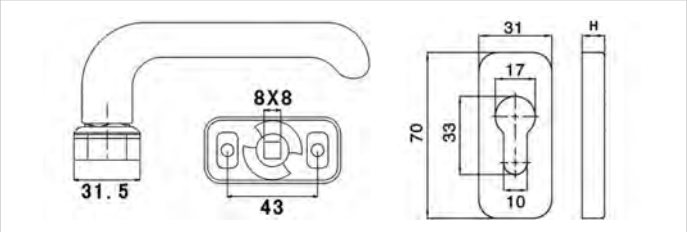

Описание:
- Крепление на саморезах;
- Материал исполнения ручки и накладки – алюминий;
- Толщина профиля до 80 мм;
- Нажимной гарнитур разборный, возможна перекраска;
- Цветовое исполнение: белый, коричневый, серебро, неокраш.;
- Ручка подпружиненная;
- Накладка под профильный цилиндр в комплекте;
- Произведено в КНР.

Заказной артикул	B	H	S	Наличие подпружи-нивания	Цвет
ELM0156.00	31,5	8	60-78	да	неокраш.
ELM0156.01	31,5	8	60-78	да	серебро
ELM0156.05	31,5	8	60-78	да	коричневый
ELM0156.07	31,5	8	60-78	да	белый

Нажимные гарнитуры с раздельными овальными накладками

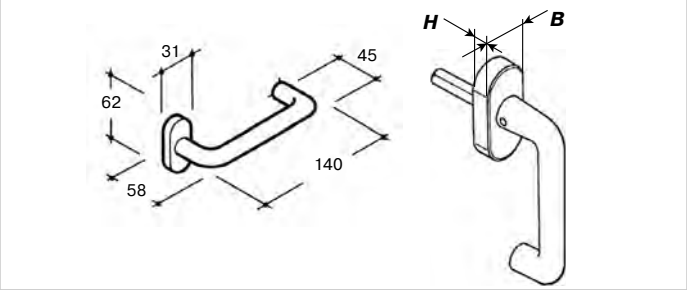

Описание:
- Ширина накладки 31 мм;
- Крепление на саморезах;
- Материал исполнения ручки и накладки - пластик;
- Толщина профиля до 72 мм;
- Цветовое исполнение: белый, коричневый;
- Произведено в Италии.

Заказной артикул	B	H	S	Наличие подпружини-вания	Цвет
SIA0002.05	31	10	60-72	нет	коричневый
SIA0002.07	31	10	60-72	нет	белый

Нажимные гарнитуры раздельные

Flora

GIESSE

Основные характеристики:

- крепление на саморезах;
- материал исполнения ручки и накладки — алюминий;
- толщина профиля до 80 мм;
- нажимной гарнитур разборный, возможна перекраска;
- ручка подпружиненная;
- накладка под профильный цилиндр поставляется отдельно;
- произведено в Италии.

Название	Артикул	Цвет
Ручка	**GIE0382.02**	неокрашенный
Накладка на цилиндр	**GIE1382.02**	неокрашенный

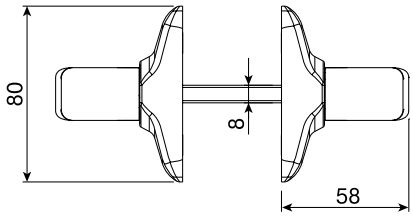

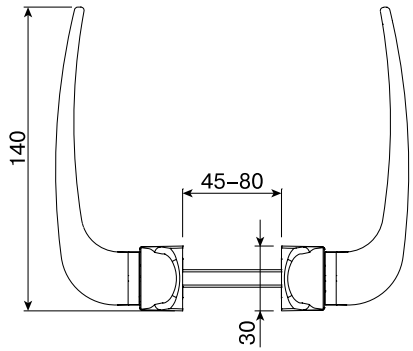

Комплект накладок на личинку (2 шт. с саморезами)

Нажимные гарнитуры раздельные из нержавеющей стали

ELEMENTIS

Технические характеристики	
Материал исполнения ручки и накладок	Нержавеющая сталь
Наличие возвратной пружины	Есть
Длина штифта	125 мм
Толщина профиля	До 80 мм
Крепеж	4 самореза 2,5 мм
Крепежный винт-шестигранник	Есть с обеих сторон
Накладки на профильный цилиндр	Поставляются отдельным артикулом. В комплекте крепеж — 4 самореза 2,5 мм

Название	Артикул	Цвет
Нажимной гарнитур	**ELM5125**	нержавеющая сталь
Накладки на профильный цилиндр, 2 шт.	**ELM5126**	нержавеющая сталь

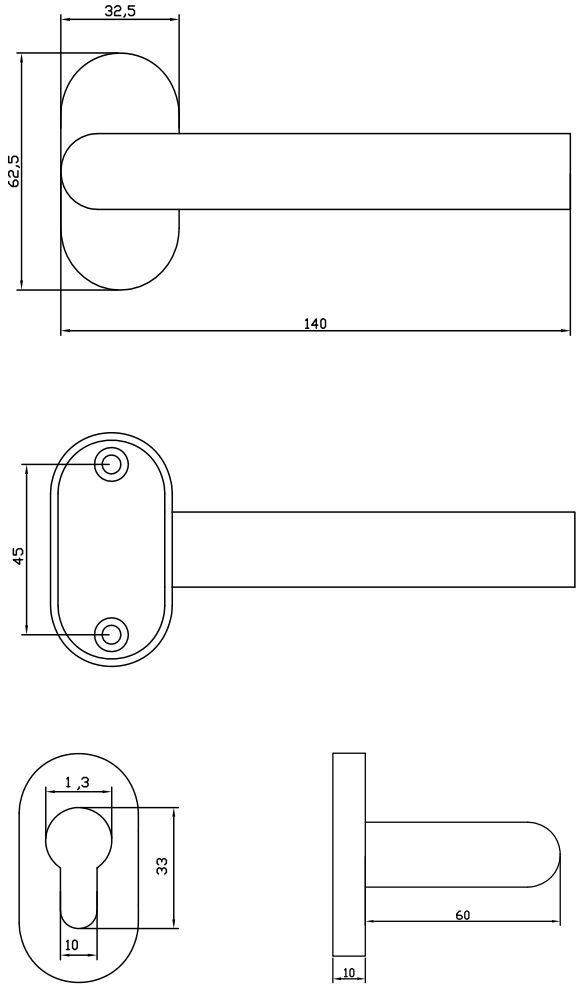

Общие указания по эксплуатации нажимных гарнитуров

Эксплуатировать ручку только в правильном направлении. Макс. нагрузка на ручку не должна превышать 150Н. Открывать замок только подходящим к нему ключом, не используя посторонние предметы	*Не использовать ручку для переноски двери*	*Не поворачивать ключ и ручку одновременно*	*Не прилагать силу при установке штифта ручки*

Накладки на профильный цилиндр овальные

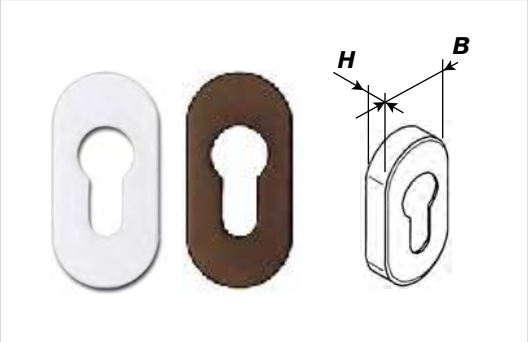

Заказной артикул	Материал	B	H	Цвет
HRM0063.07	Алюминий	30	10	белый (RAL 9016)
HRM0063.25	Алюминий	30	10	хром матовый
ELM1234.07	Пластик	33,5	7	белый (RAL 9016)
ELM1234.05	Пластик	33,5	7	коричневый (RAL 8019)
SIA0004.05	Пластик	30	10	коричневый (RAL 8019)
SIA0004.07	Пластик	30	10	белый (RAL 9016)

Накладки алюминиевые на профильный цилиндр прямоугольные

Заказной артикул	Материал	B	H	Цвет
HRM0053.05/ MAX0060.05	Алюминий	30/32	10	коричневый (RAL 8019)
HRM0053.07/ MAX0060.07	Алюминий	30/32	10	белый (RAL 9016)
HRM0054.25/ MAX0060.01	Алюминий	30/32	10	хром матовый
MAX0060	Алюминий	32	10	некрашенный

Накладки круглые на профильный цилиндр

Заказной артикул	Материал	B	H	Цвет
SIA0005.07	Пластик	50	10	белый (RAL 9016)
SIA0005.05	Пластик	50	10	коричневый (RAL 8019)

Петли

Содержание

Петли GIESSE 246
Петли ELEMENTIS 253
Петли Dr-Hahn 254
Оборудование 256

Петля DOMINA CLASSIC для компланарных дверей

GIESSE

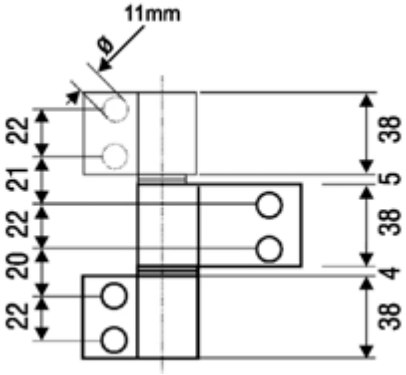

Основные характеристики:

- максимальная нагрузка:
  – до 120 кг с двумя 2-секционными петлями;
  – до 140 кг с тремя 2-секционными петлями;
  – до 160 кг с двумя 3-секционными петлями;
  – до 180 кг с тремя 3-секционными петлями;
- 3D регулировки;
- высокая коррозионная устойчивость (не менее 240 ч в соляном тумане).

Артикул	Количество секций	Межосевое расстояние, мм	Цвет
GIE0650.01	2	62,5	серебро анодированное
GIE0650.02	2	62,5	неокрашенный
GIE0650.05	2	62,5	коричневый RAL8019
GIE0650.06	2	62,5	черный RAL9005
GIE0650.07	2	62,5	белый RAL9010
GIE0650.46	2	62,5	коричневый RAL8017
GIE0654.01	2	92	серебро анодированное
GIE0654.07	2	92	белый RAL9010
GIE0660.01	3	62,5	серебро анодированное
GIE0660.02	3	62,5	неокрашенный
GIE0660.05	3	62,5	коричневый RAL8019
GIE0660.06	3	62,5	черный RAL9005
GIE0660.07	3	62,5	белый RAL9010

Регулировка в трех плоскостях

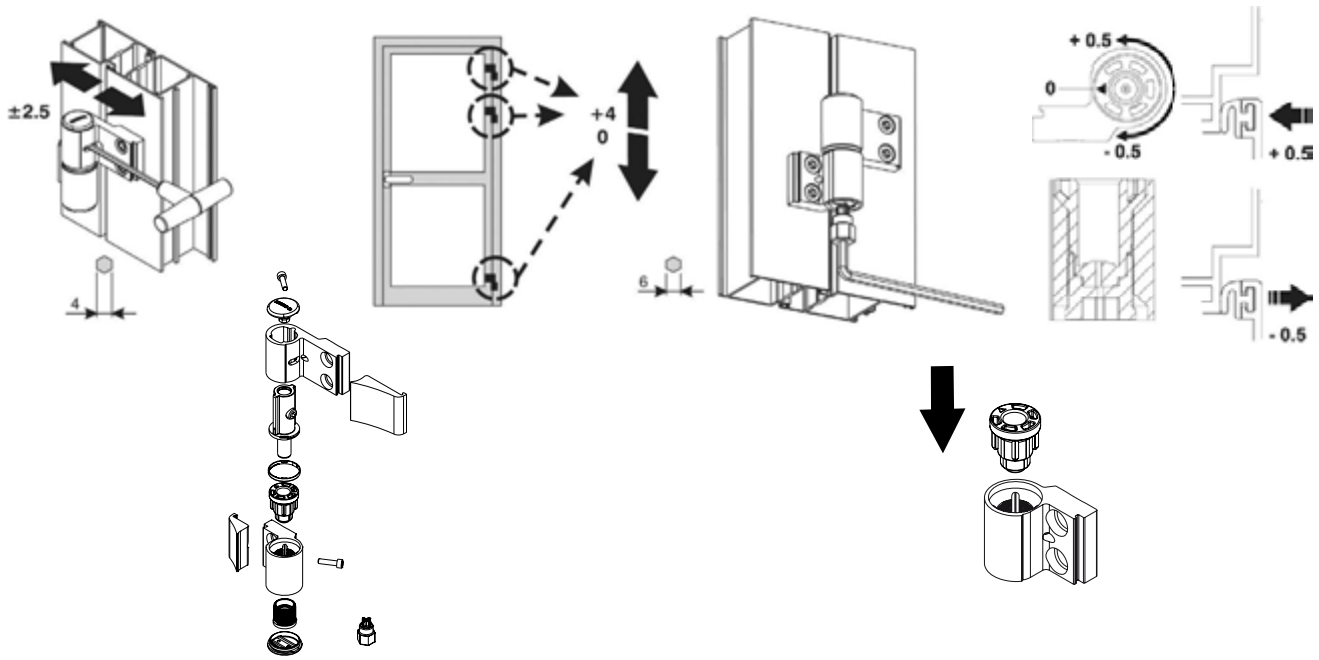

Петля DOMINA HP NEW для компланарных дверей

GIESSE

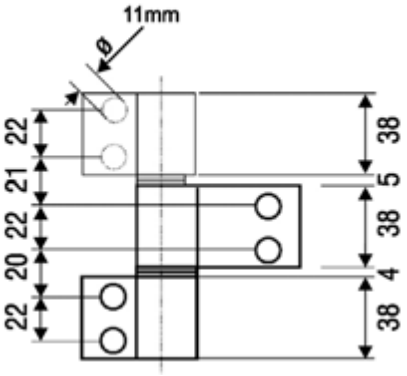

Основные характеристики:

- максимальная нагрузка:
  – до 160 кг с двумя 2-секционными петлями;
  – до 180 кг с тремя 2-секционными петлями;
  – до 180 кг с двумя 3-секционными петлями;
  – до 200 кг с тремя 3-секционными петлями;
- 3D регулировки;
- высокая коррозионная устойчивость (не менее 240 ч в соляном тумане).

Артикул	Количество секций	Межосевое расстояние, мм	Цвет
GIE0700.01	2	62,5	серебро анодированное
GIE0700.05	2	62,5	коричневый RAL8019
GIE0700.06	2	62,5	черный RAL9005
GIE0700.07	2	62,5	белый RAL9010
GIE0700.46	2	62,5	коричневый RAL8017
GIE0704.01	3	62,5	серебро анодированное
GIE0704.07	3	62,5	белый RAL9010
GIE0704.46	3	62,5	коричневый RAL8017
GIE0705.01	2	92	серебро анодированное
GIE0705.07	2	92	белый RAL9010
GIE0705.46	2	92	коричневый RAL8017

Регулировка в трех плоскостях

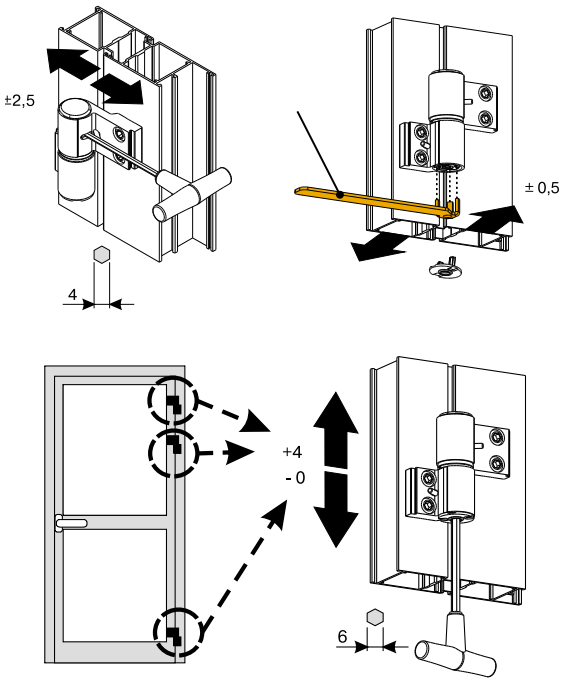

Возможность снятия створки с петель без демонтажа 3-й части петли

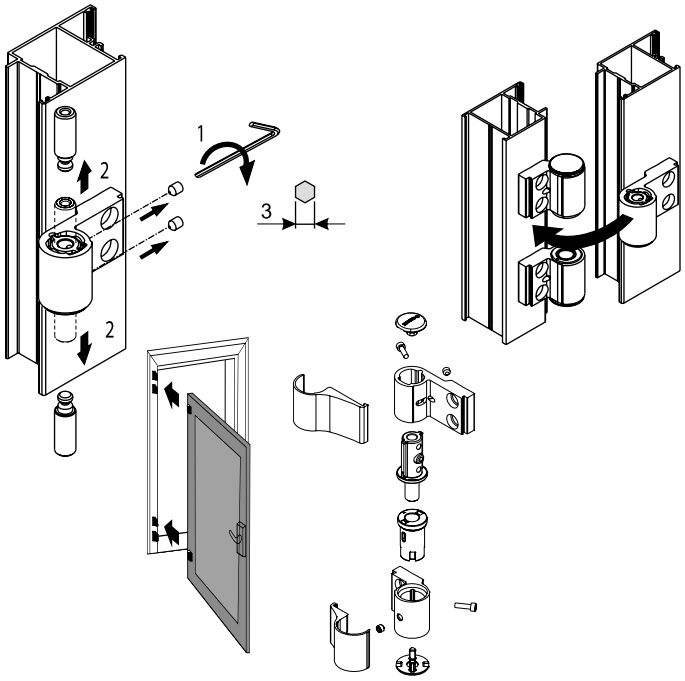

Петля DOMINA HP NEW COVER для компланарных дверей

GIESSE

Основные характеристики:

- максимальная нагрузка:
  – до 160 кг с двумя 2-секционными петлями;
  – до 180 кг с тремя 2-секционными петлями;
  – до 180 кг с двумя 3-секционными петлями;
  – до 200 кг с тремя 3-секционными петлями;
- 3D регулировки;
- высокая коррозионная устойчивость (не менее 240 ч в соляном тумане).

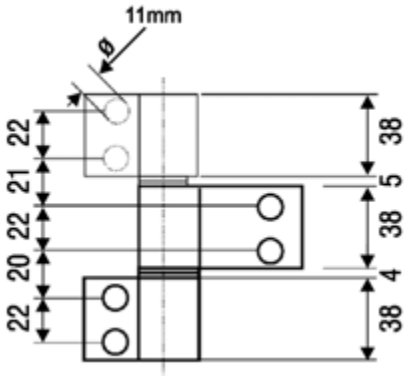

Возможность снятия створки с петель без демонтажа 3-й части петли

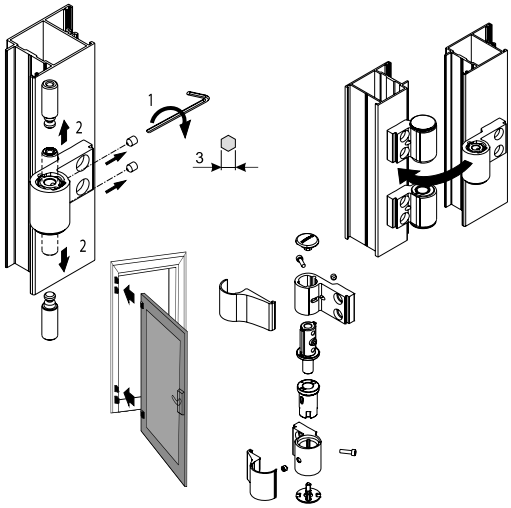

Domina HP New Cover

Артикул	Количество секций	Межосевое расстояние, мм	Цвет
GIE0701	2	62,5	черный
GIE0706	2	92	черный
GIE0708	3	62,5	черный

Крышки для Domina HP New Cover

Артикул	Количество секций	Межосевое расстояние, мм	Цвет
GIE0602.01	2	62,5	серебро
GIE0602.02	2	62,5	неокрашенный
GIE0602.05	2	62,5	коричневый RAL8019
GIE0602.06	2	62,5	черный RAL9005
GIE0602.07	2	62,5	белый RAL9010
GIE0607.01	2	92	серебро
GIE0607.02	2	92	неокрашенный
GIE0607.07	2	92	белый RAL9010
GIE0609.02	3	62,5	неокрашенный
GIE0609.07	3	62,5	белый RAL9010

Крышки изготовлены из алюминиевого сплава ZAMAK

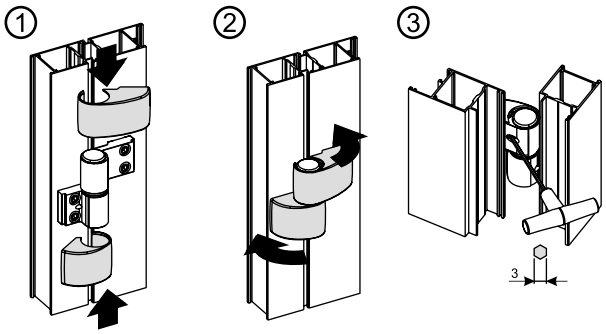

Регулировка в трех плоскостях

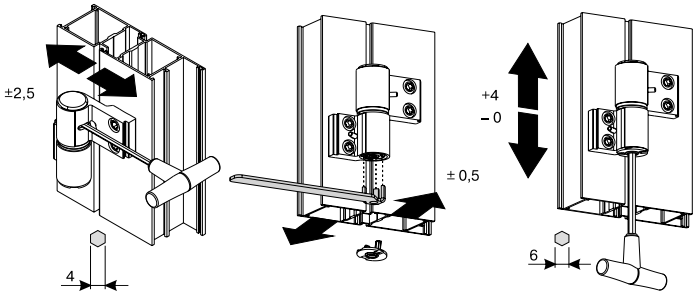

Крепление

Стандартное крепление (закладные)

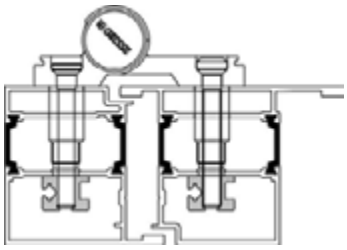

Стандартное крепление
Профиль с терморазрывом

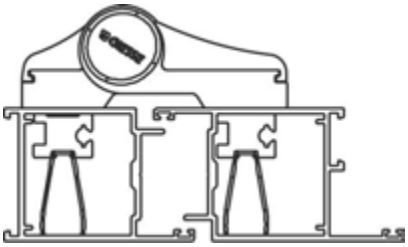

Стандартное крепление
Профиль без терморазрыва

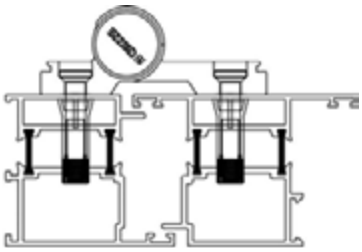

Быстрое крепление
Клиновой анкер
Профиль с терморазрывом

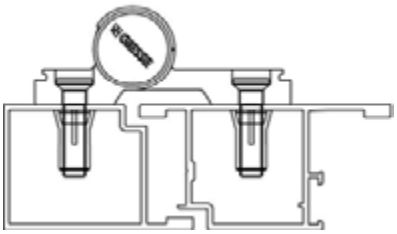

Быстрое крепление
Клиновой анкер
Профиль без терморазрыва

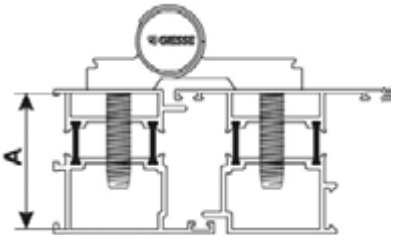

Быстрое крепление
Ввертный анкер
Профиль с терморазрывом

Артикул	Название
GIE0652	Закладная к 2-секционной петле
GIE0660	Закладная к 3-секционной петле
GIE0716	Втулка дистанционная 18,5–29 мм
GIE0715	Втулка дистанционная 29–50 мм
ELM5124	Втулка дистанционная 29–50 мм
GIE0712	Клиновой анкер для профилей без терморазрыва
GIE0713	Клиновой анкер с винтом 29–37 мм для профилей с терморазрывом
GIE0714	Клиновой анкер с винтом 40–48 мм для профилей с терморазрывом
GIE0650	Ввертный анкер 12×55 мм
GIE0651	Ввертный анкер 12×75 мм

Рекомендуемый подбор петель DOMINA CLASSIC

GIESSE

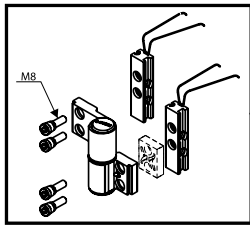	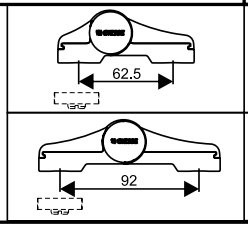	120 кг	140 кг	120 кг
		80 кг	100 кг	80 кг
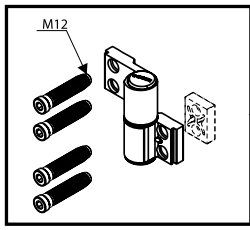	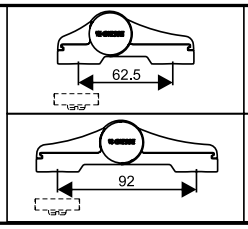	120 кг	140 кг	120 кг
		80 кг	100 кг	80 кг
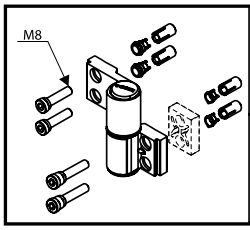	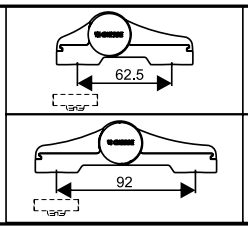	100 кг	120 кг	100 кг
		80 кг	100 кг	80 кг

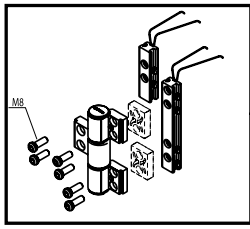	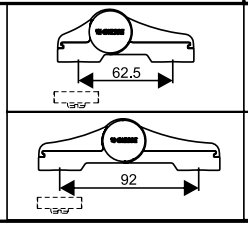	160 кг	180 кг	145 кг
		100 кг	120 кг	95 кг
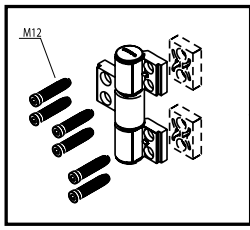	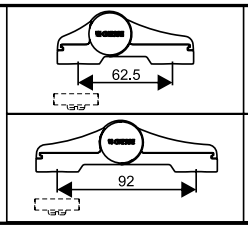	160 кг	180 кг	145 кг
		100 кг	120 кг	95 кг
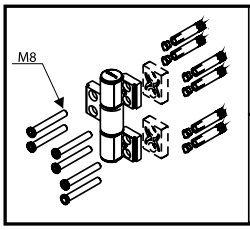	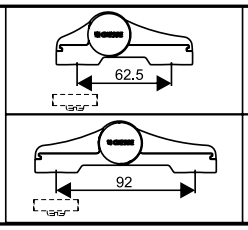	120 кг	140 кг	120 кг
		80 кг	100 кг	80 кг

Рекомендуемый подбор петель DOMINA HP

GIESSE

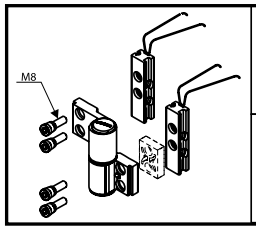	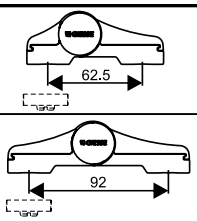	160 кг	180 кг	160 кг
		100 кг	120 кг	100 кг
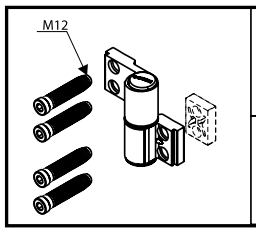	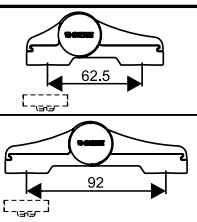	160 кг	180 кг	160 кг
		100 кг	120 кг	100 кг
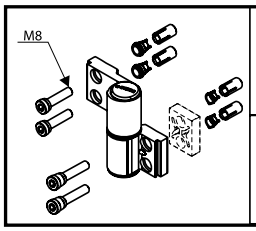	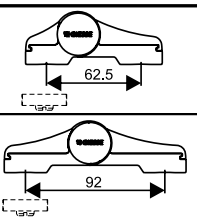	120 кг	140 кг	120 кг
		100 кг	120 кг	100 кг

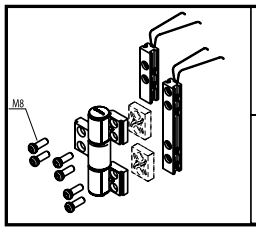	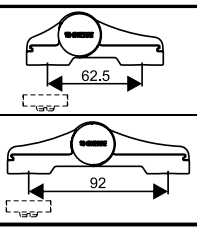	180 кг	200 кг	165 кг
		120 кг	140 кг	115 кг
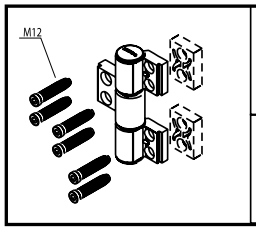	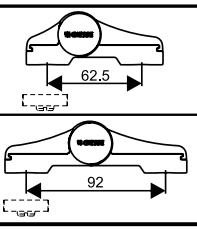	180 кг	200 кг	165 кг
		120 кг	140 кг	115 кг
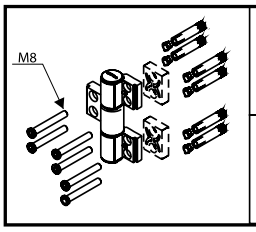	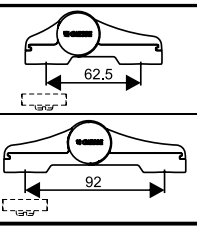	140 кг	160 кг	130 кг
		100 кг	120 кг	100 кг

Подкладки под петли для некомпланарных дверей

GIESSE

Артикул	Название	Цвет	
GIE0661.02	Подкладка под некомпланарную петлю, 8 мм, под закладную и клиновой анкер	серебро анодированное	
GIE0661.05	Подкладка под некомпланарную петлю, 8 мм, под закладную и клиновой анкер	коричневый RAL8019	
GIE0661.07	Подкладка под некомпланарную петлю, 8 мм, под закладную и клиновой анкер	белый RAL9010	
GIE0662.01	Подкладка под некомпланарную петлю, 8 мм, под ввертный анкер	серебро анодированное	
GIE0662.07	Подкладка под некомпланарную петлю, 8 мм, под ввертный анкер	белый RAL9010	
GIE0653	Закладная к петле DOMINA HP 2-секционной для некомпланарных дверей		

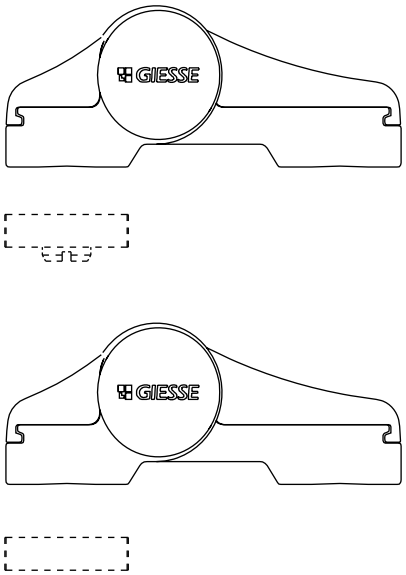

Инструменты и приспособления

Артикул	Название
GIE0322	Шаблон для петель DOMINA м/о 62,5 мм
GIE0350	Шаблон для петель DOMINA, м/о 92 мм
GIE0356	Ключ регулировочный для петель DOMINA
GIE0057	Сверло ступенчатое 11–15 мм
GIE4653	Ключ для вытягивания штифтов из 3-секционных петель DOMINA
GIE5051	Фиксатор крышек для петель DOMINA Classic
GIE4684	Комплект декоративных крышек для петли DOMINA HP, крышки, 2 винта

GIE0322

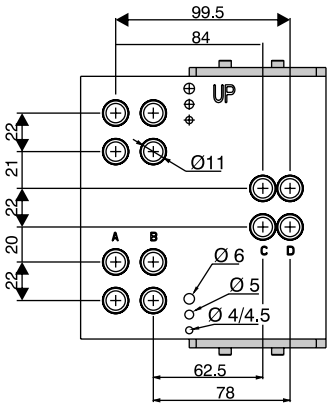

GIE0350

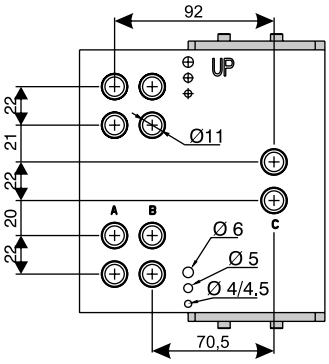

GIE5051

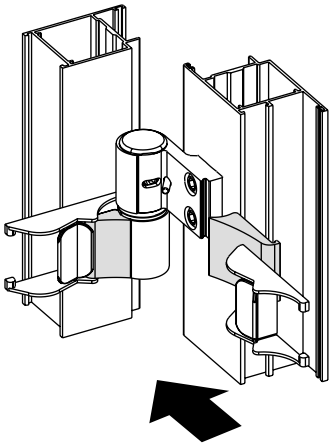

GIE0356

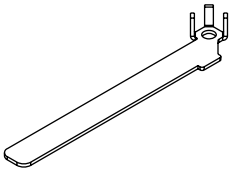

GIE4684

Петля для компланарных дверей

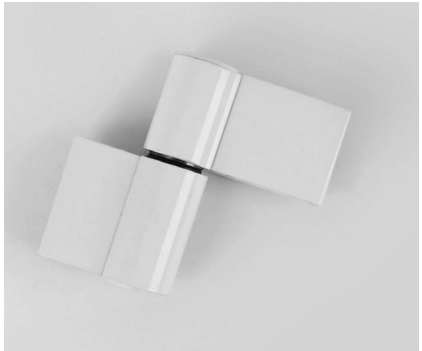

Основные характеристики:

- максимальная нагрузка 90 кг;
- 3D-регулировки:
  - в вертикальной плоскости ±5 мм,
  - в горизонтальной плоскости ±5 мм,
  - регулировка прижима ±0,7 мм;
- ось петли с подшипником;
- петля предсобрана.

Артикул	Межосевое расстояние, мм	Цвет
ELM5129.01	62	серебро RAL9007
ELM0416.02	62	неокрашенная
ELM0416.05	62	коричневая RAL8017
ELM0416.07	62	белая RAL9016

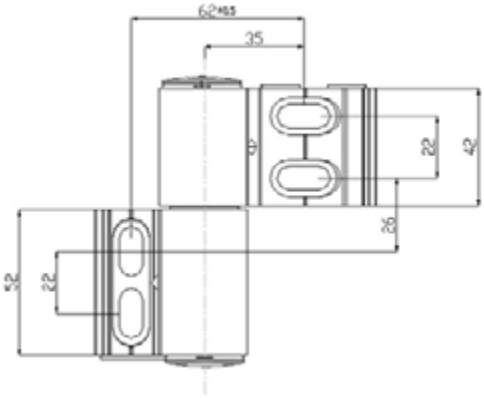

Инструменты и приспособления

Артикул	Название
ELM0416	Шаблон для петель Elementis
ELM0446/2	Втулка дистанционная
ELM0416V	Втулка с подшипником для 2-секционных петель

Петля в разобранном виде

Основные характеристики:
- максимальная нагрузка 90 кг;
- 3D-регулировки;
- ось петли с подшипником (подшипник разобран).

Артикул	Межосевое расстояние, мм	Цвет
BEL0154.01	62	серебро RAL9006
BEL0154.02	62	неокрашенная
BEL0154.05	62	коричневая RAL8019
BEL0154.06	62	черная RAL9005
BEL0154.07	62	белая RAL9010
BEL0154.46	62	коричневая RAL8017

Петля VL-Band AL

Основные характеристики:

- скрытая петля;
- профилезависимая;
- для установки шаблон не требуется.

Максимальная нагрузка:

- до 120 кг с двумя петлями.

Регулировки:

- по горизонтали ±2;
- по вертикали ±3.

Артикул	Название
DRH0113	Петля Dr. Hahn VL-Band W62

Заказные артикулы для других профильных систем предоставляются по запросу.

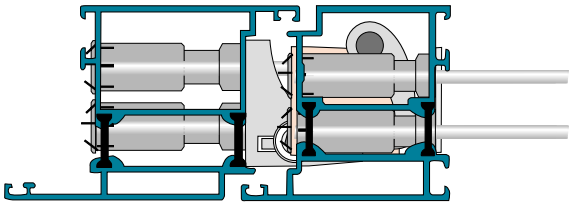

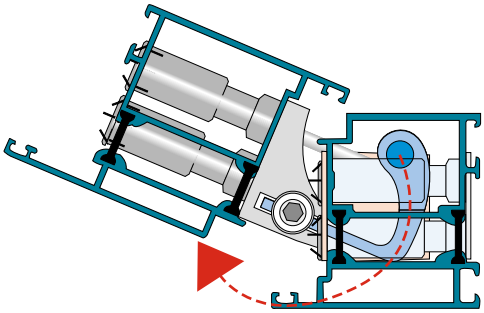

Петля Rollenband NG

Основные характеристики:

- профилезависимая;
- крепление на закладные пластины с элементом регулировки по горизонтали;
- для установки обязательно применение шаблона.

Максимальная нагрузка:

- до 120 кг с двумя петлями.

Регулировки:

- по горизонтали ±1,5;
- по вертикали ±2,5.

Артикул	Название
DRH0112	Шаблон Rollenband NG W62
DRH0112.07	Петля Rollenband NG W62 белая RAL9016

Заказные артикулы для других профильных систем предоставляются по запросу.

Машина FMR-01 для сверления отверстий под петли DOMINA

Сверлильная машина предназначена для сверления отверстий в экструдированных алюминиевых профилях под установку петель GIESSE серии DOMINA всех типоразмеров.
Производит одновременное сверление рамы и створки, за одну операцию сверлятся отверстия под 1-, 2- или 3-секционную петлю.

ВНИМАНИЕ: В комплект машины НЕ ВКЛЮЧЕН комплект фрез.

Фреза многоступенчатая 7/11мм предназначена для сверления отверстий 11 м, под установку креплений RAPID (ввертный анкер или клиновой анкер) или стандартного крепления в системах без терморазрыва.

Фреза многоступенчатая 7/11/15мм предназначена для сверления отверстий 15 мм, под установку дистанционных втулок стандартного крепления в профильных системах с терморазрывом и отверстий 11 мм в системах без терморазрыва.

Артикул	Название
GIE0506	Машина сверлильная FMR-01
GIE0507	Комплект рольганд с линейкой и упорами для FMR-01
GIE0508	Станина к FMR-01
GIE4703	Фреза многоступенчатая 7/11мм для FMR-01
GIE0639	Фреза многоступенчатая 7/11/15 мм для FMR-01

Шпингалеты

Накладной шпингалет MAYA

GIESSE

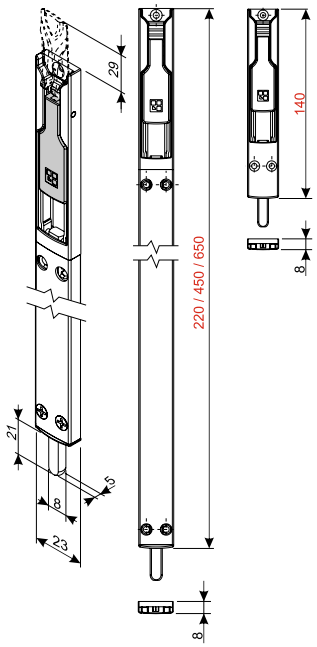

Артикул	Длина, мм	Цвет
GIE0615.01	140	серебро
GIE0615.07	140	белый RAL 9010
GIE0616.01	220	серебро
GIE0616.06	220	черный RAL 9005
GIE0616.07	220	белый RAL 9010

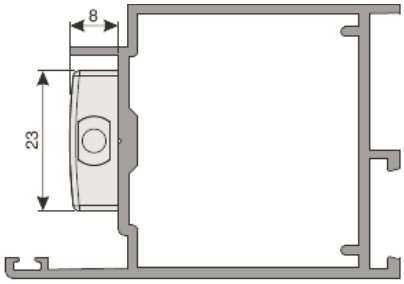

Накладной шпингалет

ELEMENTIS

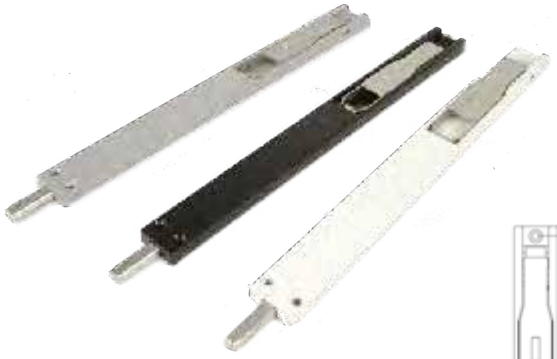

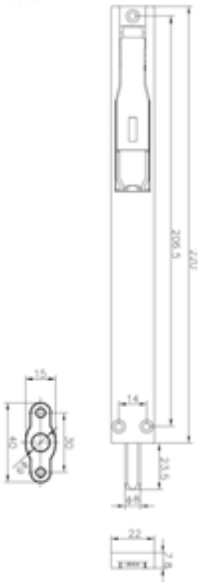

В комплект входят:
- шпингалет;
- ответная планка;
- 2 самореза.

Артикул	Длина, мм	Цвет
ELM0434.01	220	серебро RAL9006
ELM0434.06	220	черный RAL9005
ELM0434.07	220	белый RAL9016

Врезной шпингалет PESOS

GIESSE

Артикул	Название	Цвет
GIE0111	Шпингалет	черный
GIE4711	Ригель	–
GIE0304	Направляющая	–
GIE0140.01	Накладка декоративная	серебро анодированное
GIE0141.05	Накладка декоративная	коричневый RAL8019
GIE0142.07	Накладка декоративная	белый RAL9016

Артикул	Название	Рисунок	Чертеж
GIE0200TP	Планка ответная шпингалета в пол, с подпружиненной крышкой		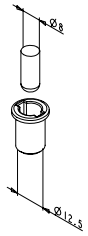
GIE0248	Планка ответная шпингалета в пол		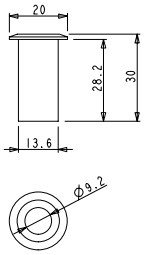
GIE0200	Планка ответная шпингалета на пол (подцокольная)		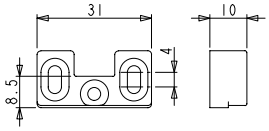
GIE0039	Планка ответная шпингалета универсальная		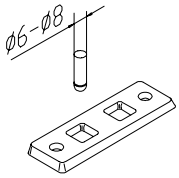

Врезной шпингалет

ELEMENTIS

Артикул	Цвет
ELM0451	черный RAL9005
ELM0451.07	белый RAL9016

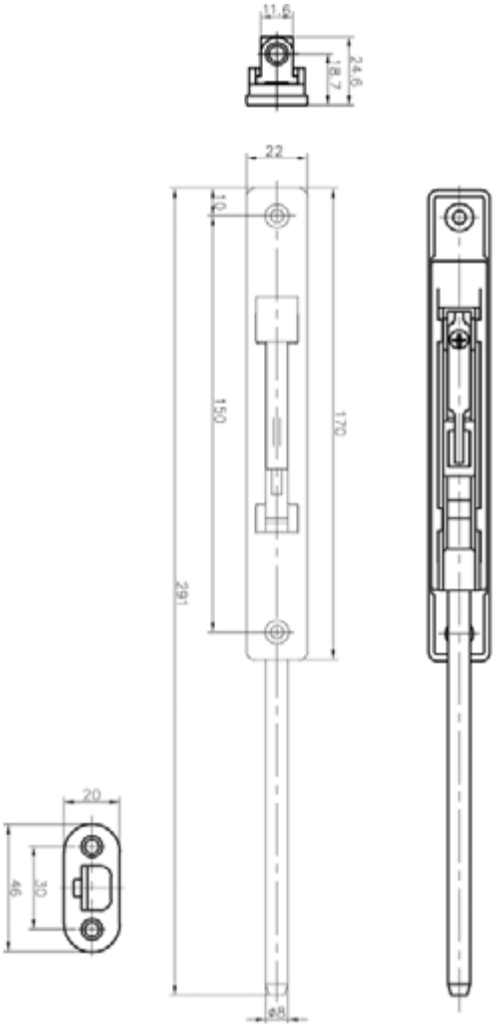

Шпингалеты WALA

Накладной шпингалет

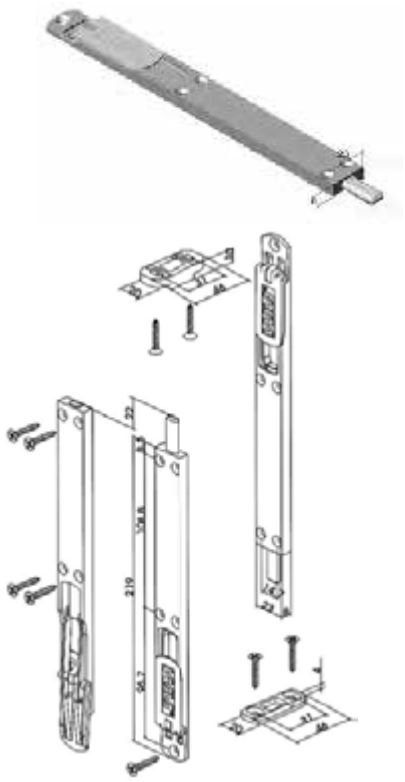

Артикул	Название	Цвет
WL0001.01	Комплект 2 шт. + 3 ответные планки	серебристый
WL0001.05	Комплект 2 шт. + 3 ответные планки	коричневый
WL0001.07	Комплект 2 шт. + 3 ответные планки	белый

Врезной шпингалет

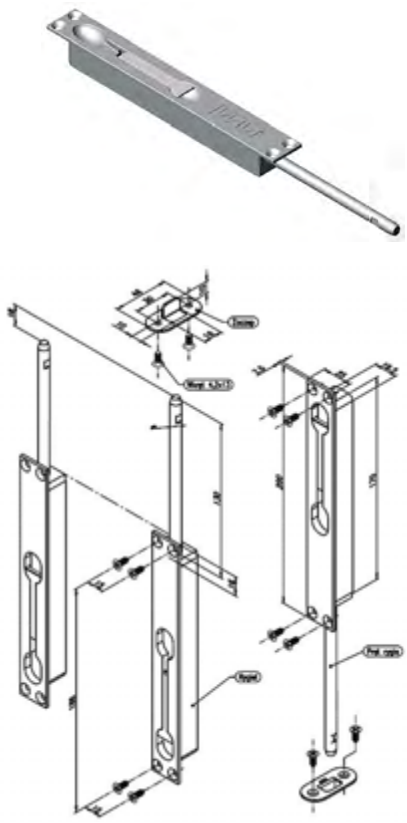

Артикул	Название	Цвет
WL0002.01	Комплект 2 шт. + 2 ответные планки	серебристый
WL0002.07	Комплект 2 шт. + 2 ответные планки	белый

Стационарные ручки

СТАЦИОНАРНЫЕ (ОФИСНЫЕ) РУЧКИ

Изогнутые ручки

ELEMENTIS

Заказной артикул	Произво-дитель	Толщина ручки, мм	Межосевое расстояние, мм	Толщина двери, мм	Цвет	Креп-ление	Материал
IPL0047.07	Elementis	25	300	40-90	белый (RAL9016)	рис. 1	алюминий
IPL0047.05	Elementis	25	300	40-90	корич. (RAL8019)	рис. 1	алюминий
ROS5109.07	Elementis	30	250	55-90	белый (RAL9016)	рис. 2	алюминий
ROS5109.05	Elementis	30	250	55-90	корич. (RAL8019)	рис. 2	алюминий
ROS0593.07	Elementis	30	250	50-80	белый (RAL9016)	рис. 3	алюминий
ROS0593.05	Elementis	30	250	50-80	корич. (RAL8019)	рис. 3	алюминий
IPL0045.07	Elementis	30	250	40-90	белый (RAL9016)	рис. 1	алюминий
IPL0045.05	Elementis	30	250	40-90	корич. (RAL8019)	рис. 1	алюминий
ROS2519.07	Elementis	30	300	55-90	белый (RAL9016)	рис. 2	алюминий
ROS2519.05	Elementis	30	300	55-90	корич. (RAL8019)	рис. 2	алюминий
ROS0589.07	Elementis	30	300	50-80	белый (RAL9016)	рис. 3	алюминий
ROS0589.05	Elementis	30	300	50-80	корич. (RAL8019)	рис. 3	алюминий
ROS0589.01	Elementis	30	300	50-80	серебро	рис. 3	алюминий
IPL0040.01	Elementis	30	300	40-90	неокраш.	рис. 1	алюминий
IPL0040.07	Elementis	30	300	40-90	белый (RAL9016)	рис. 1	алюминий
IPL0040.05	Elementis	30	300	40-90	корич. (RAL8019)	рис. 1	алюминий
ROS0594	Elementis	30	350	50-80	неокраш.	рис. 3	алюминий
ROS0594.07	Elementis	30	350	50-80	белый (RAL9016)	рис. 3	алюминий
ROS0594.05	Elementis	30	350	50-80	корич. (RAL8019)	рис. 3	алюминий
IPL0048.07	Elementis	30	350	40-90	белый (RAL9016)	рис. 1	алюминий
IPL0048.05	Elementis	30	350	40-90	корич. (RAL8019)	рис. 1	алюминий

рис. 1

рис. 2

рис. 3

Полукруглые ручки

ELEMENTIS

Заказной артикул	Произво-дитель	Толщина ручки, мм	Меж-осевое расстояние, мм	Толщина двери, мм	Цвет	Крепление	Материал
ROS0596.07	Elementis	30	250	50-80	белый (RAL9016)	рис. 2	алюминий
ROS1172.05	Elementis	30	250	50-80	корич. (RAL8019)	рис. 2	алюминий
IPL0044.07	Elementis	30	250	40-90	белый (RAL9016)	рис. 1	алюминий
IPL0044.05	Elementis	30	250	40-90	корич. (RAL8019)	рис. 1	алюминий
IPL0044.01	Elementis	30	250	40-90	неокраш.	рис. 1	алюминий
ROS2316.07	Elementis	30	300	50-80	белый (RAL9016)	рис. 2	алюминий
ROS2316.05	Elementis	30	300	50-80	корич. (RAL8019)	рис. 2	алюминий

рис. 1

рис. 2

Прямые ручки

ELEMENTIS

Заказной артикул	Произво-дитель	Толщина ручки, мм	Длина ручки, мм	Межосевое расстояние, мм	Толщина двери, мм	Цвет	Крепление	Материал
IPL0050.07	ELEMENTIS	30	500	переменное	58-72	белый (RAL9016)	в комплекте	алюминий
IPL0050.05	ELEMENTIS	30	500	переменное	58-72	коричневый (RAL8019)	в комплекте	алюминий
IPL0050.01	ELEMENTIS	30	500	переменное	58-72	серебро	в комплекте	алюминий
IPL0050	ELEMENTIS	30	500	переменное	58-72	неокраш.	в комплекте	алюминий
IPL0051.07	ELEMENTIS	30	1000	переменное	58-72	белый (RAL9016)	в комплекте	алюминий
IPL0052.07	ELEMENTIS	30	1800	переменное	58-72	белый (RAL9016)	в комплекте	алюминий

Ручка прямая со смещением двухсторонняя

ELEMENTIS

Основные характеристики:
- материал — нержавеющая сталь
- форма ручки — прямая со смещением
- двухсторонняя

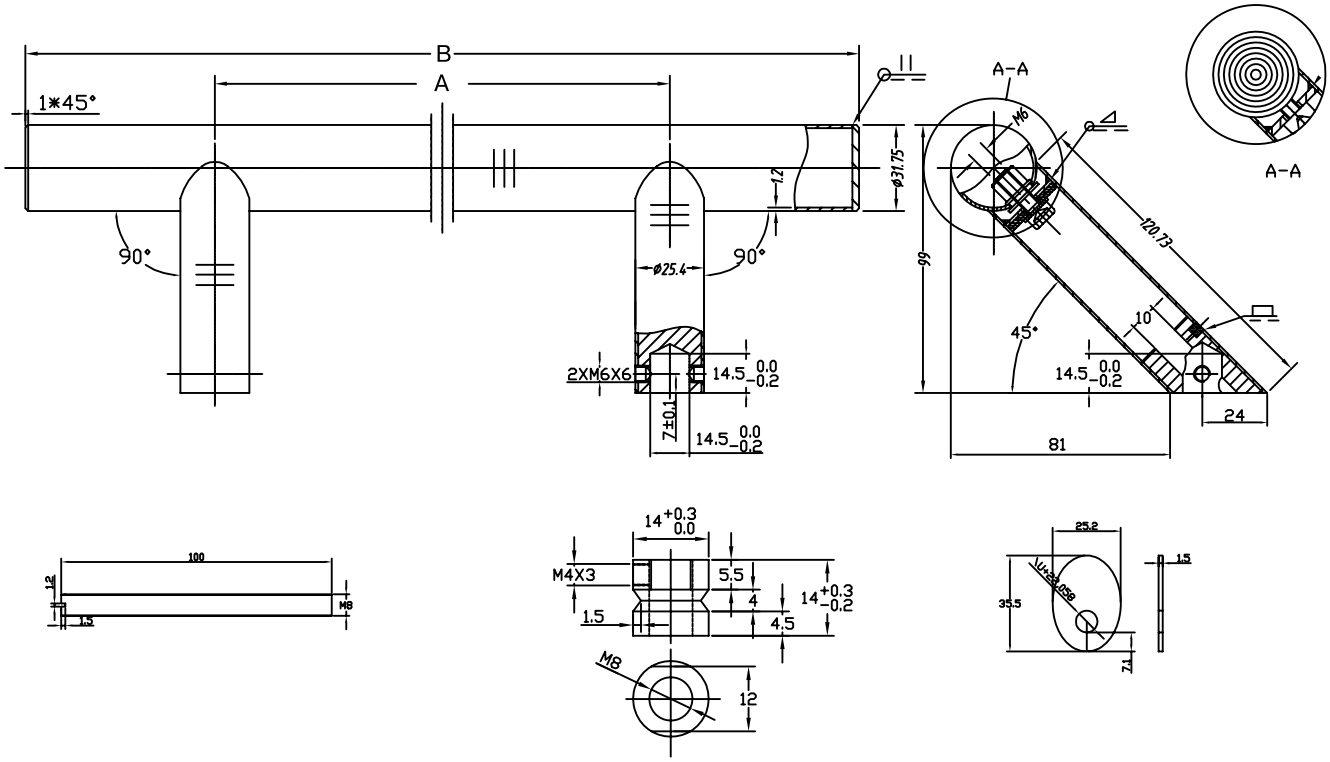

Без перфорации	С перфорацией	Диаметр ручки, мм	Длина ручки (B), мм	Межосевое расстояние (A), мм	Крепеж
ELM0424		31,75	800	600	в комплекте
ELM0425	**ELM0425P**	31,75	1000	800	в комплекте
ELM0426	**ELM0426P**	31,75	1200	1000	в комплекте

Ручка прямая со смещением двухсторонняя

Основные характеристики:
- материал — нержавеющая сталь
- форма ручки — прямая со смещением
- двухсторонняя

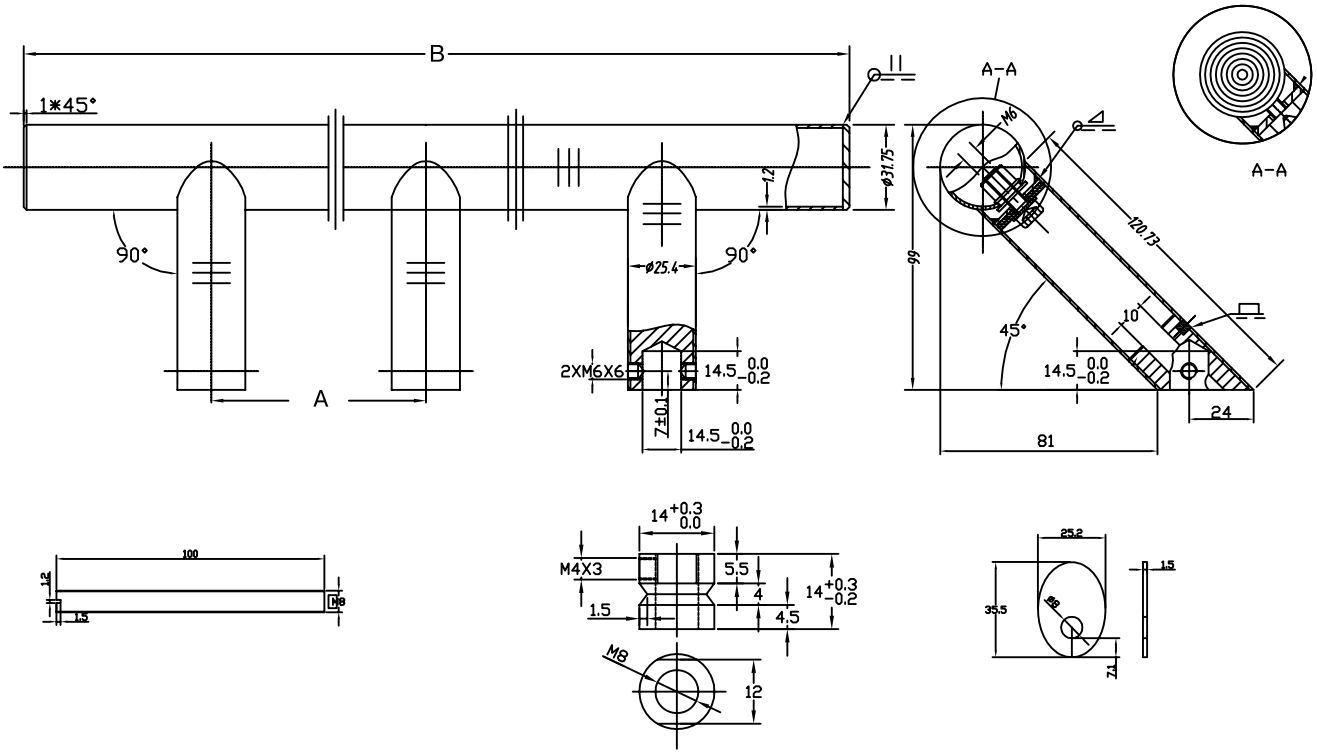

Без перфорации	С перфорацией	Диаметр ручки, мм	Длина ручки (B), мм	Межосевое расстояние (A), мм	Крепеж
ELM0427	**ELM0427P**	31,75	1400	600	в комплекте
ELM0428	**ELM0428P**	31,75	1600	700	в комплекте
ELM0429	**ELM0429P**	31,75	1800	800	в комплекте

Ручка прямая со смещением двухсторонняя

Medos

Рис. 1

Рис. 2

Основные характеристики:
- материал — нержавеющая сталь
- форма ручки — прямая со смещением
- двухсторонняя

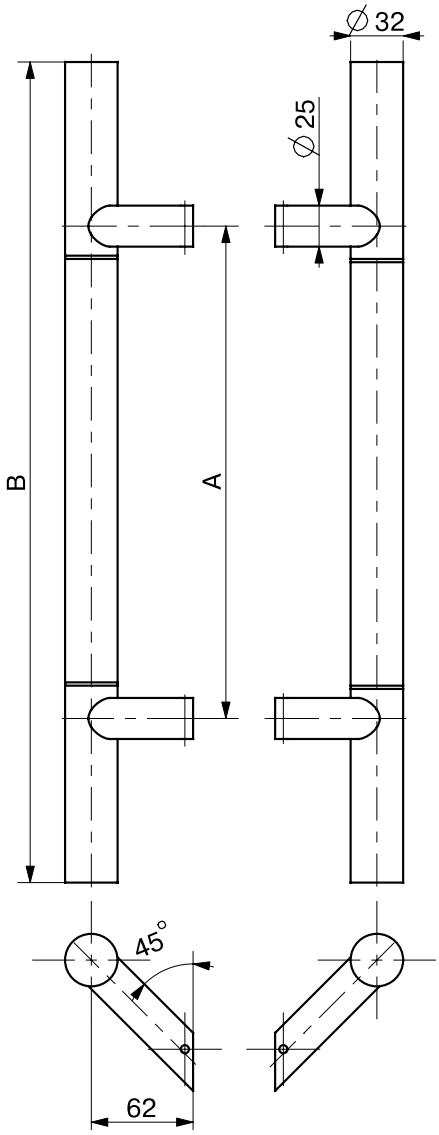

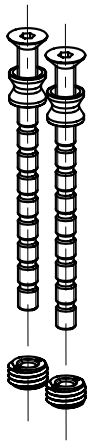

Рис. 3

Матовая / глянец (Рис. 2)	Матовая с перфорацией (Рис. 3)	Матовая без перфорации (Рис. 1)	Диаметр ручки, мм	Длина ручки (B), мм	Межосевое расстояние (A), мм	Крепеж
MED0001	**MED0001P**	**MED0001S**	32	500	300	в комплекте
MED0002	**MED0002P**	**MED0002S**	32	650	450	в комплекте
MED0003	**MED0003P**	**MED0003S**	32	800	600	в комплекте
MED0004	**MED0004P**	**MED0004S**	32	1400	1200	в комплекте
		MED0005S	32	1800	1300	в комплекте

Ручка прямая со смещением односторонняя

Основные характеристики:
- материал — нержавеющая сталь
- форма ручки — прямая со смещением
- односторонняя

Рис. 1

Рис. 2

Рис. 3

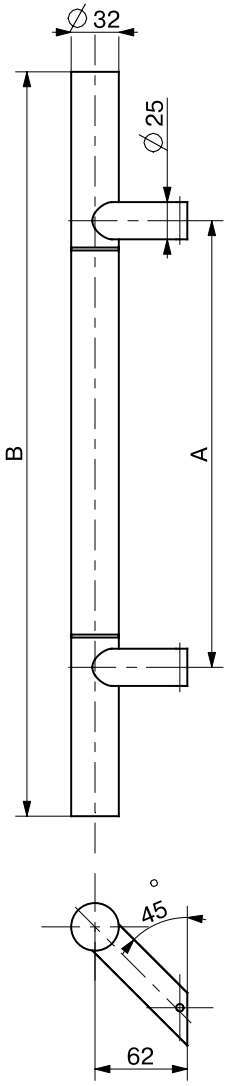

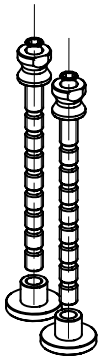

Рис. 4

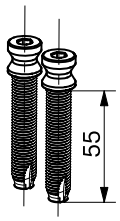

Рис. 5

Матовая / глянец (Рис. 2)	Матовая с перфорацией (Рис. 3)	Матовая без перфорации (Рис. 1)	Диаметр ручки, мм	Длина ручки (B), мм	Межосевое расстояние (A), мм	Крепеж под профиль без терморазрыва (Рис. 4)	Крепеж под профиль с терморазрывом (Рис. 5)
MED0001-1	**MED0001P-1**	**MED0001S-1**	32	500	300	MED0007-1	MED0006-1
MED0002-1	**MED0002P-1**	**MED0002S-1**	32	650	450	MED0007-1	MED0006-1
MED0003-1	**MED0003P-1**	**MED0003S-1**	32	800	600	MED0007-1	MED0006-1
MED0004-1	**MED0004P-1**	**MED0004S-1**	32	1400	1200	MED0007-1	MED0006-1
		MED0005S-1	32	1800	1300	MED0007-1	MED0006-1

Ручка изогнутая двухсторонняя

ELEMENTIS

Основные характеристики:
- материал — нержавеющая сталь
- форма ручки — изогнутая
- двухсторонняя

Артикул	ELM0431	ELM0432
Страна	Китай	
Диаметр ручки, мм	31,75	31,75
Длина ручки, мм	332	382
Межосевое расстояние (М), мм	300	350
Крепеж	в комплекте	в комплекте

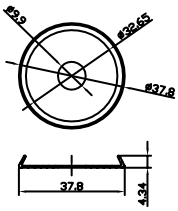

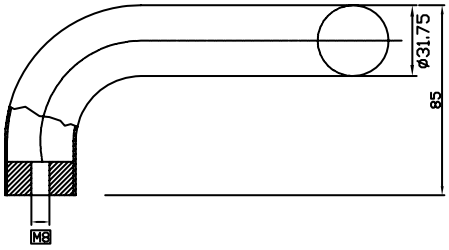

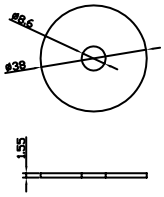

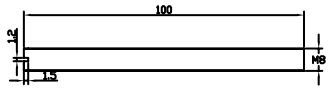

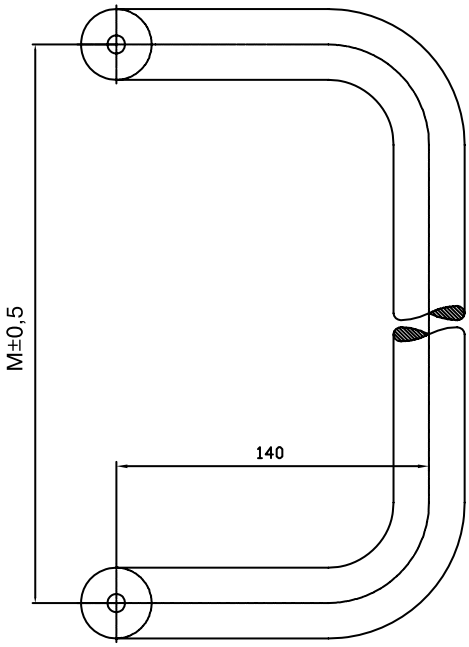

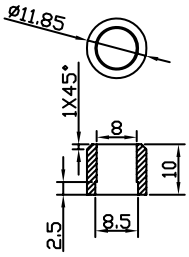

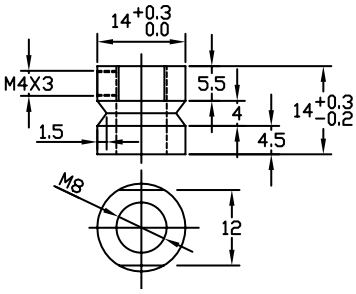

Доводчики

Содержание

Подбор доводчиков 272
Регулировки доводчиков 274
Доводчики верхнего расположения 275
Напольные доводчики 283

ДОВОДЧИКИ

Подбор доводчиков

Сегмент	Премиум-сегмент						Эконом-сегмент					
Торговая марка	MAXBAR		GEZE	GEZE/ MAX-BAR	GEZE		ELEMENTIS					
Серия	100	200	TS 1000C	TS 2000 V BC	TS 3000 V	TS 4000	602	603	604	9024 BC.DA	3303	
Артикул ТБМ	MAX0006.07	MAX0007.07	GEZ1619.07	MAX0101.07	GEZ0012.07/1 + GEZ0042.07	GEZ0103.07 + GEZ0240.07/ GEZ0241.07	ELM0099.07	ELM0100.07	ELM5050.07	ELM0101.07	ELM0159.07	Цвет: белый
	MAX0006.05	MAX0007.05	GEZ1619.05	MAX0101.05	GEZ0012.05 + GEZ0042.05	GEZ0103.05 + GEZ0240.05/ GEZ0241.05	ELM0099.05	ELM0100.05	ELM5050.05	ELM0101.05	ELM0159.05	Цвет: корич.
	MAX0006.01	MAX0007.01	GEZ1619.01	MAX0101.01	GEZ0012.01/1 + GEZ0042.01/1	GEZ0103.01 + GEZ0240.01/ GEZ0241.01	ELM0099.01	ELM0100.01	ELM5050.01	ELM0101.01	ELM0159.01	Цвет: серебристый
Тип передачи	Рычажная тяга	Рычажная тяга	Рычажная тяга	Рычажная тяга	Скользящая тяга	Рычажная / рычажная с фиксацией	Рычажная тяга	Рычажная тяга	Рычажная тяга	Рычажная тяга	Рычажная тяга	
Максимальная ширина дверного полотна, мм	1100	1250	1100	1250	1100	1400	850	950	1100	1100	950	
Максимальная масса дверного полотна при максимальной ширине, кг	80	100	80	100	80	120	60	75	100	100	75	
Монтажная плата входит в комплект	–	–	–	–	–	–	–	–	–	-	-	
Монтажная плата поставляется отдельным артикулом	–	+	–	+	–	–	–	–	–	-	-	
Регулируемый клапан задержки закрывания (Delay Action)	–	–	–	–	–	–	–	–	–	+	-	
Функция backcheck	–	+	–	+	–	+	–	–	–	+	-	
Температурный режим работы	–40+50	–35+55	–15+40	–30+40/ –15+40	-30 +50	-30 +50	-30+40	-30+40	-30+40	-30+40	-30+40	
Применение на противопожарных дверях	да, с усилием 3/4	+	–	–	+	+	-	-	-	-	-	
Максимально допустимый угол открывания двери, град	75–180 (для EN4 105°)	75–180 (для size 5–110°)	75–180	75–180	75-180	75-180	75–180	75–180	75–180	75–180	75–180	
Регулировка ускорение/торможение перед закрытием, дохлоп	+	+	+	+	+	+	+	+	+	+	+	
Регулировка усилия закрытия	+	+	+	+	+	+	+	+	+	+	+	
Регулировка скорости закрытия	+	+	+	+	+	+	+	+	+	+	+	
(длина) x (ширина) x (высота), мм	205x46x40	210x55x38,5	215x52x44	226x60x48	226x60x47	287x60x46	148x37x57,5	186x44,5x67	223x44,5x72,5	248x42x52	220x53,5x45	

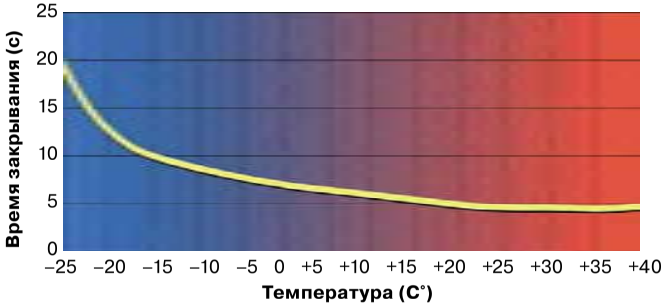

График времени закрывания в зависимости от температуры

- Нормируемый диапазон рабочих температур доводчиков по стандарту EN1154 составляет от –15°С до +40 °С

Подбор доводчиков

Максимальный момент, передаваемый на створку (общеупотребительно – «сила пружины, или усилие закрывания доводчика») – основной параметр, по которому происходит выбор доводчика (также его называют типоразмером доводчика) для удобства разбит на классы. У нас наиболее распространена классификация в соответствии с европейскими нормами (EN) от EN1 до EN7. Удобство эксплуатации и одновременно надежность закрывания двери во многом зависит от правильного выбора значения EN исходя из типа, ширины и массы створки. Для подбора типоразмера доводчика EN предусматривает параметры створки, представленные в таблице.

Величина силы доводчика	Рекомендо-ванная максимальная ширина двери	Масса тестовой двери	Момент закрывания двери (Нм)			Момент открывания двери (Нм)	Эффективность доводчика (%)
			Между 0° и 4°		Между 88° и 92°	Между 0° и 60°	2°
	мм	кг	min	max	min	max	min
1	750	20	9	13	3	26	50
2	850	40	13	18	4	36	50
3	950	60	18	26	6	47	55
4	1100	80	26	37	9	62	60
5	1250	100	37	54	12	83	65
6	1400	120	54	87	18	134	65
7	1600	160	87	140	29	215	65

Сложность, однако, заключается в том, что в данной таблице указаны максимальные значения ширины и массы двери при конкретном типоразмере EN. Хочется заметить, что при установке доводчика, к примеру, на более узкую дверь, ее масса для конкретного EN может быть больше, чем в нормативе.

Поэтому на практике удобнее пользоваться представленными ниже диаграммами зависимости класса от ширины двери и массы двери.

Подбор усилия доводчика в зависимости от ширины и массы двери

Рекомендации компании Dorma

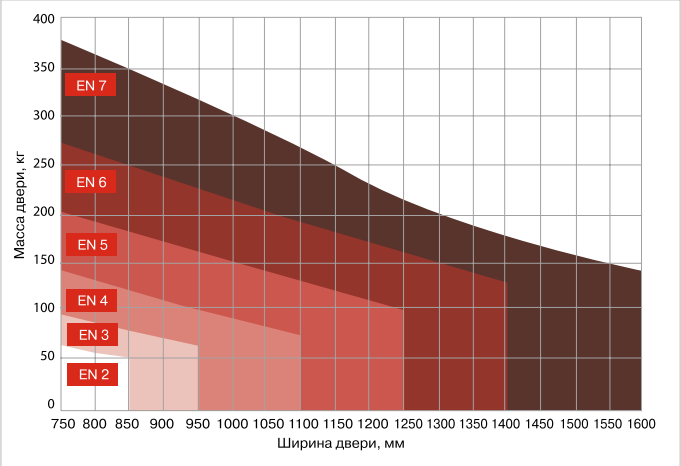

Рекомендации компании Geze

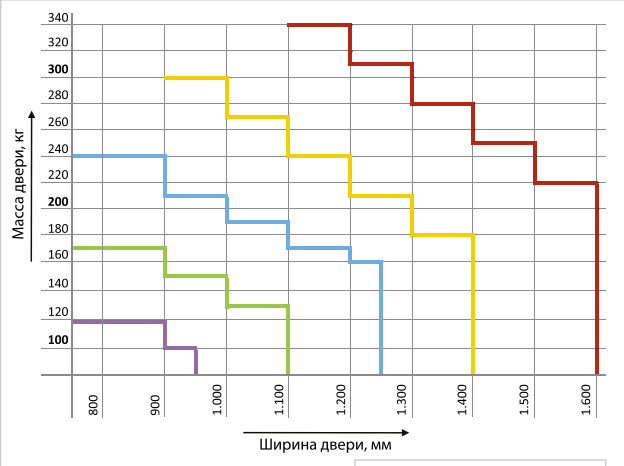

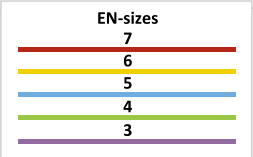

Условия использования данных графиков:

1. Корректная установка доводчика.
2. Отсутствие сильных ветровых нагрузок.
3. Высота двери не превышает ширину более, чем в 2,5 раза.
4. Корректно установленная петлевая группа.

Правила по эксплуатации доводчиков

1. Не допускается самостоятельная разборка доводчика (внутри мощная пружина – ОПАСНО!);
2. Не допускается установка доводчика на неровную поверхность (деформация корпуса ведет к его поломке);
3. Не рекомендуется разъединять шарнир рычага в процессе эксплуатации доводчика;
4. Регулировочные винты скорости закрывания должны быть обращены в сторону петель;
5. Каждый месяц проверяйте затяжку винтов и шурупов;
6. Дверной доводчик нуждается в сезонной регулировке;
7. При значительном изменении температуры окружающего воздуха обязательно отрегулируйте скорость закрывания и доводки двери;
8. Рекомендуется устанавливать доводчик внутри помещения;
9. Не допускается принудительное закрывание двери с установленным доводчиком;
10. Изготовитель гарантирует безотказную работу доводчика при строгом соблюдении потребителем правил по транспортировке, установке, хранению и эксплуатации доводчика. Гарантия изготовителя – 500 000 циклов открывания–закрывания двери.
11. Претензии не принимаются, если неисправность(повреждение) возникла в результате небрежного обращения потребителя с изделиями (деформация, рассверливание, сварка и т.д.) или при несоблюдении правил установки и эксплуатации.

Регулировки доводчиков

Усилие пружины доводчика измеряется в Европейских Нормах(EN) от 1 до 7. Комфорт использования двери во многом зависит от правильного выбора размера доводчика исходя из типа, ширины и веса двери.
Для регулировки усилия пружины доводчика применяется три метода:
- смещение доводчика относительно петель;
- поворот узла крепления рычага;
- предварительное сжатие пружины при помощи винта.

Окончательный захлоп (Latch action)
Означает ускорение движения двери непосредственно перед закрытием для преодоления сопротивления воздуха, дверных уплотнительных прокладок или защелки замка. Устанавливается с помощью винтового клапана и/или регулировкой рычага.

Амортизатор открывания (Backcheck)
Торможение открывания служит сохранению двери, петель и, возможно, стены у двери и предотвращает слишком быстрое открывание двери под воздействием ветра или резкого удара

Удержание двери в открытом положении (Hold Open)
Позволяет удерживать дверь на установленной величине угла открывания двери.
Функция Hold Open реализуется различными способами: в доводчиках верхнего расположения - механическая в рычаге или скользящем стержне, в напольных пружинах - гидравлическая.

Задержка закрывания двери (Delay Action)
Эта функция позволяет установить очень медленную скорость закрывания двери на определенном участке движения двери. Позволяет комфортно пользоваться дверью при необходимости прохода большой группы людей, мамам с коляской, инвалидам.

Расположение регулировок на доводчиках ELEMENTIS

Функциональные возможности дверных доводчиков

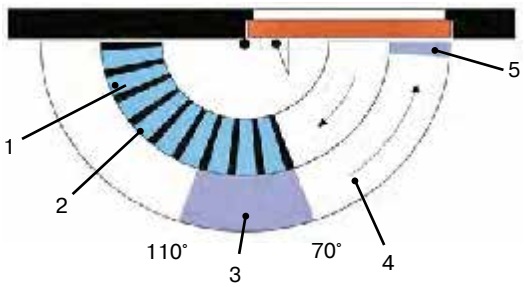

1 – адаптивное замедление открывания (Backcheck)

2 – фиксация открытого положения (Hold Open)

3 – регулируемая задержка закрывания (Delay Action)

4 – регулируемый диапазон закрывания (180°–15°)

5 – независимо регулируемый 2-й диапазон закрывания (15°–0°) (Latch action)

ELEMENTIS 602/ 603/ 604

ELEMENTIS 3303

ELEMENTIS 9024

ДОВОДЧИКИ ВЕРХНЕГО РАСПОЛОЖЕНИЯ

Доводчики Maxbar 100

Доводчик Maxbar 100	Цвет
MAX0006.07	белый
MAX0006.05	коричневый
MAX0006.01	серебристый

ДОВОДЧИК ВЕРХНЕГО РАСПОЛОЖЕНИЯ С РЫЧАЖНОЙ ТЯГОЙ

Область применения:
- Для дверей с упором
- Для дверей с левым и правым упором без перестановки
- Ширина створок до 1100 мм
- Для дверей весом до 80 кг при ширине створки до 1100 мм (120 кг при ширине створки до 900 мм)

Технические характеристики:
- три усилия Size 2/3/4
- компактный дизайн (даже не требуется монтажная пластина)
- регулируемая скорость закрывания в диапазоне 180°–15°
- регулируемая скорость дохлопа 15°–0°
- рычаг с надежным шарнирным соединением в комплекте
- диапазон рабочих температур от -40°C до +50°C
- размеры доводчика 205x46x40 мм

Произведено компанией DORMA по заказу ЗАО «Т.Б.М.-Логистик»

Монтажные размеры

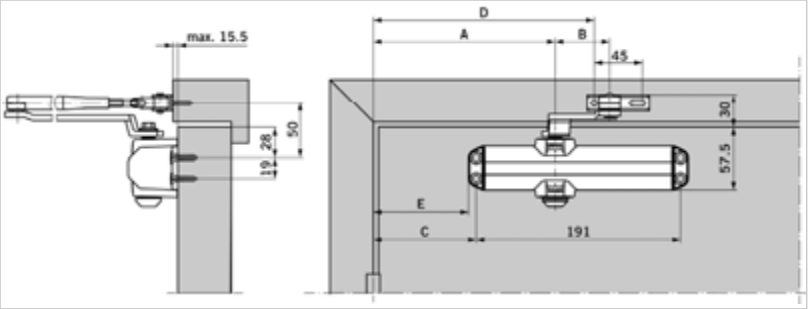

Настройки усилия закрывания

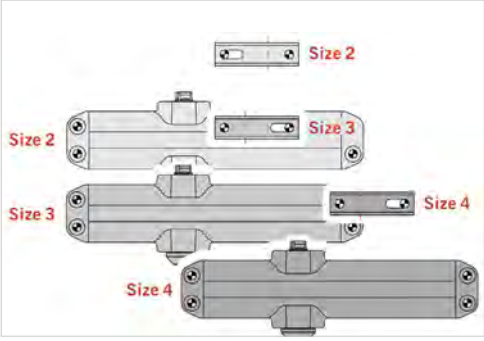

Габаритные размеры

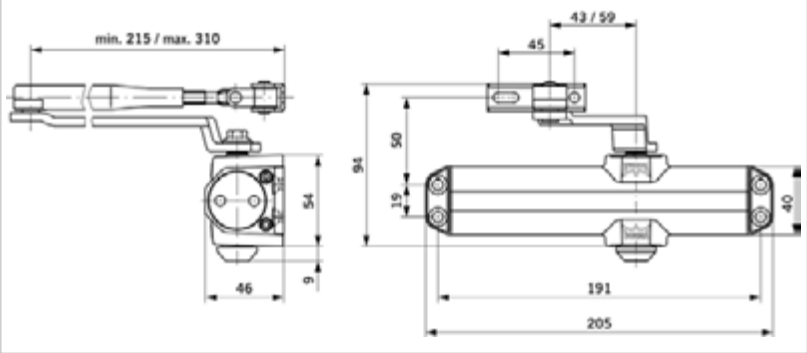

Функции и регулировки

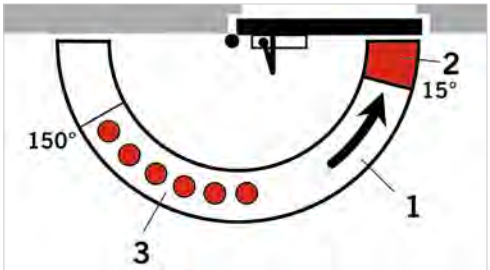

1 – регулируемая скорость закрывания в диапазоне 180°–15°
2 – регулируемая скорость закрывания в диапазоне 15°–0°
3 – регулируемая фиксация двери в открытом положении (опционно)

Доводчики Maxbar 200

Доводчик Maxbar 200	Цвет
MAX0007.07	белый
MAX0007.05	коричневый
MAX0007.01	серебристый

ДОВОДЧИК ВЕРХНЕГО РАСПОЛОЖЕНИЯ С РЫЧАЖНОЙ ТЯГОЙ

Область применения:
- Для дверей с упором
- Для дверей с левым и правым упором без перестановки
- Ширина створок до 1250 мм
- Максимальная масса двери при ширине 1250 мм 100 кг (150 кг при ширине створки до 1000мм)

Технические характеристики:
- компактный дизайн
- простота регулировки
- европейская сертификация для применения на огнестойких дверях
- регулировка скорости в двух диапазонах и функция дохлопа возможность использования при отрицательных температурах до -35°С
- функция гидравлического демпфирования открытия (BackCheck)
- регулируемое усилие закрывания EN2/3/4+Size5 (EN2-4 без сверления дополнительных отверстий)
- для установки на двери шириной до 1250 мм и весом до 100 кг (при ширине двери до 1000 мм возможен вес до 150 кг)
- рычаг с надежным шарнирным соединением в комплекте
- размеры доводчика 210x55x38,5 мм
- диапазон рабочих температур от -35°С до +55°С

Произведено компанией DORMA по заказу ЗАО «Т.Б.М.-Логистик»

Габаритные размеры

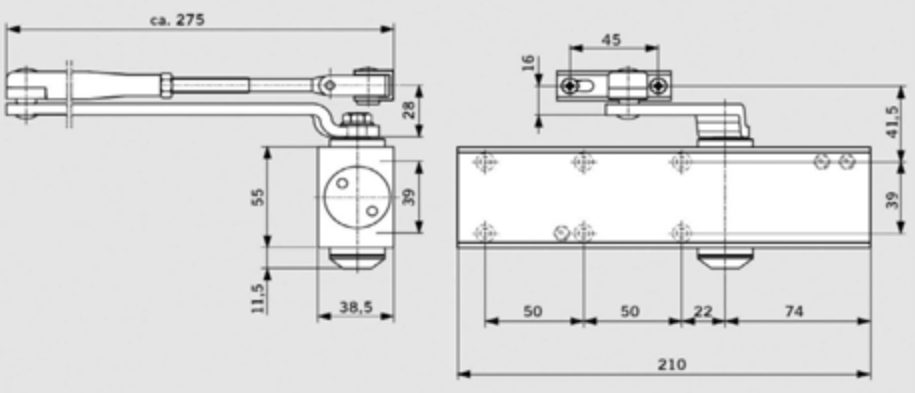

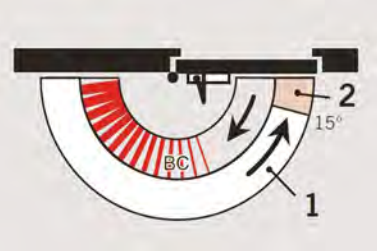

1 : Регулировка скорости 180°–15°

2 : Регулировка дохлопа 15°–0°

BC: Backcheck, клапан регулировки гидравлического ветрового демпфера

Шаблон для установки доводчика

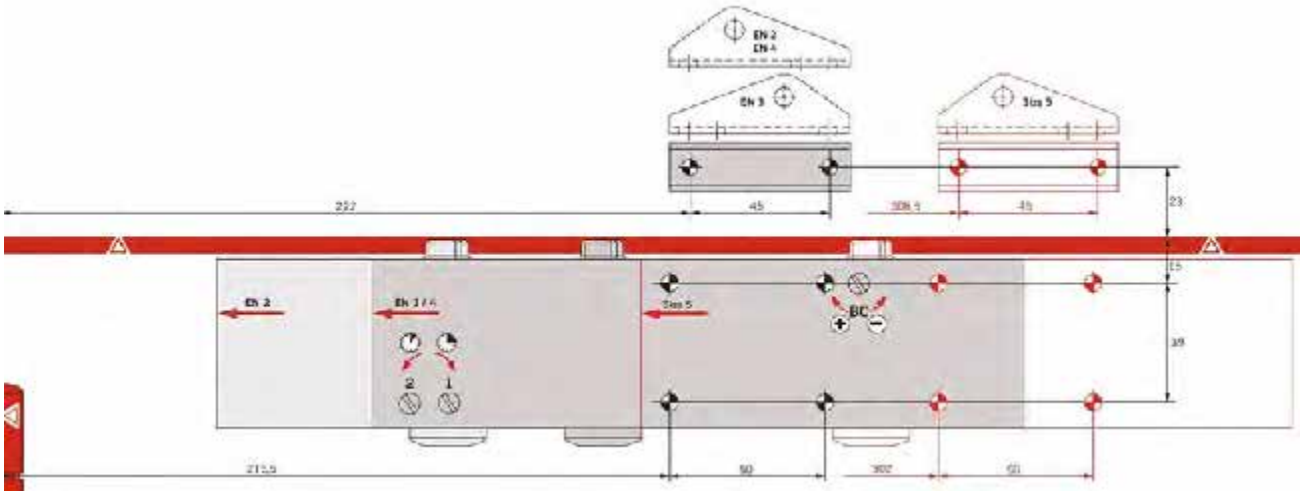

Доводчики GEZE TS 1000 C

ДОВОДЧИК ВЕРХНЕГО РАСПОЛОЖЕНИЯ С РЫЧАЖНОЙ ТЯГОЙ

Область применения:
- Для дверей с упором
- Для дверей с левым и правым упором без перестановки
- Различные виды монтажа
- Ширина створок до 1100 мм
- Максимальная масса двери при ширине 1100 мм 80 кг

Технические характеристики
- Ступенчатая регулировка силы закрывания EN2/3/4 простым поворачиванием кронштейна подшипника для рычажной тяги или смещением доводчика
- Регулируемая скорость закрытия 180°–15°
- Регулируемый гидравлический конечный дохлоп 15°–0°
- Размеры доводчика 215 x 52 x 44 мм
- Диапазон рабочих температур от –15°C до +40°C

Доводчик 1000C	Цвет
GEZ1619.01	серебристый
GEZ1619.05	коричневый
GEZ1619.07	белый

1. *Регулировка скорости закрытия 180°–15°*
2. *Регулировка конечного дохлопа 15°–0°*

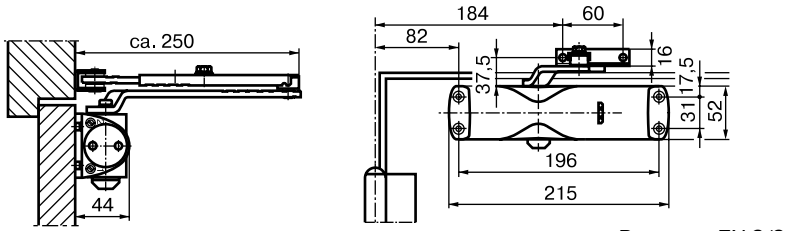

Размеры EN 2/3

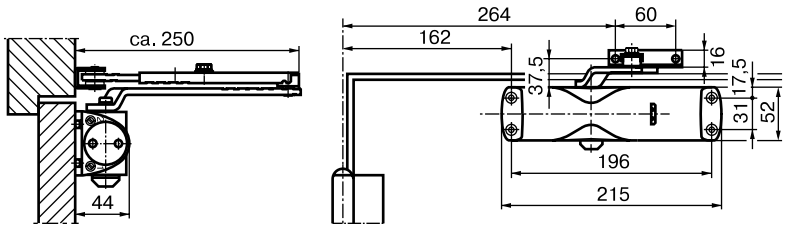

Размеры EN 4
max угол открывания 180°

Доводчики MAXBAR/GEZE TS 2000 V BC

ДОВОДЧИК ВЕРХНЕГО РАСПОЛОЖЕНИЯ С РЫЧАЖНОЙ ИЛИ СКОЛЬЗЯЩЕЙ ТЯГОЙ

Доводчик с зубчатой передачей верхнего расположения, GEZE TS 2000 V BC с выборочной силой закрытия 2/4/5 по EN 1154, регулируемой скоростью закрытия и конечным дожимом

Область применения:
- Для дверей с упором
- Для дверей с левым и правым упором без перестановки
- Ширина створок до 1250 мм
- Максимальная масса двери при ширине 1250 мм 100 кг

Технические характеристики
- Выборочная величина сил закрывания EN2/4/5 путем смещенного монтажа
- Фиксированное демпфирование открытия
- Регулируемая скорость закрытия
- Регулируемый спереди (TS 2000 VBC) 180°–15° гидравлический конечный дохлоп в последнем 15°–0° секторе закрывания
- Диапазон рабочих температур от –30°C до + 40°C
- Размеры доводчика 226 x 60 x 48 мм

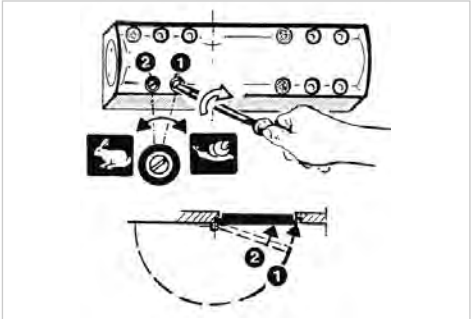

1. Регулировка скорости закрытия 180°–15°
2. Регулировка конечного дохлопа 15°–0°

MAX0015/ELM5062

GEZ1618.01 и GEZ3043.01

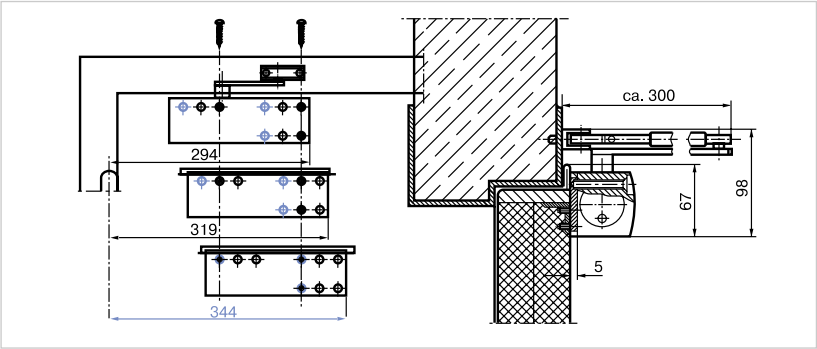

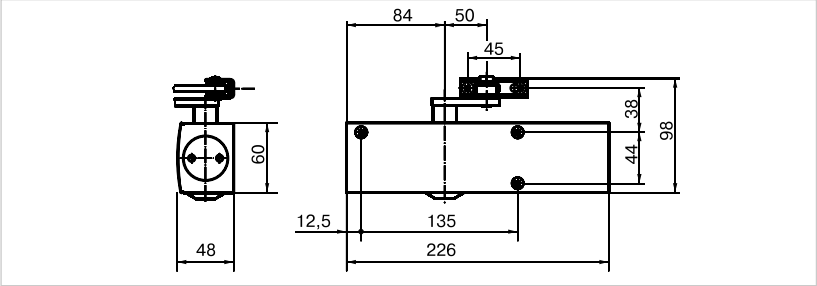

Доводчик Maxbar TS-2000 V BC с тягой в комплекте	Доводчик TS-2000 V / V BC, без тяги	Тяга рычажная к TS-2000	Тяга рычажная с фиксацией к TS-2000	Тяга скользящая к TS-2000	Цвет
MAX0101.07	GEZ0100.07 (V)	GEZ0240.07	GEZ0241.07	GEZ0242.07	белый
MAX0101.05	GEZ0100.05 (V)	GEZ0240.05	GEZ0241.05	GEZ0242.05	темная бронза
MAX0101.01	GEZ0100.01 (V)	GEZ0240.01	GEZ0241.01	GEZ0242.01	серебристый
	GEZ0101.09 (V BC)	GEZ0240.09		GEZ0242.09	золотой
Дополнительные элементы					
GEZ1618.01	Крышка декоративная на доводчик TS3000/2000 под покраску, сырой алюминий				
GEZ3043.01	Крепление для декоративной крышки на доводчик TS 3000/2000				
ELM5062	Плата монтажная TS-2000				
MAX0015	Плата монтажная Maxbar2000				

Доводчики GEZE TS 3000 V

ДОВОДЧИК ВЕРХНЕГО РАСПОЛОЖЕНИЯ СО СКОЛЬЗЯЩЕЙ ТЯГОЙ

Область применения:
- Для дверей с правым и левым упором
- Ширина створки до 1100 мм
- Максимальная масса двери при ширине 1100 мм 80 кг
- Возможность монтажа на огне- и дымозащитные двери

Технические характеристики:
- Скользящая шина
- Сила закрывания EN 1–4
- Плавная регулировка закрывающего усилия с помощью вентиля
- Регулировка скорости закрывания
- Регулировка конечного дохлопа
- Защита от перегрузки
- Диапазон рабочих температур -30˚C–+50˚C
- Размеры доводчика 226x60x46 мм

Серия доводчика	Сила закрывания доводчика	Доводчик	Тяга к доводчику (скользящая)	Цвет
TS-3000 V	EN1-4	**GEZ0012.07/1**	**GEZ0042.07**	Белый
TS-3000 V	EN1-4	**GEZ0012.05**	**GEZ0042.05**	Темная бронза
TS-3000 V	EN1-4	**GEZ0012.01/1**	**GEZ0042.01/1**	Серебро

Доводчики Geze TS 4000

ДОВОДЧИК ВЕРХНЕГО РАСПОЛОЖЕНИЯ С РЫЧАЖНОЙ ТЯГОЙ

Область применения:
- Для дверей с правым и левым упором
- Ширина створки до 1400 мм
- Максимальная масса створки при ширине 1400 мм - 120 кг
- Возможность монтажа на огне-и дымозащитные двери

Технические характеристики:
- Сила закрывания EN1-6
- Плавная регулировка закрывающего усилия с помощью вентиля
- Рычажная тяга / рычажная тяга с фиксацией
- Регулировка скорости закрывания
- Регулировка конечного дохлопа
- Регулировка скорости открывания (Backcheck)
- Защита от перегрузки
- Диапазон рабочих температур: -30˚C + 50˚C
- Размеры доводчика: 287x60x46 мм.

Серия доводчика	Сила закрывания доводчика	Доводчик	Тяга к доводчику (рычажная/ рычажная с фиксацией)	Цвет
TS 4000	EN1-6	**GEZ0103.07**	**GEZ0240.07/GEZ0241.07**	белый
TS 4000	EN1-6	**GEZ0103.05**	**GEZ0240.05/GEZ0241.05**	темная бронгза
TS 4000	EN1-6	**GEZ0103.01**	**GEZ0240.01/GEZ0241.01**	серебро

Доводчики ELEMENTIS 602 EN2

ELEMENTIS

Доводчик с рычажной тягой	Цвет
ELM0099.07	белый
ELM0099.05	коричневый
ELM0099.01	серебристый

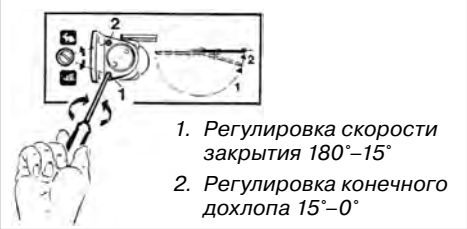

1. *Регулировка скорости закрытия 180°–15°*
2. *Регулировка конечного дохлопа 15°–0°*

ДОВОДЧИК ВЕРХНЕГО РАСПОЛОЖЕНИЯ С РЫЧАЖНОЙ ТЯГОЙ

Область применения:
- Для дверей с упором
- Для дверей с левым и правым упором без перестановки
- Различные виды монтажа
- Ширина створок до 850 мм
- Для дверей массой до 60 кг

- **Технические характеристики**
- Регулируемая скорость закрытия 180°–15°
- Регулируемый гидравлический конечный дохлоп 15°–0°
- Размеры доводчика 148 x 37 x 57,5 мм
- Диапазон рабочих температур от –30°C до +40°C
- Посадочные размеры:

A	B	C	D	E
148 мм	132 мм	20 мм	37 мм	57,5 мм

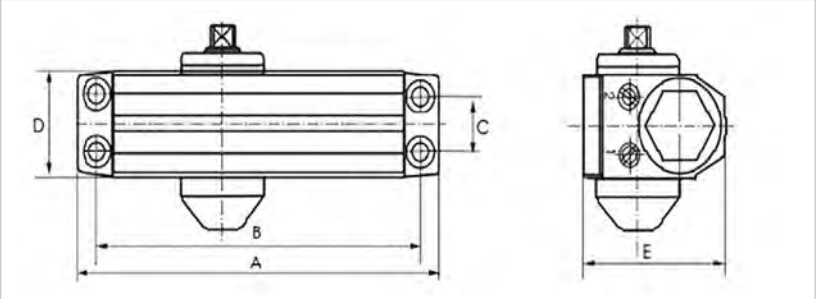

Доводчики ELEMENTIS 603 EN3

ELEMENTIS

Доводчик с рычажной тягой	Цвет
ELM0100.07	белый
ELM0100.05	коричневый
ELM0100.01	серебристый

1. *Регулировка скорости закрытия 180°–15°*
2. *Регулировка конечного дохлопа 15°–0°*

ДОВОДЧИК ВЕРХНЕГО РАСПОЛОЖЕНИЯ С РЫЧАЖНОЙ ТЯГОЙ

Область применения:
- Для дверей с упором
- Для дверей с левым и правым упором без перестановки
- Различные виды монтажа
- Ширина створок до 950 мм
- Для дверей массой до 75 кг

Технические характеристики
- Ступенчатая регулировка силы закрывания EN2/3 простым поворачиванием кронштейна подшипника для рычажной тяги или смещением доводчика
- Регулируемая скорость закрытия 180°–15°
- Регулируемый гидравлический конечный дохлоп 15°–0°
- Размеры доводчика 186 x 44,5 x 67 мм
- Диапазон рабочих температур от –30°C до +40°C
- Посадочные размеры:

A	B	C	D	E
186 мм	168 мм	19 мм	44,5 мм	67 мм

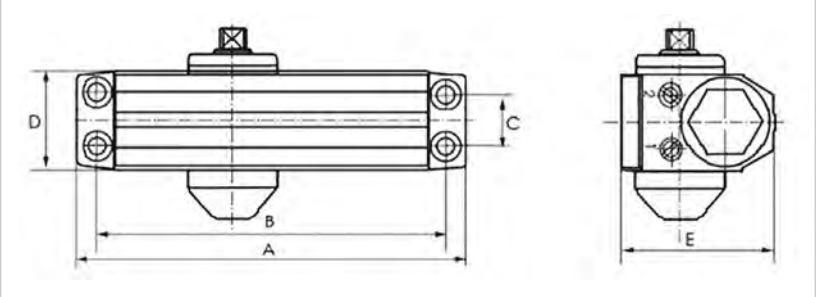

Доводчики ELEMENTIS 604 EN4

Доводчик с рычажной тягой	Цвет
ELM5050.07	белый
ELM5050.05	коричневый
ELM5050.01	серебристый

1. *Регулировка скорости закрытия 180°–15°*
2. *Регулировка конечного дохлопа 15°–0°*

ДОВОДЧИК ВЕРХНЕГО РАСПОЛОЖЕНИЯ С РЫЧАЖНОЙ ТЯГОЙ

Область применения:
- Для дверей с упором
- Для дверей с левым и правым упором без перестановки
- Различные виды монтажа
- Ширина створок до 1100 мм
- Для дверей массой до 100 кг

Технические характеристики
- Ступенчатая регулировка силы закрывания EN3/4 простым поворачиванием кронштейна подшипника для рычажной тяги или смещением доводчика
- Регулируемая скорость закрытия 180°–15°
- Регулируемый гидравлический конечный дохлоп 15°–0°
- Размеры доводчика 223 x 44,5 x 72.5 мм
- Диапазон рабочих температур от –30°C до +40°C
- Посадочные размеры:

A	B	C	D	E
223 мм	206 мм	19 мм	44,5 мм	72.5 мм

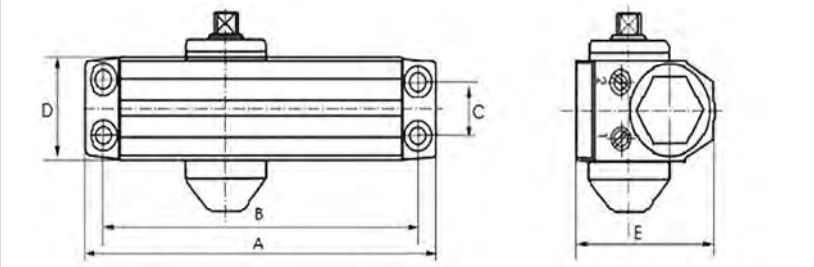

Доводчики ELEMENTIS 9024 BC.DA

Доводчик с рычажной тягой	Цвет
ELM0101.07	белый
ELM0101.05	коричневый
ELM0101.01	серебристый

ДОВОДЧИК ВЕРХНЕГО РАСПОЛОЖЕНИЯ С РЫЧАЖНОЙ ТЯГОЙ

Область применения:
- Для дверей с упором
- Для дверей с левым и правым упором без перестановки
- Различные виды монтажа
- Ширина створок до 1100 мм
- Для дверей массой до 100 кг

Технические характеристики
- Ступенчатая регулировка силы закрывания EN2/3/4 простым поворачиванием кронштейна подшипника для рычажной тяги или смещением доводчика
- Регулируемая скорость закрытия 180°–15°
- Регулируемый гидравлический конечный дохлоп 15°–0°
- Регулируемый клапан торможения открывания (BackCheck)
- Регулируемый клапан задержки закрывания (Delay Action)
- Размеры доводчика 248 x 42 x 52 мм
- Диапазон рабочих температур от –30°C до +40°C
- Посадочные размеры:

A	B	C	D	E
248 мм	230 мм	19 мм	42 мм	52 мм

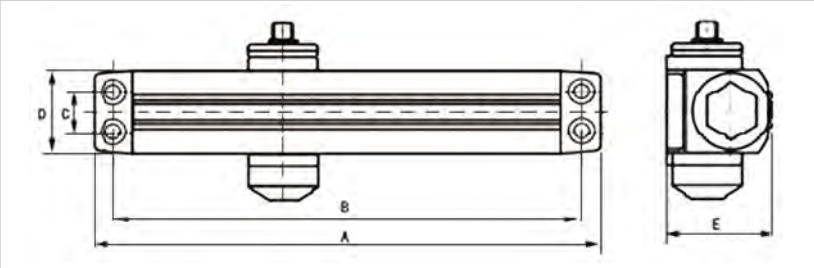

Доводчики ELEMENTIS 3303

ELEMENTIS

Доводчик с рычажной тягой	Цвет
ELM0159.07	белый
ELM0159.05	коричневый
ELM0159.01	серебристый

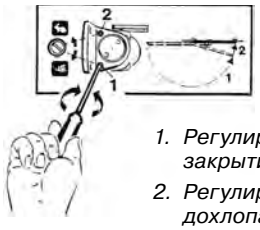

1. *Регулировка скорости закрытия 180°–15°*
2. *Регулировка конечного дохлопа 15°–0°*

ДОВОДЧИК ВЕРХНЕГО РАСПОЛОЖЕНИЯ С РЫЧАЖНОЙ ТЯГОЙ

Область применения:
- Для дверей с упором
- Для дверей с левым и правым упором без перестановки
- Различные виды монтажа
- Ширина створок до 950 мм
- Для дверей весом до 75 кг

Технические характеристики
- Ступенчатая регулировка силы закрывания EN2/3 простым поворачиванием кронштейна подшипника для рычажной тяги или смещением доводчика
- Регулируемая скорость закрытия 180°–15°
- Регулируемый гидравлический конечный дохлоп 15°–0°
- Размеры доводчика 220 x 53,5 x 45 мм
- Диапазон рабочих температур от –30°C до +40°C
- Посадочные размеры:

A	B	C	D	E
220 мм	202 мм	19 мм	53,5 мм	45 мм

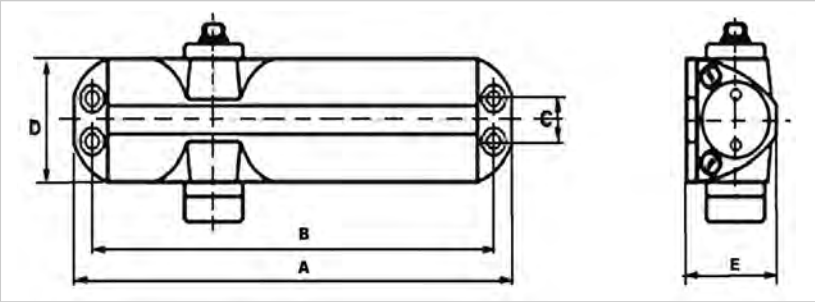

НАПОЛЬНЫЕ ДОВОДЧИКИ
Доводчики GEZE TS 500 N

Заказной артикул	Наименование
GEZ1614.90	Доводчик TS 500N EN3 с фиксатором 85 г
GEZ1615.90	Доводчик TS 500 EN3 напольный без фиксатора
Дополнительные элементы	
GEZ0045	Петля верхняя для маятниковой двери модель B стандарт
GEZ0049	Рейки для маятниковой двери (TS 36 184)
GEZ0099	Петля верхняя для алюминиевых дверей (2 части) модель C
GEZ1616	Корпус декоративный TS 500 EN3 с крепежом

НАПОЛЬНЫЙ ДОВОДЧИК ДЛЯ ДВЕРЕЙ С УПОРОМ И МАЯТНИКОВЫХ ДВЕРЕЙ

Область применения
- Для наружных и внутренних дверей, маятниковых дверей
- Для дверей левого и правого открывания
- Ширина створки до 1000 мм
- Вес дверей до 100 кг

Технические характеристики
- Фиксированная сила закрывания EN 3
- Регулируемая скорость закрывания
- Фиксация открытого положения на 85°
- Функция backcheck
- Предохранительный клапан для защиты от перегрузки
- Диапазон угла открывания до 170°
- Диапазон рабочих температур от –20°C до + 40°C
- Диапазон регулировки (внутри конкретной коробки)
  – вертикальный 6 мм
  – боковой 10 мм
  – продольный 10 мм
- Оцинкованный цементируемый короб
- Герметично закрытая конструкция доводчика
- Размеры: 298 x 105 x 42 мм

Характеристики доводчиков GEZE для напольного монтажа

Характеристика	Марка доводчика TS 500N
Тип передачи	скользящая, прямой монтаж
Максимальная ширина дверного полотна, мм	1000
Максимальный вес дверного полотна, кг	до 100
Максимальный угол открывания двери, град	185
Функция backcheck	–/+
Регулировка усилия закрытия	—
Регулировка скорости закрытия	+
Длина x ширина x высота, мм	298x105x42

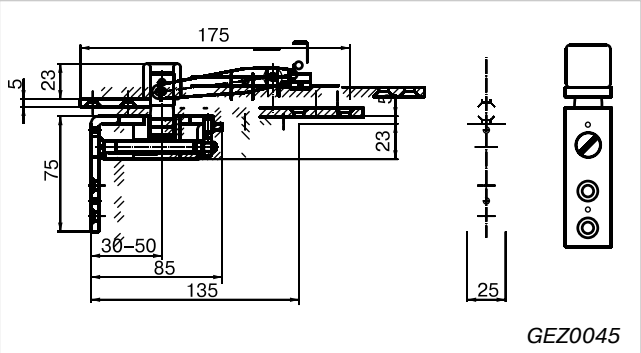

GEZ0045

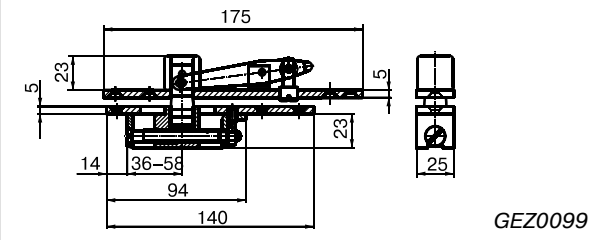

GEZ0099

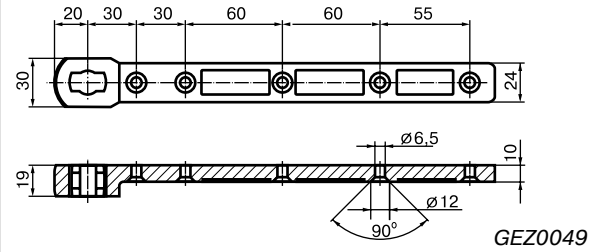

GEZ0049

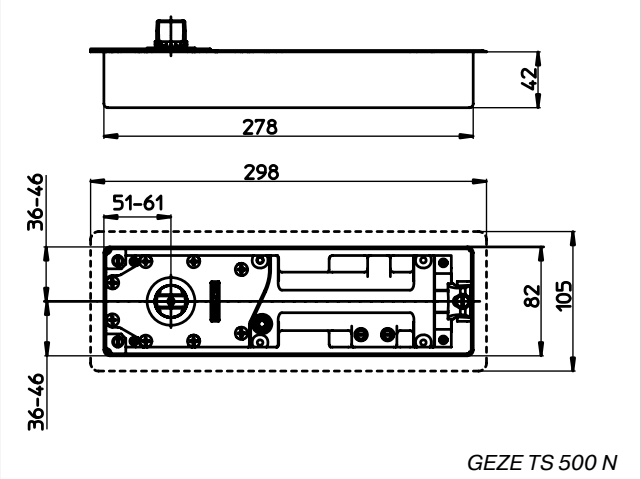

GEZE TS 500 N

Напольный доводчик для маятниковых дверей

ELEMENTIS

Применение:
- для наружных, внутренних, маятниковых дверей;
- для дверей левого и правого открывания;
- ширина створки до 800 мм;
- вес двери до 80 кг;
- в комплект входит доводчик, нижняя рейка, верхняя петля для алюминиевой двери.

Технические характеристики	
Диапазон угла открывания	130˚
Фиксация — открытого положения — закрывания — дохлопа	 90˚ 90˚–25˚ 25˚–0˚
Диапазон рабочих температур	–20...+45 ˚С
Размеры	275 × 108 × 40,5 мм

Артикул	Наименование
ELM0512	Доводчик Elementis с фиксацией 90˚
ELM0513	Доводчик Elementis без фиксации

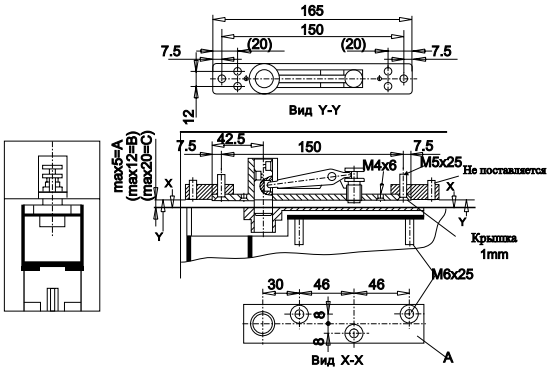

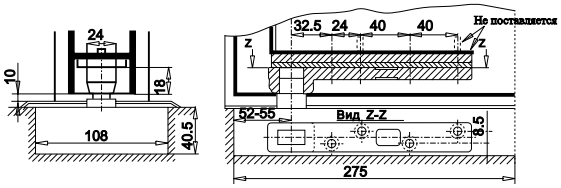

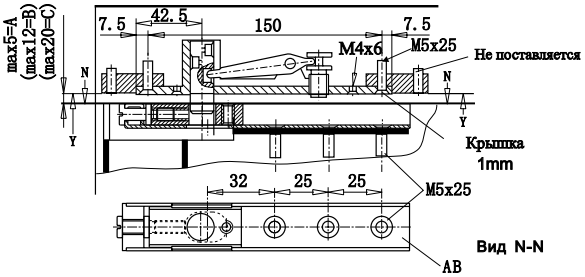

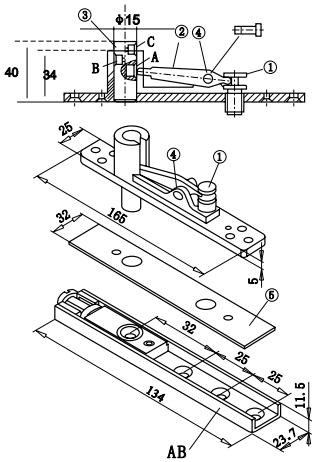

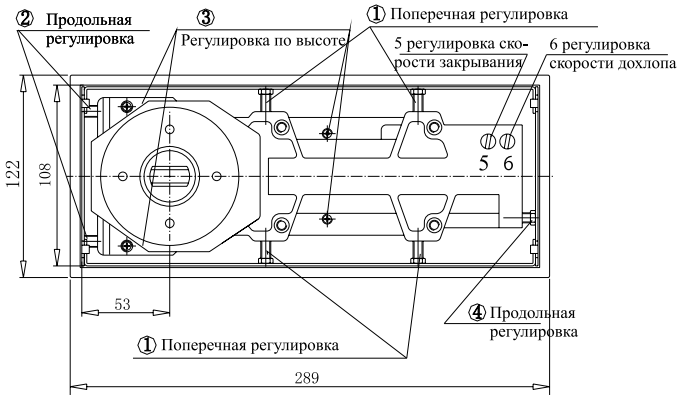

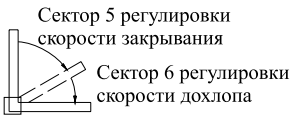

Ругулировка положения створки и скорости ее закрывания

1. Вращением регулировочных винтов 2 и 4 совместить ось вращения напольного доводчика с осью вращения верхней петли.
2. Вращением регулировочного винта 1 добиться остановки двери в закрытом положении.
3. Вращением регулировочных винтов 3 добиться параллельности нижней части створки уровня пола и доводчика.
4. Вращением винтов 5 и 6 по часовой стрелке снижается скорость закрывания створки (винт 5) и скорость дохлопа створки (винт 6). И наоборот, вращением против часовой стрелки винтов 5 и 6 увеличиваются скорость закрывания и скорость дохлопа створки.

Системы Антипаники

Содержание

Антипаника накладная 287
Антипаника врезная 290

Антипаника накладная

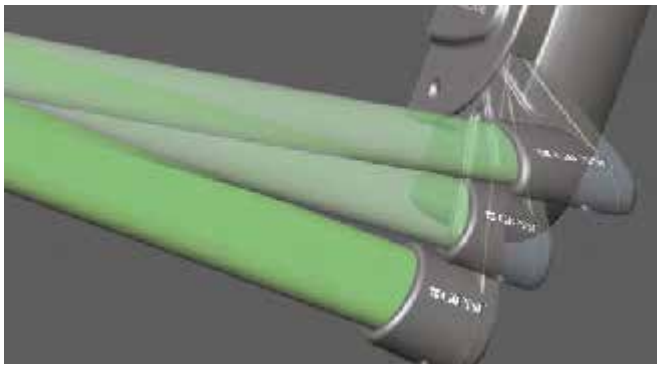

Система «АНТИПАНИКА» предназначена для установки на дверные конструкции, изготовленные из экструдированного алюминия, ПВХ, стали, дерева.

Основные характеристики:
- Высокое качество
- Стандарт EN и сертификаты ГОСТ
- Оптимальная безопасность
- Простота монтажа
- Применима для всех общественных зданий

Артикул ТБМ	Артикул GIESSE	Рисунок
GIE0500	**07830500N**	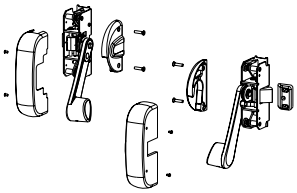
Нажимной гарнитур с декоративными накладками, одна точка запирания горизонтальная		
GIE0501	**07844**	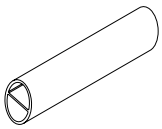
Перекладина зеленая 1150 мм		
GIE0501K	**07843**	
Перекладина зеленая 950 мм		
GIE0502	**07831500N**	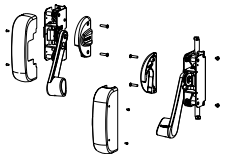
Нажимной гарнитур с декоративными накладками под две точки запирания		
GIE0503	**07835500N**	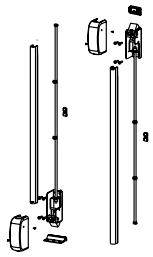
Запоры вертикальные с двумя тягами и ответными планками, две точки запирания. Для створок высотой до 2640 мм		
GIE0504	**07832500N**	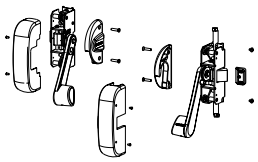
Нажимной гарнитур с декоративными накладками под три точки запирания		
GIE0505	**07320500**	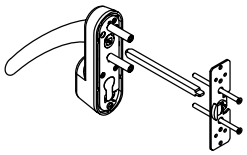
Наружная рукоятка с ключом (3 шт.)		
GIE4718	**07473000**	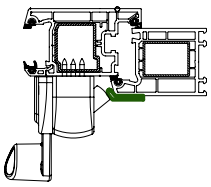
Планка ответная для ПВХ и деревянных дверей		

Артикул ТБМ	Артикул GIESSE	Рисунок
GIE4733	**07470N**	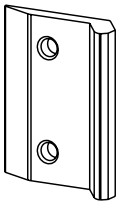
Планка ответная для противопожарных дверей		
GIE7472	**07472**	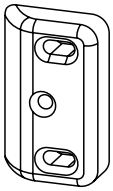
Планка ответная для алюминиевых и стальных дверей		
GIE7836	**07836500N**	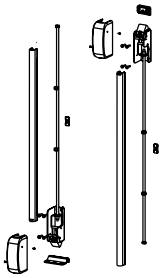
Запоры вертикальные с двумя тягами и ответными планками, две точки запирания. Для створок высотой от 2640 мм до 3150 мм		
GIE7837	**07837500N**	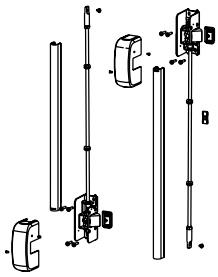
Запоры горизонтальные с двумя тягами и ответными планками, две точки запирания. Для створок высотой до 2640 мм		
GIE7838	**07838500N**	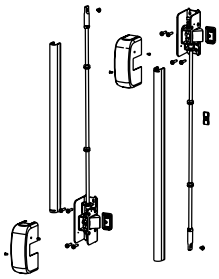
Запоры горизонтальные с двумя тягами и ответными планками, две точки запирания. Для створок высотой от 2640 мм до 3150 мм		
GIE7845	**07845**	
Перекладина зеленая 1450 мм		

Подбор комплектующих для накладной Антипаники

Тип конструкции	Артикул	Наименование	Количество
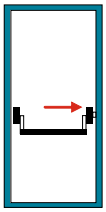	**GIE0500**	Нажимной гарнитур, одна точка запирания	1
	GIE0501K	Перекладина для створок до 1000 мм	1
	GIE0501	Перекладина для створок от 1001 мм до 1200 мм	
	GIE7845	Перекладина для створок от 1001 мм до 1500 мм	
	GIE0505	Ручка наружная для антипаники с профильным цилиндром	1
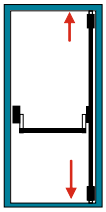	**GIE0502**	Нажимной гарнитур под две точки запирания	1
	GIE0501K	Перекладина для створок до 1000 мм	1
	GIE0501	Перекладина для створок от 1001 мм до 1200 мм	
	GIE7845	Перекладина для створок от 1001 мм до 1500 мм	
	GIE0503	Запоры вертикальные 2 штуки. Для створок высотой до 2640 мм	1
	GIE7836	Запоры вертикальные 2 штуки. Для створок высотой от 2640 мм до 3150 мм	
	GIE0505	Ручка наружная для Антипаники с профильным цилиндром	1
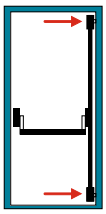	**GIE0502**	Нажимной гарнитур под две точки запирания	1
	GIE0501K	Перекладина для створок до 1000 мм	1
	GIE0501	Перекладина для створок от 1001 мм до 1200 мм	
	GIE7845	Перекладина для створок от 1001 мм до 1500 мм	
	GIE7837	Запоры горизонтальные 2 штуки. Для створок высотой до 2640 мм	1
	GIE7838	Запоры горизонтальные 2 штуки. Для створок высотой от 2640 мм до 3150 мм	
	GIE0505	Ручка наружная для Антипаники с профильным цилиндром	1
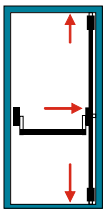	**GIE0504**	Нажимной гарнитур под три точки запирания	1
	GIE0501K	Перекладина для створок до 1000 мм	1
	GIE0501	Перекладина для створок от 1001 мм до 1200 мм	
	GIE7845	Перекладина для створок от 1001 мм до 1500 мм	
	GIE0503	Запоры вертикальные 2 штуки. Для створок высотой до 2640 мм	1
	GIE7836	Запоры вертикальные 2 штуки. Для створок высотой от 2640 мм до 3150 мм	
	GIE0505	Ручка наружная для Антипаники с профильным цилиндром	1
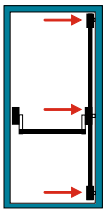	**GIE0504**	Нажимной гарнитур под три точки запирания	1
	GIE0501K	Перекладина для створок до 1000 мм	1
	GIE0501	Перекладина для створок от 1001 мм до 1200 мм	
	GIE7845	Перекладина для створок от 1001 мм до 1500 мм	
	GIE7837	Запоры горизонтальные 2 штуки. Для створок высотой до 2640 мм	1
	GIE7838	Запоры горизонтальные 2 штуки. Для створок высотой от 2640 мм до 3150 мм	
	GIE0505	Ручка наружная для Антипаники с профильным цилиндром	1
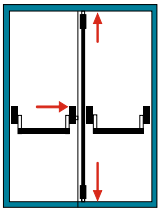	**GIE0500**	Нажимной гарнитур, 1 точка запирания горизонтальная	1
	GIE0501K	Перекладина для створок до 1000 мм	2
	GIE0501	Перекладина для створок от 1001 мм до 1200 мм	
	GIE7845	Перекладина для створок от 1001 мм до 1500 мм	
	GIE0502	Нажимной гарнитур под две точки запирания	1
	GIE0503	Запоры вертикальные 2 штуки. Для створок высотой до 2640 мм	1
	GIE7836	Запоры вертикальные 2 штуки. Для створок высотой от 2640 мм до 3150 мм	
	GIE0505	Ручка наружная для Антипаники с профильным цилиндром	1

Подбор комплектующих для накладной Антипаники

Тип конструкции	Артикул	Наименование	Количество
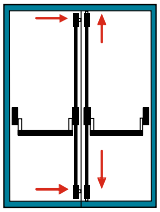	**GIE0502**	Нажимной гарнитур под две точки запирания	2
	GIE0501K	Перекладина для створок до 1000 мм	2
	GIE0501	Перекладина для створок от 1001 мм до 1200 мм	
	GIE7845	Перекладина для створок от 1001 мм до 1500 мм	
	GIE0503	Запоры вертикальные 2 штуки. Для створок высотой до 2640 мм	1
	GIE7836	Запоры вертикальные 2 штуки. Для створок высотой от 2640 мм до 3150 мм	
	GIE7837	Запоры горизонтальные 2 штуки. Для створок высотой до 2640 мм	1
	GIE7838	Запоры горизонтальные 2 штуки. Для створок высотой от 2640 мм до 3150 мм	
	GIE0505	Ручка наружная для Антипаники с профильным цилиндром	1
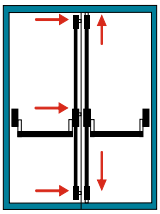	**GIE0502**	Нажимной гарнитур под две точки запирания	1
	GIE0504	Нажимной гарнитур под три точки запирания	1
	GIE0501K	Перекладина для створок до 1000 мм	2
	GIE0501	Перекладина для створок от 1001 мм до 1200 мм	
	GIE7845	Перекладина для створок от 1001 мм до 1500 мм	
	GIE0503	Запоры вертикальные 2 штуки. Для створок высотой до 2640 мм	1
	GIE7836	Запоры вертикальные 2 штуки. Для створок высотой от 2640 мм до 3150 мм	
	GIE7837	Запоры горизонтальные 2 штуки. Для створок высотой до 2640 мм	1
	GIE7838	Запоры горизонтальные 2 штуки. Для створок высотой от 2640 мм до 3150 мм	
	GIE0505	Ручка наружная для Антипаники с профильным цилиндром	1

Антипаника врезная однозапорная

Гарнитур нажимной внутренний	Артикул
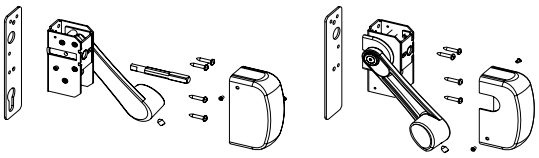	**GIE0646**

Перекладина зеленая	Артикул	Длина, мм
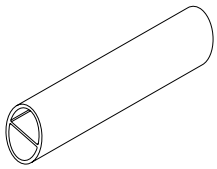	**GIE0501**	1150
	GIE0501K	950
	GIE7845	1450

Гарнитур нажимной	Артикул	Наименование
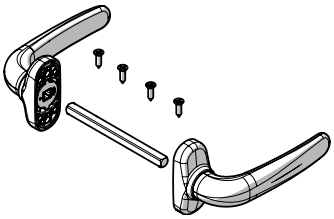	**GIE2792.02**	Нажимной гарнитур PRIMA PLUS неокрашенный (2 — нажимные ручки, 1 — штифт 8×110 мм, 4 — самонарезных винта 4,2×16 мм)
	GIE4137	Квадратный штифт внешнего нажимного гарнитура 130 мм (применяется в случае недостаточности половины штифта, входящего в комплект нажимного гарнитура PRIMA PLUS GIE2792.02)

Чертеж	Артикул	Штульп, мм	Дорнмасс (D), мм	Задний дорнмасс, мм	Межосевое расстояние, мм	Вылет ригеля, мм
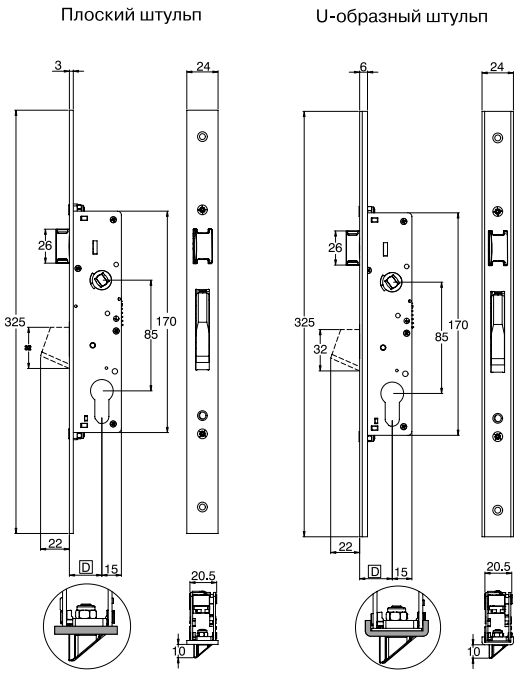	**GIE7640**	6x24x6	25	15	85	22
	GIE7641	6x24x6	30	15	85	22
	GIE7642	6x24x6	35	15	85	22
	GIE7643	24x3	25	15	85	22
	GIE7644	24x3	30	15	85	22
	GIE7645	24x3	35	15	85	22

Планки ответные
Выбор ответных планок в разделе «Замки»

Цилиндр профильный
Выбор цилиндров профильных в разделе «Профильные цилиндры»

Подбор комплектующих для врезной однозапорной Антипаники

Тип конструкции	Артикул	Наименование	Количество
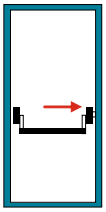	**GIE0646**	Нажимной гарнитур внутренний	1
	GIE2792.02	Нажимной гарнитур PRIMA PLUS неокрашенный	1
	GIE4137	Квадратный штифт внешнего нажимного гарнитура 130 мм (для односторонней установки требуется только 1 часть ручки)	1
	GIE7640	Замок D25, 6×24×6	1
	GIE7641	Замок D30, 6×24×6	
	GIE7642	Замок D35, 6×24×6	
	GIE7643	Замок D25, 24×3	
	GIE7644	Замок D30, 24×3	
	GIE7645	Замок D35, 24×3	
	GIE0501K	Перекладина для створок до 1000 мм	1
	GIE0501	Перекладина для створок от 1001 мм до 1200 мм	
	GIE7845	Перекладина для створок от 1001 мм до 1500 мм	
		Планка ответная[1]	1
		Профильный цилиндр[1]	1

[1] Смотрите соответствующие разделы каталога

Антипаника врезная многозапорная

Гарнитур нажимной внутренний	Артикул
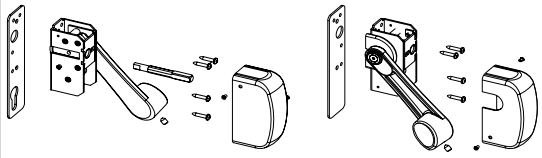	**GIE0646**

Перекладина зеленая	Артикул	Длина, мм
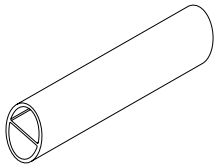	**GIE0501**	1150
	GIE0501K	950
	GIE7845	1450

Гарнитур нажимной	Артикул	Наименование
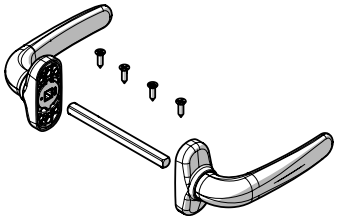	**GIE2792.02**	Нажимной гарнитур PRIMA PLUS неокрашенный (2 — нажимные ручки, 1 — штифт 8×110 мм, 4 — самонарезных винта 4,2×16 мм)
	GIE4137	Квадратный штифт внешнего нажимного гарнитура 130 мм (применяется в случае недостаточности половины штифта, входящего в комплект нажимного гарнитура PRIMA PLUS GIE2792.02)

Чертеж	Артикул	Штульп, мм	Дорнмасс (D), мм	Задний дорнмасс, мм	Межосевое расстояние, мм	Вылет ригеля, мм
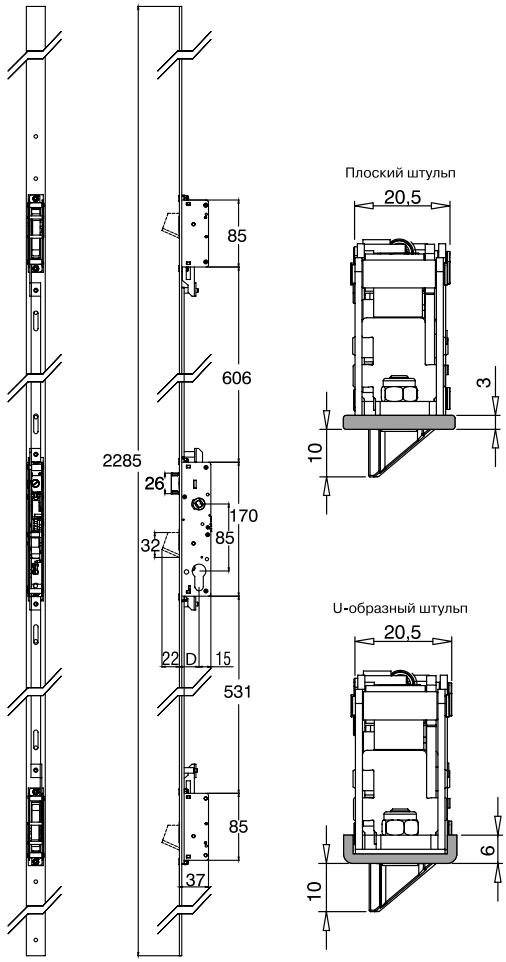	**GIE7650**	6x24x6	25	15	85	22
	GIE7651	6x24x6	30	15	85	22
	GIE7652	6x24x6	35	15	85	22
	GIE7653	24x3	25	15	85	22
	GIE7654	24x3	30	15	85	22
	GIE7655	24x3	35	15	85	22

Планки ответные
Выбор ответных планок в разделе «Замки»

Цилиндр профильный
Выбор цилиндров профильных в разделе «Профильные цилиндры»

Подбор комплектующих для врезной многозапорной Антипаники

Тип конструкции	Артикул	Наименование	Количество
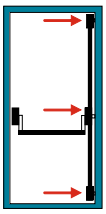	**GIE0646**	Нажимной гарнитур внутренний	1
	GIE2792.02	Нажимной гарнитур PRIMA PLUS неокрашенный	1
	GIE4137	Квадратный штифт внешнего нажимного гарнитура 130 мм (для односторонней установки требуется только 1 часть ручки)	1
	GIE7650	Замок D25, 6x24x6	1
	GIE7651	Замок D30, 6x24x6	
	GIE7652	Замок D35, 6x24x6	
	GIE7653	Замок D25, 24x3	
	GIE7654	Замок D30, 24x3	
	GIE7655	Замок D35, 24x3	
	GIE0501K	Перекладина для створок до 1000 мм	1
	GIE0501	Перекладина для створок от 1001 мм до 1200 мм	
	GIE7845	Перекладина для створок от 1001 мм до 1500 мм	
		Планка ответная[1]	1
		Профильный цилиндр[1]	1

[1] Смотрите соответствующие разделы каталога

Электромеханические защелки

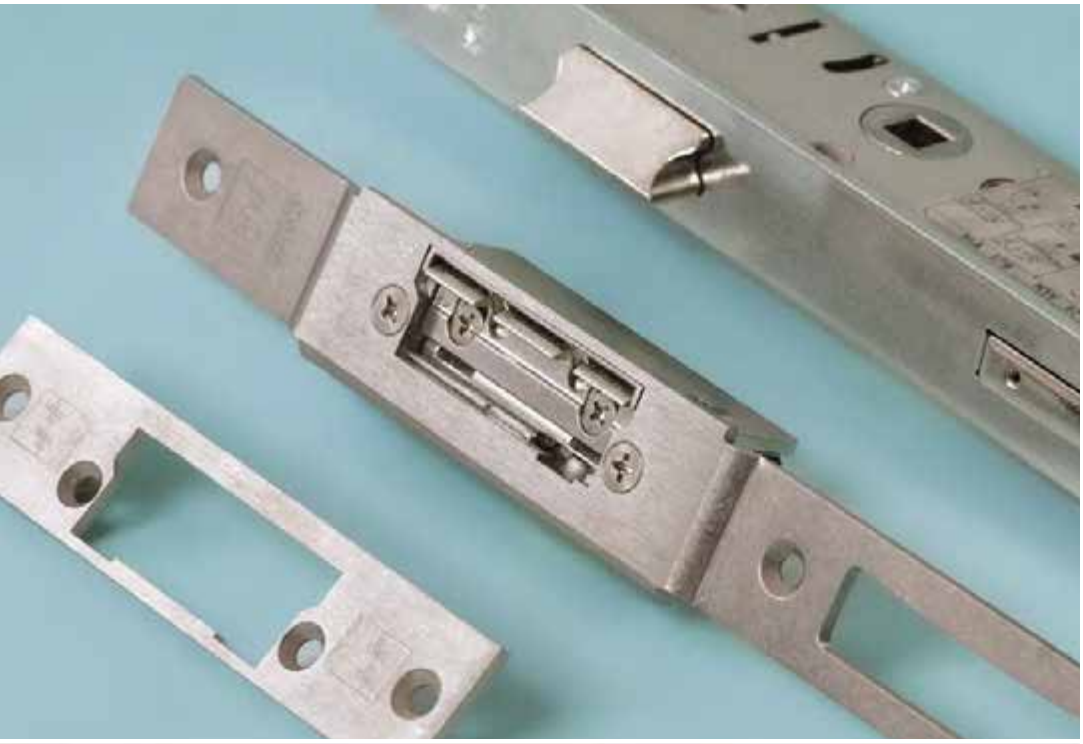

Содержание

Электромеханическая защелка 118.13 (нормально-закрытая) 296

Электромеханическая защелка 138.13 (нормально-открытая) 297

Электромеханическая защелка E7 (нормально-закрытая) 298

Электромеханическая защелка E7E (нормально-закрытая с механической разблокировкой) 299

Электромеханическая защелка E7A (нормально-закрытая с механической памятью) 300

Электромеханическая защелка E7AE (нормально-закрытая с механической памятью и механической разблокировкой) 301

Электромеханическая защелка E7R (нормально-открытая). . . 302

Артикулы 303

Электромеханическая защелка 118.13 (нормально-закрытая)

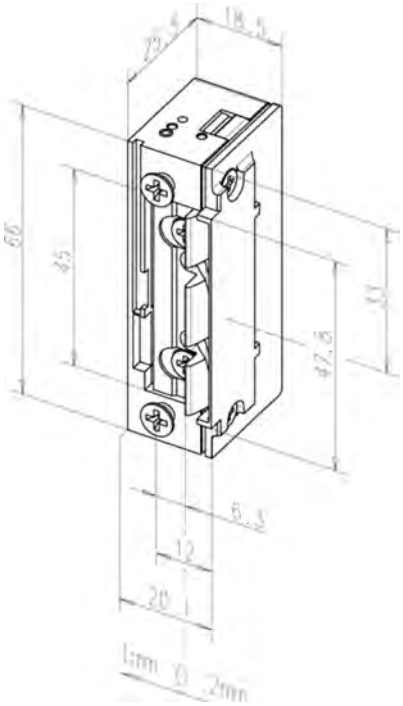

Модель с базовой комплектацией.

Преимущества:

- Радиальный язычок, FaFix, возможность регулировки 3 мм
- Универсальные напряжения
- Подключение на винтовые либо штекерные клеммы
- Совместима со всеми стандартными врезными замками
- Совместима с запорными планками ProFix®2
- Оптимально расположенные скосы выхода для четкой согласованности с защелкой замка
- Симметричная конструкция. Имеется возможность использования согласно DIN в левом / правом, а также в горизонтальном положении

Комплект поставки

- 1 шт. дверная электромеханическая защелка

Технические характеристики	
Напряжение	10–24 V AC/DC
Переставляемый язычок (FF, FaFix®)	Да
Нормально-закрытая	Да
Предел прочности	3750 Н
Высота	66 мм
Ширина	20,1 мм
Глубина	25,5 мм
Диапазон перемещения FaFix®	3 мм
Глубина захвата язычка	5,5 мм
Диапазон рабочих температур	–15 °C...+40 °C
Монтажное положение	Вертикально и горизонтально
Проверка циклов нагрузки на заводе	250 000
Противопожарная пригодность	Нет
Номинальное сопротивление	43 Ω
Номинальное потребление тока при 12 V DC	280 мА
Номинальное потребление тока при 24 V DC	560 мА
Номинальное потребление тока 12 В (переменный ток)	250 мА
Номинальное потребление тока 24 В (переменный ток)	500 мА
Максимальная противонагрузка на язычок при работе от переменного тока	200 Н
Максимальная противонагрузка на язычок DC	50 Н

Артикул ТБМ	Артикул производителя
ABL0609	**118.13------A71**

Электромеханическая защелка 138.13 (нормально-открытая)

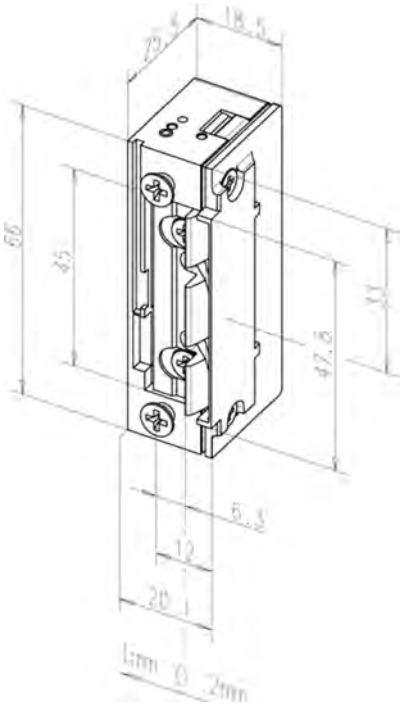

Модель с базовой комплектацией.

Преимущества:
- Радиальный язычок, FaFix, возможность регулировки 3 мм
- Подключение на винтовые либо штекерные клеммы
- Совместима со всеми стандартными врезными замками
- Совместима с запорными планками ProFix®2
- Оптимально расположенные скосы выхода для четкой согласованности с защелкой замка
- Симметричная конструкция. Имеется возможность использования согласно DIN в левом / правом, а также в горизонтальном положении

Комплект поставки
- 1 шт. дверная электромеханическая защелка

Технические характеристики	
Напряжение	12 V DC
Переставляемый язычок (FF, FaFix®)	Да
Нормально-открытая	Да
Предел прочности	3750 Н
Высота	66 мм
Ширина	20,1 мм
Глубина	25,5 мм
Диапазон перемещения FaFix®	3 мм
Глубина захвата язычка	5,5 мм
Диапазон рабочих температур	–15 °C...+40 °C
Монтажное положение	Вертикально и горизонтально
Проверка циклов нагрузки на заводе	250 000
Противопожарная пригодность	Нет
Рабочее напряжение, диапазон разброса	±10 %
Номинальное сопротивление	51 Ω
Номинальное потребление тока при 12 V DC	235 мА
Максимальная противонагрузка на язычок DC	30 Н

Артикул ТБМ	Артикул производителя
ABL0610	**138.13------E91**

Электромеханическая защелка E7 (нормально-закрытая)

Модель с базовой комплектацией.

Преимущества:
- Комбинируется со всеми нормальными планками
- Универсальная симметричная конструкция
- Регулируемый язычок

Комплект поставки
- 1 шт. дверная электромеханическая защелка

Технические характеристики	
Напряжение	12 V 100 % ED
Переставляемый язычок (FF, FaFix®)	Да
Нормально-закрытая	Да
Предел прочности	3500 Н
Высота	75 мм
Ширина	20,5 мм
Глубина	28 мм
Диапазон рабочих температур	–15 °C...+40 °C
Монтажное положение	Вертикально и горизонтально
Рабочее напряжение, диапазон разброса	±1 V
Номинальное сопротивление	44 Ω
Потребление постоянного тока (50 % остаточная пульсация)	260 мА
Номинальное потребление тока (постоянный ток)	270 мА
Максимальная противонагрузка на язычок DC	10 Н

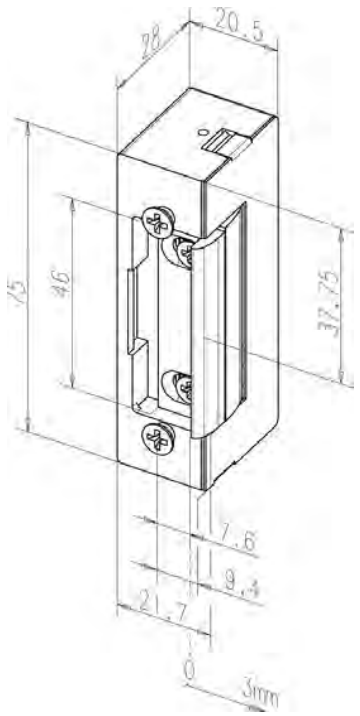

Артикул ТБМ	Артикул производителя
ABL0612	**E7----------E41**

Электромеханическая защелка E7E (нормально-закрытая с механической разблокировкой)

* Изображения приведены в качестве информационных, внешний вид реальных изделий может отличаться

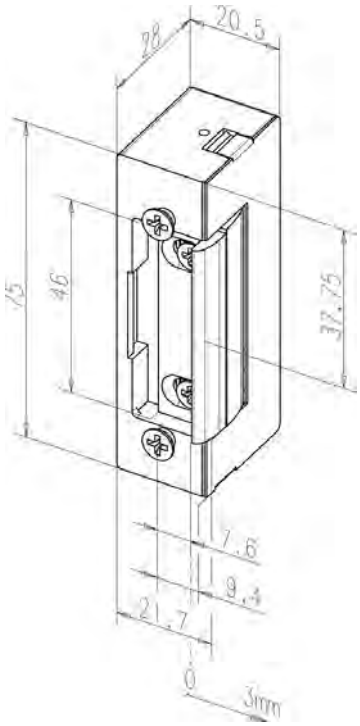

Модель с базовой комплектацией.

Преимущества:
- Комбинируется со всеми нормальными планками
- Универсальная симметричная конструкция
- Механическая разблокировка язычка
- Регулируемый язычок

Комплект поставки
- 1 шт. дверная электромеханическая защелка

Технические характеристики	
Напряжение	12 V 100 % ED
Переставляемый язычок (FF, FaFix®)	Да
Нормально-закрытая	Да
Предел прочности	3500 Н
Высота	75 мм
Ширина	20,5 мм
Глубина	28 мм
Диапазон рабочих температур	–15 °C…+40 °C
Монтажное положение	Вертикально и горизонтально
Рабочее напряжение, диапазон разброса	±1 V
Номинальное сопротивление	44 Ω
Потребление постоянного тока (50 % остаточная пульсация)	260 мА
Номинальное потребление тока (постоянный ток)	270 мА
Максимальная противонагрузка на язычок DC	10 Н

Артикул ТБМ	Артикул производителя
ABL0613	**E7E---------E41**

Электромеханическая защелка E7A (нормально-закрытая с механической памятью)

Модель с базовой комплектацией.

Преимущества:
- Комбинируется со всеми нормальными планками
- Универсальная симметричная конструкция
- Механическая память (при короткой подаче питания остается открытой до первого механического открытия двери)
- Регулируемый язычок

Комплект поставки
- 1 шт. дверная электромеханическая защелка

Технические характеристики	
Напряжение	12 V 100 % ED
Переставляемый язычок (FF, FaFix®)	Да
Нормально-закрытая	Да
Предел прочности	3500 Н
Высота	75 мм
Ширина	20,5 мм
Глубина	28 мм
Диапазон рабочих температур	–15 °C...+40 °C
Монтажное положение	Вертикально и горизонтально
Рабочее напряжение, диапазон разброса	±1 V
Номинальное сопротивление	44 Ω
Потребление постоянного тока (50 % остаточная пульсация)	260 мА
Номинальное потребление тока (постоянный ток)	270 мА
Максимальная противонагрузка на язычок DC	10 Н

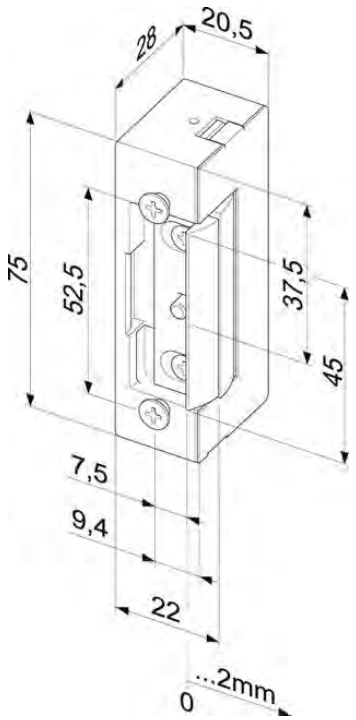

Артикул ТБМ	Артикул производителя
ABL0614	**E7A---------E41**

Электромеханическая защелка E7AE (нормально-закрытая с механической памятью и механической разблокировкой)

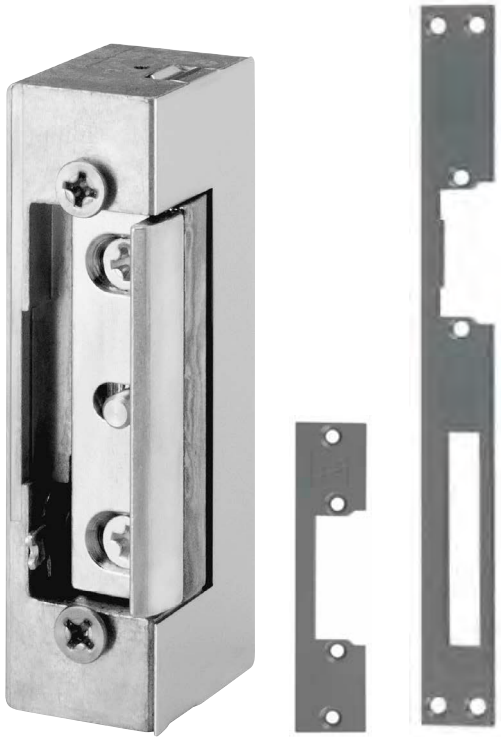

Модель с базовой комплектацией.

Преимущества:
- Комбинируется со всеми нормальными планками
- Универсальная симметричная конструкция
- Механическая разблокировка язычка
- Механическая память (при короткой подаче питания остается открытой до первого механического открытия двери)
- Регулируемый язычок

Комплект поставки
- 1 шт. дверная электромеханическая защелка

Технические характеристики	
Напряжение	12 V 100 % ED
Переставляемый язычок (FF, FaFix®)	Да
Нормально-закрытая	Да
Предел прочности	3500 Н
Высота	75 мм
Ширина	20,5 мм
Глубина	28 мм
Диапазон рабочих температур	–15 °C...+40 °C
Монтажное положение	Вертикально и горизонтально
Рабочее напряжение, диапазон разброса	±1 V
Номинальное сопротивление	44 Ω
Потребление постоянного тока (50 % остаточная пульсация)	260 мА
Номинальное потребление тока (постоянный ток)	270 мА
Максимальная противонагрузка на язычок DC	10 Н

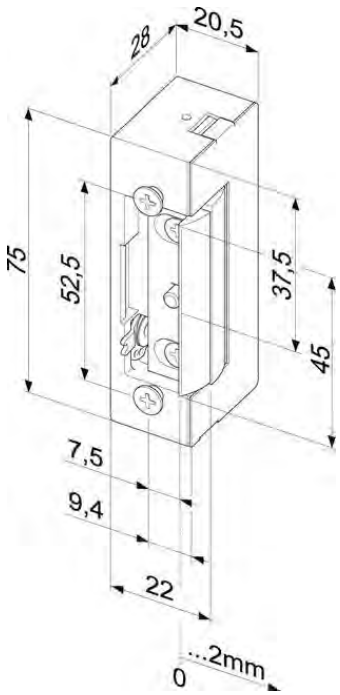

Артикул ТБМ	Артикул производителя
ABL0615	**E7AE--------E41**

Электромеханическая защелка E7R (нормально-открытая)

Модель с базовой комплектацией.

Преимущества:
- Комбинируется со всеми нормальными планками
- Универсальная симметричная конструкция
- Регулируемый язычок

Комплект поставки
- 1 шт. дверная электромеханическая защелка

Технические характеристики	
Напряжение	12 V DC
Переставляемый язычок (FF, FaFix®)	Да
Нормально-открытая	Да
Предел прочности	3500 Н
Высота	75 мм
Ширина	20,5 мм
Глубина	28 мм
Диапазон рабочих температур	–15 °C...+40 °C
Монтажное положение	Вертикально и горизонтально
Рабочее напряжение, диапазон разброса	±1 V
Номинальное сопротивление	51 Ω
Потребление постоянного тока (50 % остаточная пульсация)	225 мА
Номинальное потребление тока (постоянный ток)	235 мА
Максимальная противонагрузка на язычок DC	10 Н

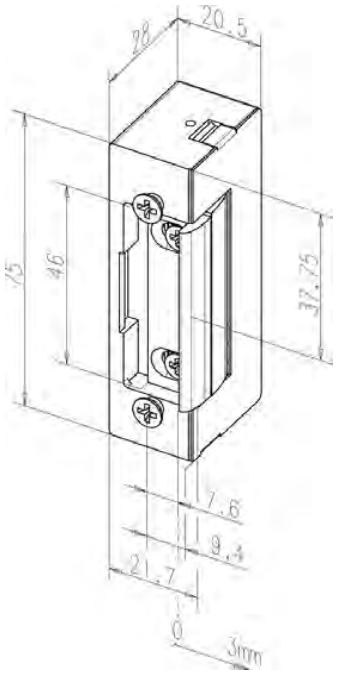

Артикул ТБМ	Артикул производителя
ABL0616	**E7R---------E91**

Артикул ТБМ	Наименование
ABL0609	Защелка электромеханическая нормально-закрытая 118.13 ProFix®2
ABL0610	Защелка электромеханическая нормально-открытая 138.13 ProFix®2
ABL0611	Планка ответная под электромеханическую защелку 3 мм, 250x25, универсальная, 69135-01
ABL0612	Защелка электромеханическая нормально-закрытая E7----------E41
ABL0613	Защелка электромеханическая нормально-закрытая с механической разблокировкой E7E---------E41
ABL0614	Защелка электромеханическая нормально-закрытая с механической памятью E7A---------E41
ABL0615	Защелка электромеханическая нормально-закрытая с механической памятью и механической разблокировкой E7AE--------E41
ABL0616	Защелка электромеханическая нормально-открытая E7R---------E91
ABL0617	Планка ответная под электрическую защелку 3 мм, 250×25, универсальная, 02102-01

Соответствие артикулов ТБМ—Giesse

ТБМ	Giesse
GIE0009	04308000K
GIE0010	04648000K
GIE0011.01	00128372U
GIE0011.02	00128005U
GIE0011.07	00128410U
GIE0013.05	00128640U
GIE0014	E0885930
GIE0016	04030000K
GIE0017	01344000K
GIE0018	02336010
GIE0019	01317010
GIE0021	01956000
GIE0026.01	00120020U
GIE0026.02	00120005U
GIE0026.03	00120372U
GIE0026.05	00120640U
GIE0026.06	00120500U
GIE0026.07	00120410U
GIE0026.46	00120490U
GIE0027	01343000K
GIE0028	01322000
GIE0029	E43859301
GIE0031	01954000
GIE0039	01326000
GIE0046.01	01580544
GIE0046.05	01580593
GIE0046.06	01580010
GIE0046.07	01580560
GIE0047	04797190
GIE0053	6693500000135
GIE0054	6693500000136
GIE0057	03238000
GIE0061	5810200000
GIE0062	5840510000
GIE0085	02131010
GIE0090.01	01150372
GIE0090.05	01150640
GIE0090.06	01150500
GIE0090.07	01150410N
GIE0091	04071000
GIE0092	04080000
GIE0095.05	00600640X
GIE0095.07	00600410N
GIE0097	02030000
GIE0098	01350000K
GIE0099	01391000

ТБМ	Giesse
GIE0100	02387000K
GIE0101.07	01640410N
GIE0102.07	04671410N
GIE0104	01029000K
GIE0107	04301000K
GIE0108.07	00150410U
GIE0111	02150010
GIE0119	02040000K
GIE0120	02041000
GIE0121.01	01579544
GIE0121.06	01579010
GIE0121.07	01579560
GIE0137	03518000
GIE0140.01	02151020
GIE0141.05	02151640
GIE0142.07	02151410
GIE0153	01314010
GIE0155	02111010
GIE0156	02114010K
GIE0159	02385010
GIE0161.06	03525590
GIE0163.01	03524542N
GIE0163.06	03524590N
GIE0173.06	04751500V
GIE0176	04274010
GIE0177	03519000
GIE0178	03520000
GIE0200	01325000
GIE0200B	02183000
GIE0200TP	02144000
GIE0201	01024410U
GIE0205.06	01000500U
GIE0205.07	01000410U
GIE0208.01	04791020
GIE0209.01	04792020
GIE0214.01	6693500000117
GIE0215.01	01530020
GIE0216.01	01587020
GIE0217	01597000
GIE0218	01598000
GIE0219	01610000
GIE0220	01601000
GIE0222	63451000
GIE0223	6693500000067
GIE0225	01604000
GIE0227	63730000

ТБМ	Giesse
GIE0233	01691020
GIE0233.01	01681020
GIE0234.01	01923020
GIE0235.01	01531020
GIE0238.01	01588020
GIE0243.01	00136410U
GIE0243.03	00136372U
GIE0243.05	00136640U
GIE0248	02159000
GIE0253.01	01532020
GIE0254.01	01589020
GIE0262	5810190000R
GIE0270	03259000N
GIE0271.01	00535020V
GIE0272.01	00599371
GIE0272.06	00599500
GIE0273.01	00594020
GIE0273.07	00594410N
GIE0274	00598190N
GIE0274.01	01495544
GIE0274.05	01495593
GIE0274.06	01495010
GIE0274.07	01495560
GIE0275.06	02180500
GIE0275.07	02180410
GIE0280	03521000
GIE0282.01	02181020
GIE0282.06	02181500
GIE0282.07	02181410
GIE0283.01	01152372K
GIE0283.05	01152640K
GIE0283.07	01152410K
GIE0292	01266000K
GIE0293.01	05007372
GIE0293.02	05007000
GIE0293.02R	050070001
GIE0293.05	05007490
GIE0293.06	05007500
GIE0293.07	05007410
GIE0294	02236000
GIE0295	04020000
GIE0297.01	01672020
GIE0300.06	01122010N
GIE0301.06	00890500N
GIE0301.07	00890410N
GIE0302.06	00889500N

ТБМ	Giesse
GIE0302.07	00889410N
GIE0304	02340000
GIE0307.01R	005270201
GIE0307.06R	005275001
GIE0307.07R	005274101
GIE0308.06	00535500V
GIE0313	04277010
GIE0315	62643000P00
GIE0322	03237000
GIE0329.06	05061500
GIE0340	04312000
GIE0342.01	01151371
GIE0342.07	01151410
GIE0349.01	01024372U
GIE0349.06	01024500U
GIE0350	05052000
GIE0356	05053000
GIE0382	01960000
GIE0382.02	07050005V
GIE0386	016660100WS
GIE0402	02234000
GIE0403	04031000K
GIE0405	5810180001R
GIE0406	5840520000
GIE0408	04282000
GIE0416.00	01181000
GIE0416.01	01181372
GIE0416.05	01181640
GIE0416.07	01181410
GIE0420	04100000
GIE0420.02	04135005
GIE0421.01	04160372
GIE0421.02	04160005
GIE0421.05	04160640
GIE0424	02199000
GIE0427	08535000N
GIE0428	08536000N
GIE0429	08537000N
GIE0430	08538000N
GIE0431	08539000N
GIE0432	08540000N
GIE0433	08541000N
GIE0434	08542000N
GIE0435	08127000N
GIE0464	01267000K
GIE0465	02006000K
GIE0470	04099000
GIE0471	02408000
GIE0473	08184000
GIE0500	07830500N

ТБМ	Giesse
GIE0501	07844700
GIE0501K	07843700
GIE0502	07831500N
GIE0503	07835500N
GIE0504	07832500N
GIE0505	07320500
GIE0505.01	01529020
GIE0506	5810510000R
GIE0507	5840580000R
GIE0508	5840570000R
GIE0511	07559020
GIE0512	07550000U
GIE0513	07561000
GIE0514	07558000
GIE0515	07560000
GIE0516	01664000
GIE0530	04017000
GIE0544	02913000
GIE0545	02929000
GIE0546	02936000N
GIE0547	02939000
GIE0548	02941000
GIE0549	02954000
GIE0549.07	02954410
GIE0550	02951000
GIE0551	02910000
GIE0552	02911000
GIE0553	02938000
GIE0554	02923000N
GIE0555	02921000
GIE0556	00336000
GIE0557	02922000
GIE0558	02940000
GIE0562	02933000
GIE0602.01	06120372N
GIE0602.02	06120005N
GIE0602.05	06120640N
GIE0602.07	06120410N
GIE0607.01	06128372N
GIE0607.02	06128005N
GIE0607.07	06128410N
GIE0609.02	06121005N
GIE0609.07	06121410N
GIE0611/02	05200000
GIE0615.01	02080372
GIE0615.07	02080410
GIE0616.01	02081372
GIE0616.06	02081500
GIE0616.07	02081410
GIE0617	04126000

ТБМ	Giesse
GIE0617.00	04142005
GIE0618	02952005
GIE0619	02957000
GIE0620	07680000
GIE0621	07686000
GIE0623.07	01058410R
GIE0623.46	01058600R
GIE0624.01	02942372
GIE0624.06	02942500
GIE0624.07	02942410
GIE0625.00	02983000
GIE0625.01	02983372
GIE0626.06	02983500
GIE0626.07	02983410
GIE0627	02970000
GIE0627.01	05164020N
GIE0627.07	05164410
GIE0628	5810540000R
GIE0629	5810530000R
GIE0633	01374000K
GIE0634.01	05166020N
GIE0639	5750510010
GIE0640	05197410
GIE0645.01	01004372
GIE0645.06	01004500
GIE0646	07833500
GIE0647	07641000
GIE0649	07651000
GIE0649.05	05169640N
GIE0649.07	05169410N
GIE0650	05227000
GIE0650.01	06170020
GIE0650.02	06170005
GIE0650.05	06170640
GIE0650.07	06170410
GIE0650.46	06170490
GIE0651	05228000
GIE0652	05200000N
GIE0653	05202000N
GIE0654.01	06178020
GIE0654.07	06178410
GIE0660	05201000N
GIE0660.01	06171020
GIE0660.02	06171005
GIE0660.05	06171640
GIE0660.07	06171410
GIE0661.02	05196020
GIE0661.05	05196640
GIE0661.07	05196410
GIE0662.01	05096020

ТБМ	Giesse
GIE0662.07	05096410
GIE0700.01	05160020V
GIE0700.05	05160640V
GIE0700.06	05160500V
GIE0700.07	05160410V
GIE0700.46	05160490V
GIE0701	05120190V
GIE0702.07	01441410
GIE0704.01	05161020V
GIE0704.07	05161410V
GIE0704.46	05161490V
GIE0705.01	05168020V
GIE0705.07	05168410V
GIE0705.46	05168490V
GIE0706	05128190V
GIE0708	05121190V
GIE0712	05204000N
GIE0713	05235000
GIE0714	05238000
GIE0715	03242000N
GIE0716	03240000N
GIE0734.01	05166020V
GIE0734.07	05166410V
GIE1091.07	01091410
GIE1128.07	01128410
GIE1130	01130010
GIE1169.00	01033005K
GIE1169.07	01033410K
GIE1169.46	01033490K
GIE1170.01	01033372K
GIE1171.05	01033640K
GIE1172.06	01033500K
GIE1173.01	01039372
GIE1173.07	01039410
GIE1174	04200000
GIE1175	04201000
GIE1271	01353000K
GIE1278	04230000
GIE1338	04770000K
GIE1340	04322000
GIE1340.01	04739372
GIE1340.02	04739005
GIE1340.05	04739640
GIE1340.06	04739500
GIE1340.07	04739410
GIE1340.46	04739490
GIE1341	04778000
GIE1342	04323000
GIE1342.01	04712372
GIE1342.02	04712000

ТБМ	Giesse
GIE1342.05	04712640
GIE1342.07	04712410
GIE1347	01347000K
GIE1352	01352000K
GIE1368	03475000K
GIE1369	04019000K
GIE1382.02	07058000N
GIE1399	04704000
GIE1399.01	04711372
GIE1399.02	04711005
GIE1399.05	04711640
GIE1399.06	04711500
GIE1399.07	04711410
GIE1399.46	04711490
GIE1400	04027000K
GIE1418.01	01184372K
GIE1418.02	01184000K
GIE1418.05	01184640K
GIE1418.06	01184500K
GIE1418.07	01184410K
GIE1418.46	01184490K
GIE1523.01	01185372K
GIE1523.02	01185000K
GIE1523.05	01185640K
GIE1523.07	01185410K
GIE1523.46	01185490K
GIE1654.01	01654544
GIE1654.05	01654593
GIE1654.06	01654010
GIE1654.07	01654560
GIE2000	02000000
GIE2031	02031000K
GIE2054	02054000
GIE2055	02055000
GIE2064	02064000
GIE2065	02065000
GIE2070	02070000
GIE2188	02188000K
GIE2234	02234000K
GIE2409	02409000
GIE2955	02955000
GIE4159	04159000
GIE4311	04311000
GIE4420	04420000001SG
GIE4613	04613000
GIE4614	04614000
GIE4615	04615000
GIE4616	04616000
GIE4617	04617000
GIE4618	04618000

ТБМ	Giesse
GIE4619	04619000
GIE4620	04620000
GIE4621	04621000
GIE4622	04622000
GIE4623	04623000
GIE4624	04624000
GIE4627	04627000
GIE4628	04628000
GIE4642	04642000
GIE4643	04643000
GIE4645	02947000
GIE4646	04046000K
GIE4647	02959000N
GIE4648	02953000
GIE4649.06	02979590
GIE4649.07	02979560
GIE4650	01596000
GIE4652	02916000
GIE4653	05054000
GIE4654	01660000
GIE4655	02407000
GIE4655.07	A9118010
GIE4656	02156000
GIE4657	04623000
GIE4658	04639000
GIE4659	00645000
GIE4661	04204000
GIE4662	04205000
GIE4663	04284000
GIE4664	04285000
GIE4667	69016000
GIE4668	01586020
GIE4669	01990000
GIE4670	01991000
GIE4671	01992000
GIE4672	01993000
GIE4673.01	01527020
GIE4674	5810170001R
GIE4674.01	04716372
GIE4674.02	04716005
GIE4674.07	04716410
GIE4675L	044000002
GIE4675R	044000001
GIE4676L	044010002
GIE4676R	044010001
GIE4677	04409000
GIE4677L	042060002
GIE4677R	042060001
GIE4678	04406000
GIE4678L	042120002

ТБМ	Giesse
GIE4678R	042120001
GIE4679	04407000
GIE4679L	042070002
GIE4679R	042070001
GIE4680	01355010N
GIE4680.00	04722005
GIE4680.01	04722372
GIE4680.05	04722640
GIE4680.07	04722410
GIE4680.46	04722490
GIE4680L	042130002
GIE4680R	042130001
GIE4681	08349000
GIE4681-1	04681000K
GIE4682	08350000
GIE4683	02007000
GIE4684	C1972010
GIE4685	03522000N
GIE4686.01	6693500000118
GIE4687.01	01677020
GIE4688.06	01721500
GIE4689	04766000N
GIE4689.01	04721372
GIE4689.02	04721000
GIE4689.05	04721640
GIE4689.07	04721410
GIE4689.46	04721490
GIE4690	01061000
GIE4692	04110000N
GIE4693	04175310
GIE4694	04023000K
GIE4695.01	01149372K
GIE4696	01062000
GIE4697.07	00610410X
GIE4698	02380000
GIE4699	03523000
GIE4700	02197000S
GIE4700.07	04671410K
GIE4701	04012000
GIE4703	5750510030
GIE4704.07	01181410 key
GIE4705	07000000
GIE4705.01	01187372
GIE4705.02	01187005
GIE4705.06	01187500
GIE4705.07	01187410
GIE4705.46	01187490
GIE4706	07002000
GIE4706.01	01188372
GIE4706.02	01188000

ТБМ	Giesse
GIE4706.07	01188410
GIE4706.46	01188490
GIE4707	02043000
GIE4708	04847000
GIE4709	63993000
GIE4710	02927000N
GIE4711	02158000
GIE4712	04411000
GIE4713	01690020
GIE4714	01680020
GIE4715	01348000K
GIE4716	01974010
GIE4718	07473000
GIE4719	02191000K
GIE4720	01629000
GIE4721	01628000
GIE4722	01622000
GIE4723	01605000
GIE4724	631820000P00
GIE4725	03521000
GIE4727-1	04727000
GIE4731	6640000040032
GIE4732	01972010
GIE4732.01	01944020
GIE4733	07470000N
GIE4734	01599000
GIE4735	04795000
GIE4736	04794000
GIE4737.02	04715005
GIE4737.07	04715410
GIE4738.02	00602005N
GIE4739	01973010
GIE4740.02	03901000
GIE4740.07	03901600
GIE4741	01971010
GIE4742.07	01192410
GIE4743.07	00940410
GIE4746	04014000K
GIE4747	02410000
GIE4749	04084000
GIE4750	02235010
GIE4850	04850000
GIE4851	04851000
GIE4852	04852000
GIE4853	04853000
GIE4854	04854000
GIE4855	04855000
GIE4859	04859000
GIE4860	04860000
GIE4862	04862000

ТБМ	Giesse
GIE4863	04863000
GIE5051	05051000
GIE581033	5810330000
GIE6500	06500000
GIE7691	07691000
GIE7693	07693000
GIE7694	07694000
GIE7837	07837500N
GIE7838	07838500N
GIE7845	07845700
GIE8149	08149000N
GIE8534	08534000N
GIE9723	09723000
GIE9724	09724000
GIE9725	09725000
GIE9736.07	09736410N
GIE9737.07	09737410N
GIE9738.07	09738410N
GIE9739.07	09739410N
GIE9758	09758000
GIE9759	09759000
GIE9761	09761000
GIE9762	09762000
GIE9763	09763000
GIE9764	09764000
GIE9765	09765000
GIE9766	09766000
GIE9774.06	09774590
GIE9774.07	09774560
GIE9775.06	09775590
GIE9775.07	09775560
GIE9776	09776000
GIE9777	09777000
GIE9778	09778000
GIE9779	09779000
GIE9780	09780000
GIE9781	09781000
GIE9782	09782000
GIE9785	09785000
GIE9788	09788000
GIE9789	09789000
GIE9790.01	09790970
GIE9790.01	09790970
GIE9793	09793000
GIE9794	09794000
GIE9801	09801000
GIE9804	09804000
GIE9805	09805000

Соответствие артикулов Giesse— ТБМ

Giesse	ТБМ
00336000	GIE0556
00594020	GIE0273.01
00599371	GIE0272.01
00599500	GIE0272.06
00645000	GIE4659
00940410	GIE4743.07
01004372	GIE0645.01
01004500	GIE0645.06
01039372	GIE1173.01
01039410	GIE1173.07
01061000	GIE4690
01062000	GIE4696
01091410	GIE1091.07
01128410	GIE1128.07
01130010	GIE1130
01150372	GIE0090.01
01150500	GIE0090.06
01150640	GIE0090.05
01151371	GIE0342.01
01151410	GIE0342.07
01181000	GIE0416.00
01181372	GIE0416.01
01181410	GIE0416.07
01181640	GIE0416.05
01187005	GIE4705.02
01187372	GIE4705.01
01187410	GIE4705.07
01187490	GIE4705.46
01187500	GIE4705.06
01188000	GIE4706.02
01188372	GIE4706.01
01188410	GIE4706.07
01188490	GIE4706.46
01192410	GIE4742.07
01314010	GIE0153
01317010	GIE0019
01322000	GIE0028
01325000	GIE0200
01326000	GIE0039
01391000	GIE0099
01441410	GIE0702.07
01495010	GIE0274.06
01495544	GIE0274.01
01495560	GIE0274.07
01495593	GIE0274.05
01527020	GIE4673.01

Giesse	ТБМ
01529020	GIE0505.01
01530020	GIE0215.01
01531020	GIE0235.01
01532020	GIE0253.01
01579010	GIE0121.06
01579544	GIE0121.01
01579560	GIE0121.07
01580010	GIE0046.06
01580544	GIE0046.01
01580560	GIE0046.07
01580593	GIE0046.05
01586020	GIE4668
01587020	GIE0216.01
01588020	GIE0238.01
01589020	GIE0254.01
01596000	GIE4650
01597000	GIE0217
01598000	GIE0218
01599000	GIE4734
01601000	GIE0220
01604000	GIE0225
01605000	GIE4723
01610000	GIE0219
01622000	GIE4722
01628000	GIE4721
01629000	GIE4720
01654010	GIE1654.06
01654544	GIE1654.01
01654560	GIE1654.07
01654593	GIE1654.05
01660000	GIE4654
01664000	GIE0516
01672020	GIE0297.01
01677020	GIE4687.01
01680020	GIE4714
01681020	GIE0233.01
01690020	GIE4713
01691020	GIE0233
01721500	GIE4688.06
01923020	GIE0234.01
01944020	GIE4732.01
01954000	GIE0031
01956000	GIE0021
01960000	GIE0382
01971010	GIE4741
01972010	GIE4732

Giesse	ТБМ
01973010	GIE4739
01974010	GIE4716
01990000	GIE4669
01991000	GIE4670
01992000	GIE4671
01993000	GIE4672
02000000	GIE2000
02007000	GIE4683
02030000	GIE0097
02041000	GIE0120
02043000	GIE4707
02054000	GIE2054
02055000	GIE2055
02064000	GIE2064
02065000	GIE2065
02070000	GIE2070
02080372	GIE0615.01
02080410	GIE0615.07
02081372	GIE0616.01
02081410	GIE0616.07
02081500	GIE0616.06
02111010	GIE0155
02131010	GIE0085
02144000	GIE0200TP
02150010	GIE0111
02151020	GIE0140.01
02151410	GIE0142.07
02151640	GIE0141.05
02156000	GIE4656
02158000	GIE4711
02159000	GIE0248
02180410	GIE0275.07
02180500	GIE0275.06
02181020	GIE0282.01
02181410	GIE0282.07
02181500	GIE0282.06
02183000	GIE0200B
02199000	GIE0424
02234000	GIE0402
02235010	GIE4750
02236000	GIE0294
02336010	GIE0018
02340000	GIE0304
02380000	GIE4698
02385010	GIE0159
02407000	GIE4655

Giesse	ТБМ
02408000	GIE0471
02409000	GIE2409
02410000	GIE4747
02910000	GIE0551
02911000	GIE0552
02913000	GIE0544
02916000	GIE4652
02921000	GIE0555
02922000	GIE0557
02929000	GIE0545
02933000	GIE0562
02938000	GIE0553
02939000	GIE0547
02940000	GIE0558
02941000	GIE0548
02942372	GIE0624.01
02942410	GIE0624.07
02942500	GIE0624.06
02947000	GIE4645
02951000	GIE0550
02952005	GIE0618
02953000	GIE4648
02954000	GIE0549
02954410	GIE0549.07
02955000	GIE2955
02957000	GIE0619
02970000	GIE0627
02979560	GIE4649.07
02979590	GIE4649.06
02983000	GIE0625.00
02983372	GIE0625.01
02983410	GIE0626.07
02983500	GIE0626.06
03237000	GIE0322
03238000	GIE0057
03518000	GIE0137
03519000	GIE0177
03520000	GIE0178
03521000	GIE0280
03521000	GIE4725
03523000	GIE4699
03525590	GIE0161.06
03901000	GIE4740.02
03901600	GIE4740.07
04012000	GIE4701
04017000	GIE0530
04020000	GIE0295
04071000	GIE0091
04080000	GIE0092
04084000	GIE4749

Giesse	ТБМ
04099000	GIE0470
04100000	GIE0420
04126000	GIE0617
04135005	GIE0420.02
04142005	GIE0617.00
04159000	GIE4159
04160005	GIE0421.02
04160372	GIE0421.01
04160640	GIE0421.05
04175310	GIE4693
04200000	GIE1174
04201000	GIE1175
04204000	GIE4661
04205000	GIE4662
04230000	GIE1278
04274010	GIE0176
04277010	GIE0313
04282000	GIE0408
04284000	GIE4663
04285000	GIE4664
04311000	GIE4311
04312000	GIE0340
04322000	GIE1340
04323000	GIE1342
04406000	GIE4678
04407000	GIE4679
04409000	GIE4677
04411000	GIE4712
04613000	GIE4613
04614000	GIE4614
04615000	GIE4615
04616000	GIE4616
04617000	GIE4617
04618000	GIE4618
04619000	GIE4619
04620000	GIE4620
04621000	GIE4621
04622000	GIE4622
04623000	GIE4623
04623000	GIE4657
04624000	GIE4624
04627000	GIE4627
04628000	GIE4628
04639000	GIE4658
04642000	GIE4642
04643000	GIE4643
04704000	GIE1399
04711005	GIE1399.02
04711372	GIE1399.01
04711410	GIE1399.07

Giesse	ТБМ
04711490	GIE1399.46
04711500	GIE1399.06
04711640	GIE1399.05
04712000	GIE1342.02
04712372	GIE1342.01
04712410	GIE1342.07
04712640	GIE1342.05
04715005	GIE4737.02
04715410	GIE4737.07
04716005	GIE4674.02
04716372	GIE4674.01
04716410	GIE4674.07
04721000	GIE4689.02
04721372	GIE4689.01
04721410	GIE4689.07
04721490	GIE4689.46
04721640	GIE4689.05
04722005	GIE4680.00
04722372	GIE4680.01
04722410	GIE4680.07
04722490	GIE4680.46
04722640	GIE4680.05
04727000	GIE4727-1
04739005	GIE1340.02
04739372	GIE1340.01
04739410	GIE1340.07
04739490	GIE1340.46
04739500	GIE1340.06
04739640	GIE1340.05
04778000	GIE1341
04791020	GIE0208.01
04792020	GIE0209.01
04794000	GIE4736
04795000	GIE4735
04797190	GIE0047
04847000	GIE4708
04850000	GIE4850
04851000	GIE4851
04852000	GIE4852
04853000	GIE4853
04854000	GIE4854
04855000	GIE4855
04859000	GIE4859
04860000	GIE4860
04862000	GIE4862
04863000	GIE4863
05007000	GIE0293.02
05007372	GIE0293.01
05007410	GIE0293.07
05007490	GIE0293.05

Giesse	ТБМ
05007500	GIE0293.06
05051000	GIE5051
05052000	GIE0350
05053000	GIE0356
05054000	GIE4653
05061500	GIE0329.06
05096020	GIE0662.01
05096410	GIE0662.07
05164410	GIE0627.07
05196020	GIE0661.02
05196410	GIE0661.07
05196640	GIE0661.05
05197410	GIE0640
05200000	GIE0611/02
05227000	GIE0650
05228000	GIE0651
05235000	GIE0713
05238000	GIE0714
005270201	GIE0307.01R
005274101	GIE0307.07R
005275001	GIE0307.06R
06170005	GIE0650.02
06170020	GIE0650.01
06170410	GIE0650.07
06170490	GIE0650.46
06170640	GIE0650.05
06171005	GIE0660.02
06171020	GIE0660.01
06171410	GIE0660.07
06171640	GIE0660.05
06178020	GIE0654.01
06178410	GIE0654.07
06500000	GIE6500
07000000	GIE4705
07002000	GIE4706
07320500	GIE0505
07473000	GIE4718
07558000	GIE0514
07559020	GIE0511
07560000	GIE0515
07561000	GIE0513
07641000	GIE0647
07651000	GIE0649
07680000	GIE0620
07686000	GIE0621
07691000	GIE7691
07693000	GIE7693
07694000	GIE7694
07833500	GIE0646
07843700	GIE0501K

Giesse	ТБМ
07844700	GIE0501
07845700	GIE7845
08184000	GIE0473
08349000	GIE4681
08350000	GIE4682
09723000	GIE9723
09724000	GIE9724
09725000	GIE9725
09758000	GIE9758
09759000	GIE9759
09761000	GIE9761
09762000	GIE9762
09763000	GIE9763
09764000	GIE9764
09765000	GIE9765
09766000	GIE9766
09774560	GIE9774.07
09774590	GIE9774.06
09775560	GIE9775.07
09775590	GIE9775.06
09776000	GIE9776
09777000	GIE9777
09778000	GIE9778
09779000	GIE9779
09780000	GIE9780
09781000	GIE9781
09782000	GIE9782
09785000	GIE9785
09788000	GIE9788
09789000	GIE9789
09790970	GIE9790.01
09790970	GIE9790.01
09793000	GIE9793
09794000	GIE9794
09801000	GIE9801
09804000	GIE9804
09805000	GIE9805
042060001	GIE4677R
042060002	GIE4677L
042070001	GIE4679R
042070002	GIE4679L
042120001	GIE4678R
042120002	GIE4678L
042130001	GIE4680R
042130002	GIE4680L
044000001	GIE4675R
044000002	GIE4675L
044010001	GIE4676R
044010002	GIE4676L
050070001	GIE0293.02R

Giesse	ТБМ
63451000	GIE0222
63730000	GIE0227
63993000	GIE4709
69016000	GIE4667
5750510010	GIE0639
5750510030	GIE4703
5810200000	GIE0061
5810330000	GIE581033
5840510000	GIE0062
5840520000	GIE0406
6640000040032	GIE4731
6693500000067	GIE0223
6693500000117	GIE0214.01
6693500000118	GIE4686.01
6693500000135	GIE0053
6693500000136	GIE0054
00120005U	GIE0026.02
00120020U	GIE0026.01
00120372U	GIE0026.03
00120410U	GIE0026.07
00120490U	GIE0026.46
00120500U	GIE0026.06
00120640U	GIE0026.05
00128005U	GIE0011.02
00128372U	GIE0011.01
00128410U	GIE0011.07
00128640U	GIE0013.05
00136372U	GIE0243.03
00136410U	GIE0243.01
00136640U	GIE0243.05
00150410U	GIE0108.07
00535020V	GIE0271.01
00535500V	GIE0308.06
00594410N	GIE0273.07
00598190N	GIE0274
00600410N	GIE0095.07
00600640X	GIE0095.05
00602005N	GIE4738.02
00610410X	GIE4697.07
00889410N	GIE0302.07
00889500N	GIE0302.06
00890410N	GIE0301.07
00890500N	GIE0301.06
01000410U	GIE0205.07
01000500U	GIE0205.06
01024372U	GIE0349.01
01024410U	GIE0201
01024500U	GIE0349.06
01029000K	GIE0104
01033005K	GIE1169.00

Giesse	ТБМ
01033372K	GIE1170.01
01033410K	GIE1169.07
01033490K	GIE1169.46
01033500K	GIE1172.06
01033640K	GIE1171.05
01058410R	GIE0623.07
01058600R	GIE0623.46
01122010N	GIE0300.06
01149372K	GIE4695.01
01150410N	GIE0090.07
01152372K	GIE0283.01
01152410K	GIE0283.07
01152640K	GIE0283.05
01181410 key	GIE4704.07
01184000K	GIE1418.02
01184372K	GIE1418.01
01184410K	GIE1418.07
01184490K	GIE1418.46
01184500K	GIE1418.06
01184640K	GIE1418.05
01185000K	GIE1523.02
01185372K	GIE1523.01
01185410K	GIE1523.07
01185490K	GIE1523.46
01185640K	GIE1523.05
01266000K	GIE0292
01267000K	GIE0464
01343000K	GIE0027
01344000K	GIE0017
01347000K	GIE1347
01348000K	GIE4715
01350000K	GIE0098
01352000K	GIE1352
01353000K	GIE1271
01355010N	GIE4680
01374000K	GIE0633
01640410N	GIE0101.07
016660100WS	GIE0386
02006000K	GIE0465
02031000K	GIE2031
02040000K	GIE0119
02114010K	GIE0156
02188000K	GIE2188
02191000K	GIE4719
02197000S	GIE4700
02234000K	GIE2234
02387000K	GIE0100
02923000N	GIE0554
02927000N	GIE4710
02936000N	GIE0546

Giesse	ТБМ
02959000N	GIE4647
03240000N	GIE0716
03242000N	GIE0715
03259000N	GIE0270
03475000K	GIE1368
03522000N	GIE4685
03524542N	GIE0163.01
03524590N	GIE0163.06
04014000K	GIE4746
04019000K	GIE1369
04023000K	GIE4694
04027000K	GIE1400
04030000K	GIE0016
04031000K	GIE0403
04046000K	GIE4646
04110000N	GIE4692
04301000K	GIE0107
04308000K	GIE0009
04420000001SG	GIE4420
04648000K	GIE0010
04671410K	GIE4700.07
04671410N	GIE0102.07
04681000K	GIE4681-1
04751500V	GIE0173.06
04766000N	GIE4689
04770000K	GIE1338
05120190V	GIE0701
05121190V	GIE0708
05128190V	GIE0706
05160020V	GIE0700.01
05160410V	GIE0700.07
05160490V	GIE0700.46
05160500V	GIE0700.06
05160640V	GIE0700.05
05161020V	GIE0704.01
05161410V	GIE0704.07
05161490V	GIE0704.46
05164020N	GIE0627.01
05166020N	GIE0634.01
05166020V	GIE0734.01
05166410V	GIE0734.07
05168020V	GIE0705.01
05168410V	GIE0705.07
05168490V	GIE0705.46
05169410N	GIE0649.07
05169640N	GIE0649.05
05200000N	GIE0652
05201000N	GIE0660
05202000N	GIE0653
05204000N	GIE0712

Giesse	ТБМ
06120005N	GIE0602.02
06120372N	GIE0602.01
06120410N	GIE0602.07
06120640N	GIE0602.05
06121005N	GIE0609.02
06121410N	GIE0609.07
06128005N	GIE0607.02
06128372N	GIE0607.01
06128410N	GIE0607.07
07050005V	GIE0382.02
07058000N	GIE1382.02
07470000N	GIE4733
07550000U	GIE0512
07830500N	GIE0500
07831500N	GIE0502
07832500N	GIE0504
07835500N	GIE0503
07837500N	GIE7837
07838500N	GIE7838
08127000N	GIE0435
08149000N	GIE8149
08534000N	GIE8534
08535000N	GIE0427
08536000N	GIE0428
08537000N	GIE0429
08538000N	GIE0430
08539000N	GIE0431
08540000N	GIE0432
08541000N	GIE0433
08542000N	GIE0434
09736410N	GIE9736.07
09737410N	GIE9737.07
09738410N	GIE9738.07
09739410N	GIE9739.07
5810170001R	GIE4674
5810180001R	GIE0405
5810190000R	GIE0262
5810510000R	GIE0506
5810530000R	GIE0629
5810540000R	GIE0628
5840570000R	GIE0508
5840580000R	GIE0507
62643000P00	GIE0315
631820000P00	GIE4724
A9118010	GIE4655.07
C1972010	GIE4684
E0885930	GIE0014
E43859301	GIE0029

Для заметок

Филиалы и представительства ТБМ

РОССИЯ

Москва
«ООО ТБМ»
Московская обл.
г. Мытищи,
2-й Рупасовский
пер, литер 3
+7 (495) 995-39-32
moskva@tbm.ru

Санкт-Петербург
Шуваловский пр.,
д.32, лит."А"
+7 (812) 323-8111
tbmspb@tbm.ru

Абакан
ул. Заводская 1.
+7(3902) 305 065
+7(3902) 305 066
abakan@tbm.ru

Архангельск
ул. Ф. Абрамова,
д. 16
+7 (8182) 667-665,
667-793, 644-640
arkhangelsk@tbm.ru

Астрахань
1-й проезд
Рождественского 1 ,
+7(8512)50-17-04,
50-18-17, 50-16-46
astra@tbm.ru

Барнаул
ул. Власихинская,
57ж.
+7 (3852) 289-990,
289-991, 656-064,
barn@tbm.ru

Белгород
ул. Дзгоева, 4
+7 (4722) 218 216
belgorod@tbm.ru

Благовещенск
ул.Воронкова, д.8
«А 4»
+7 (4162) 35-19-88,
35-21-06,
31-80-85
blagoveschensk@
tbm.ru

Братск
Индустриальный
проезд 5а/7
+7 (3953) 45-73-48,
45-73-50

Брянск
Московский проезд,
д.10
+7 (4832) 73-76-48

Бугульма
+7 (85514) 418-02
+7 (917) 896-9177

Великий Новгород
+7 (911) 620-9929,
601-9099

Владивосток
ул.Снеговая, 64
+7 (4232) 600-123

Владикавказ
ул.Пожарского,
д.17/47
+7 (8672) 74-69-37,
74-60-28
vladikavkaz@tbm.ru

Владимир
ул. Батурина д.39,
к 1, офис 309
+7 (4922) 44-72-89

Волгоград
р.п. Городище ул.
Коммунальная 1
+7 (8442) 53-23-52,
53-23-58,
53-23-59
volgograd@tbm.ru

Вологда
+7 (960) 295-89-68,
+7 (960) 292-99-60

Воронеж
ул. Острогожская, 158
+7 (473) 276-71-97,
262-22-15
voronezh@tbm.ru

Дубна
+7 (925) 607-12-95

Екатеринбург
ул.Старых
Большевиков, д.2-А,
корп.1, офис 202
+7 (343) 333-06-78,
372-74-85, 379-38-84
ekaterinburg@tbm.ru

Иваново
ул.Суздальская, 16Б
+7 (4932) 33-92-24,
+7 (909) 279-52-80,
+7 (961) 160-19-43

Ижевск
ул.Баранова, д.33-Б,
складская база
«СевУралСан
ТехМонтаж»
+7 (3412) 60-95-33,
60-95-44, 60-93-98,
60-95-45
miniahmetov.izh@tbm.ru

Иркутск
ул.Розы Люксембург,
д.202Б
+7 (3952) 55-10-59
Irkutsk@tbm.ru

Йошкар-Ола
+7 (8362) 63-72-76,
+7 (917) 704-94-88

Казань
г.Казань, ул.Восход,
д.45
т.572-05-45
(46,47,48,49,50)
kazan@tbm.ru

Калининград
ул.Камская, д.80
+7 (4012) 65-10-70, 20
info@tbm.kaliningrad.ru

Калуга
+7 (920) 894-01-06

Каменск-Уральский
+7 (922) 160-74-31

Кемерово
ул.Инициативная, 63
+7 (3842) 61-42-01
(06,16,26)
kemerovo@tbm.ru

Киров
ул. Базовая, 8/2
(за Химторгом)
340-700, 418-700,
418-701, 418-702,
418-703,
418-704

Комсомольск-на-Амуре
ул. Лесозаводская,
д.5
+7 914 175 22 86,
+7 914 429 59 48
komsomolsk@tbm.ru

Кострома
ул.Галичская, д.134
+7 (4942) 45-23-81,
+7 (909) 279-5270,
+7 (961) 160-1924

Краснодар
Республика Адыгея,
Тахтамукайский район,
аул Тахтамукай,
ул. Х. Совмена, д. 81
8 (87771) 96-9-79
8 (87771) 96-8-78
krasnodar@tbm.ru

Красноярск
ул.Вавилова, д.3
(Автобаза-2)
+7 (391) 2-622-322
2-622-260, 2-622-339
2-622-109.
krasnoyarsk@tbm.ru

Курган
ул. М. Горького, д. 238
+7 (3522) 60-42-38,
60-57-03,
kurgan@tbm.ru

Курск
+7 (471) 251-4804(2),
251-0730 (доб.111),
+7 915 518 06 07

г Ливны
+7 915 589 19 79

Липецк
ул.Ковалева, д.115/А,
+7 (4742) 36-45-35,
28-49-12,
lipetsk@tbm.ru

Магнитогорск
ул.Большевистская,
д.13А, оф.306
+7 (3519) 48-27-68,
48-37-56, 48-26-92
mgn@tbm.ru

Майкоп
+7 (918) 999-8995

Махачкала
пос.Семендер,
ул.Сулакская, д.120,
+7 (8722) 51-28-05(6,9),
51-30-17,
mhch@tbm.ru

Мурманск
пер. Хибинский, д. 7
(терминал 1)
+7 (8152) 69-71-46 (7)
murmansk@tbm.ru

Набережные Челны
БСИ, стр.1475-Л
+7 (8552) 77-83-75
(71,73)nchelny@tbm.ru

Нижневартовск
ул. Индустриальная
44А. строение 1,
+7 (3466) 29-62-34,
29-62-35
n-vartovsk@tbm.ru

Нижний Новгород
ул. Геологов д. 2В
(территория бывшей
базы ВКТ офисное
здание- 3 этаж)
(831) 282-0-167
nnovgorod@tbm.ru

Нижний Тагил
ул.Юности, д.6, оф 1
+7 (3435) 35-25-05(6)
n-tagil@tbm.ru

Новокузнецк
ДОЗ, 19
+7 (3843) 37-93-25,
37-79-94, 36-11-28
novokuznetsk@tbm.ru

Новосибирск
ул.Б.Хмельницкого,
113
+7 (383) 274-1707,
274-1508, nsk@tbm.ru

Обнинск
+7 (903) 812-2086

Октябрьский
+7 (937) 322-6599

Омск
пр. Мира, 136
+7 (3812) 90-51-52,
90-51-53, 90-53-54,
90-51-56,90-51-57,
90-51-58, 90-51-59,
90-51-60, omsk@tbm.ru

Орел
Кромское шоссе, д. 29
+7 (4862) 73-27-67

Оренбург
Оренбург, проезд
Автоматики, 30
+7 (3532) 999-253,
999-254, 999-255,
999-256, 999-257.
orenburg@tbm.ru

Пенза
пр. Германа Титова, 3а
+7 99-06-07, 99-06-08,
99-06-09, 99-06-10
penza@tbm.ru

Пермь
ул. Героев Хасана,
105, к. 28.
(342) 259-49-40,
259-49-41 perm@tbm.ru

Петрозаводск
+7 (911) 406-66-00

Псков
+7 (911) 361-0094

Пятигорск
г. Лермонтов, ул.
Комсомольская13
(87935) 3-78-79, 3-75-25,
8-928-306-03-34,
8-928-305-80-92,
8-928-951-93-50
pyatiogorsk@tbm.ru

Ростов-на-Дону
г. Аксай, пр.Ленина,
д.40,
+7 (86350) 426-78
/82/75/87/84
rostov@tbm.ru

Рыбинск
+7 (962) 201-7426

Рязань
ул. Советской Армии
д.19 корпус 2
+7 (4912) 90-10-50

Самара
ул.Товарная, д. 26,
+7 (846) 372-13-33,
samara@tbm.ru

Саранск
+7 (8342) 23-21-74

Саратов
2 Дачная, б/н.
+7 47-01-60, 47-01-61,
47-43-79
saratov@tbm.ru

Симферополь
ул.Москалева, д.13/2
+38 (0652) 22-49-25,
simferopol@tbm.ua

Смоленск
ул. Индустриальная
д.2, офис 206 А
+7 (4812) 31-75-28

Сочи
ул. Кипарисовая, 8 б,
тел. 8(8622) 960-943,
960-944, sochi@tbm.ru

Ставрополь
ул.Коломийцева, 38/4
+7 (8652) 94-86-42
(3,4,5)stavropol@tbm.ru

Старый Оскол
+7 (910) 360-6220,
+7 (910) 736-6646

Стерлитамак
ул.Профсоюзная, д.6
+7 (3473) 43-57-54,
+7 (927) 322-0056

Сургут
ул.Аэрофлотская, д.5,
База УМС-6
+7 (3462) 37-93-80),
37-93-74, 36-02-55
surgut@tbm.ru

Сыктывкар
Октябрьский
проспект, д.131/6
+7 (8212) 293-544

Тамбов
тел 8 915 660 42 60

Тверь
ул. Вагжанова, 14,
оф. 515
+7 (4822) 34-81-98

Тольятти
ул.Базовая, 9,
оф. 103
+7 (8482) 51-26-56

Томск
+7 (3822) 25-95-92,
+7-913-820-55-75
nsk@tbm.ru

Тула
Болдина,92, оф. 43,
+7 (4872) 25-00-51

Тюмень
п.Антипино,
ул.Береговая, д. 1,
корп. 3
+7 (3452) 795-902 (3,4)
tumen@tbm.ru

Улан-Удэ
пр. Автомобилистов,
д. 3
+7 (3012) 20-40-62,
20-40-63
Ulan-ude@tbm.ru

Ульяновск
9-й Инженерный
проезд, д.9
+7 (8422) 52-40-75,
52-28-65
ulyanovsk@tbm.ru

Уфа
ул. Сельская
Богородская, д. 59,
+7 (3472) 91-24-31,
ufa@tbm.ru

Хабаровск
ул.Производственная,
6, оф.311
+7 (4212) 40-02-31,
40-02-32, 40-02-33,
41-11-80
khabarovsk@tbm.ru

Чебоксары
+7 (8352) 20-21-41

Челябинск
ул. Хлебозаводская,
34
+7 (351) 247-74-88,
247-74-89, 247-74-90,
247-74-91
chelyabinsk@tbm.ru

Череповец
ул.Краснодонцев,
д. 5А, оф.20,
+7 (960) 295-89-69

Чита
ул.Вокзальная, д.3,
+7 (3022) 31-28-68
(70, 97) chita@tbm.ru

Южно-Сахалинск
ул. Шлакоблочная 37
Тел.(4242)-49-88-80,
8 914 769 38 08,
8 914 758 07 82
sahalin@tbm.ru

Якутск
ул. Вилюйский
переулок д. 6.
Тел. (4112) 35-00-28,
факс 35-00-29.
danilov.yakutsk@
tbm.ru

Ярославль
ул.Судостроителей, 1
+7 (4852) 41-03-83 (4,5)
yaroslavl@tbm.ru

БЕЛАРУСЬ

www.tbm.by
belarus@tbm.ru

Минск
Минская область,
Дзержинский район,
г. Фаниполь,
ул. Заводская, 43
+ (375-1716) 91-
292/93/94
Факс:
+ (375-1716) 91-290

Брест
ул. Куйбышева, д.13
+375-44-775-51-24,
+375 44 775-51-26
Факс: (0162) 21-65-45

Витебск
ул.Калинина, 4, оф.3
+375 (0212) 37-32-23

Гомель
ул. Барыкина, д.291,
офис 5
+375-44-775-51-36
Факс:
(0232)-47-12-80

Гродно
ул.17-го Сентября,
д.49,
оф.212
+375 (0152) 73-01-43

Могилев
К.Либнехта, 19, оф.13
+375-44-775-51-34
Факс: (0222)-46-80-01

КАЗАХСТАН

www.tbmkaz.kz

Астана
ул.Угольная, 2, вл. 2
+7 (7172) 53-19-96,
53-20-07
Факс:
+7 (7172) 53-19-97
astana@tbm.ru

Актобе
ул.312 Стрелковой
Дивизии, д.14А (между
Обл Военкоматом и
Эталоном)
+7 (7132) 54-80-44,
56-27-06
aktobe@tbm.ru

Алматы
ул.Суюнбая 222 б
+7 (727)252-08-50,
252-84-68
almaty@tbm.ru

Атырау (Гурьев)
ул. Атамбаева д.7
8-7122-25-21-18
atyrau@tbm.ru

Караганда
ул. Новоселов, 190,
к. 26
Тел: +7 701 220 75 69
Факс:
+7 (7212) 91-29-04,
karaganda@tbm.ru

Костанай
ул. Баймагамбетова,
д.322,
+7 (7142)- 56-27-78,
56-13-30
kostanay@tbm.ru

Павлодар
ул.Мира, д.18
+7 (7182) 53-90-15;
53-08-12
pavlodar@tbm.ru

Петропавловск
ул. Я.Гашека, д. 22А,
+7 (7152) 31-30-82
petropavlovsk@
tbm.ru

Уральск
ул.С.Тюленина, д.49
+7 (7112) 98-10-37(8)
uralsk@tbm.ru

Усть-Каменогорск
просп.Абая, д.189
+7 (7232) 23-02-90,
23-03-91,
23-02-45
ustkamen@tbm.ru

МОЛДОВА

Кишинев
ул.Месаджер, д.1
+373 (22) 24-45-46,
24-45-02,
24-47-48
kishinev@tbm.ru

УЗБЕКИСТАН

Ташкент
ул.Ойим Арик
(Багратиона), д. 26Б
+99 (871) 263-06-71,
263-77-31,
263-64-36,
140-02-41, (998-71)
tashkent@tbm.ru

УКРАИНА

www.tbm.ua

Киев
г. Бровары, пр.
Независимости, 23
+38 (044) 499-1090,
499-1092
secretary@tbm.ua

Днепропетровск
ул.Матлахова, 2
+38 (0562) 33-87-94(5)
tbm-dnepr@tbm.ua

Донецк
просп. Весёлый,
д.4 6
8-10-380-62-340-15-
52, 332-01-14,
345-93-84
donetsk@tbm.ua
Представительство:
Мариуполь.

Луганск
ул.Лутугинская,
д.1Щ
8-10-380-95-280-0357
tbm-lugansk@tbm.ua

Львов
ул.Б.Хмельницкого,
д.176, оф.207,208
+38 (032)
242-1461(2,3)
lviv@tbm.ua

Одесса
ул. Дальницкая 25/2
+38 (048) 715-09-39)
(095) 280-03-28)
tbm-odessa@tbm.ua

Ровно
ул. Олексинская
15 а,
+38 (0362) 61-70-86
rivne@tbm.ua

Харьков
проспект 50-лет
СССР, 151 - «В»
+38 (057) 706-63-62,
706-63-63,
712-8911
tbm-kharkov@tbm.ua

Версия 2015 г.

www.tbmmarket.ru
Розничный интернет-магазин

www.tbm.ru
Оптовая торговля